totem Dune
en façade

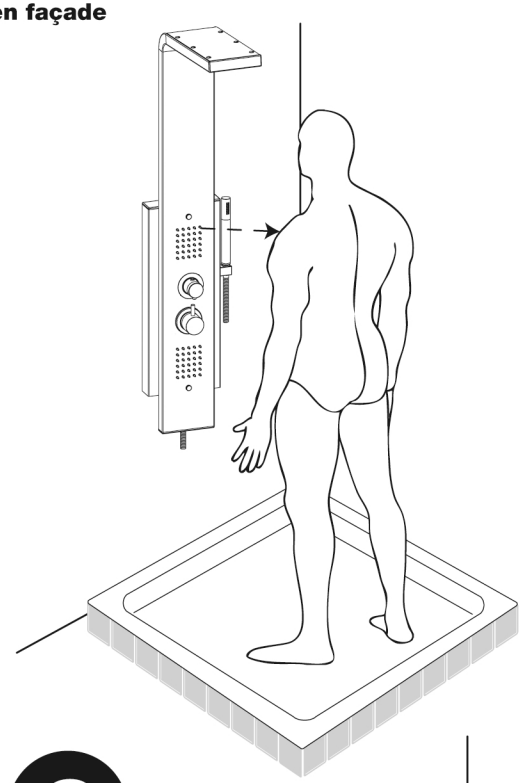

1

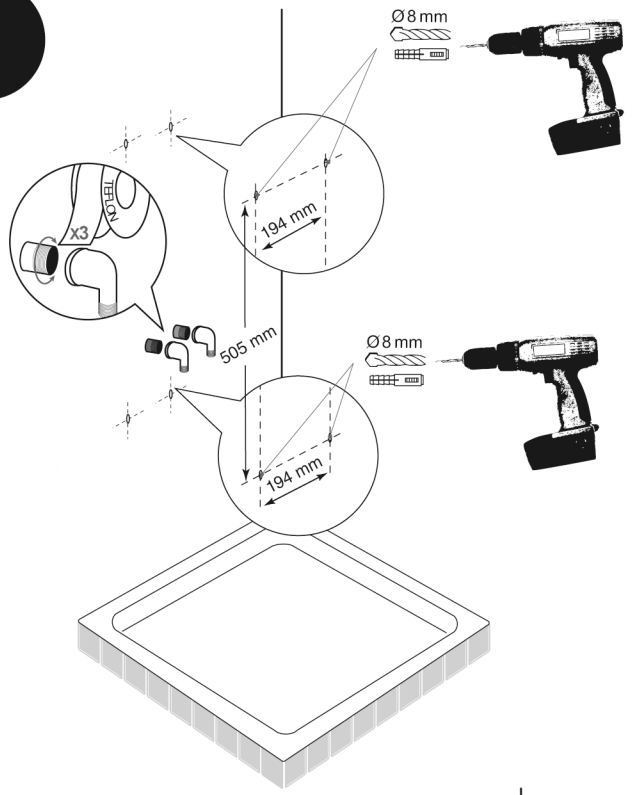

2

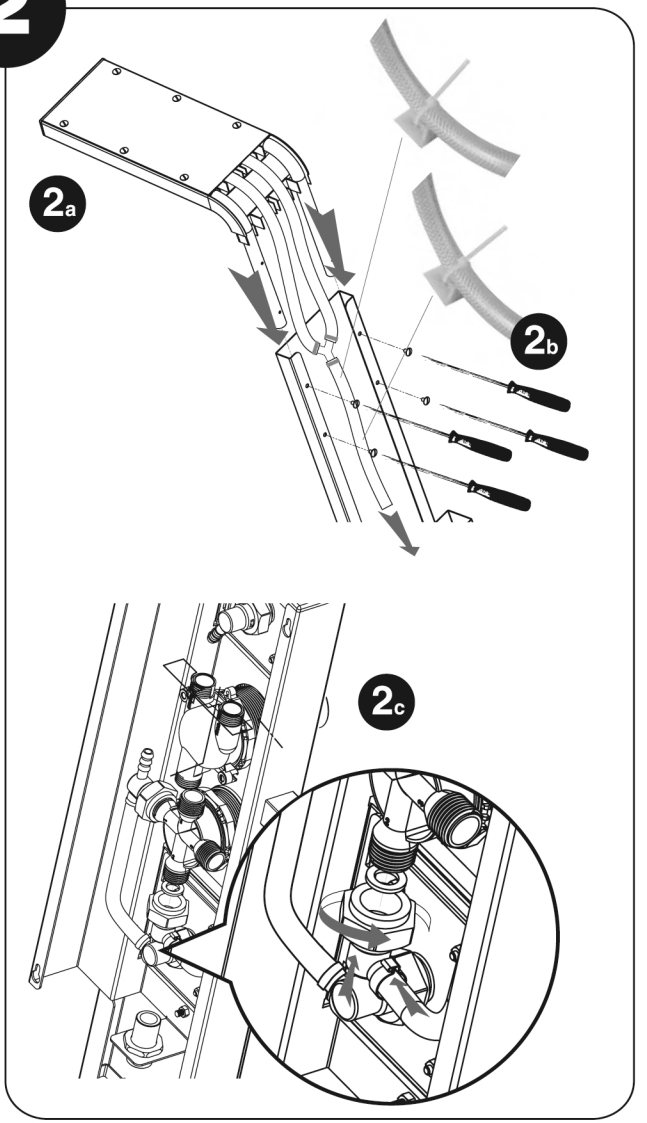

3

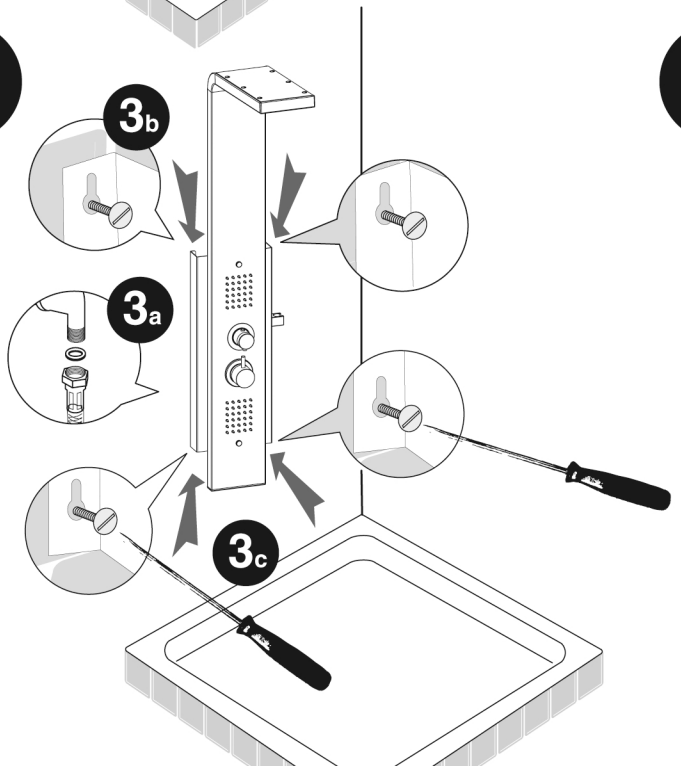

4

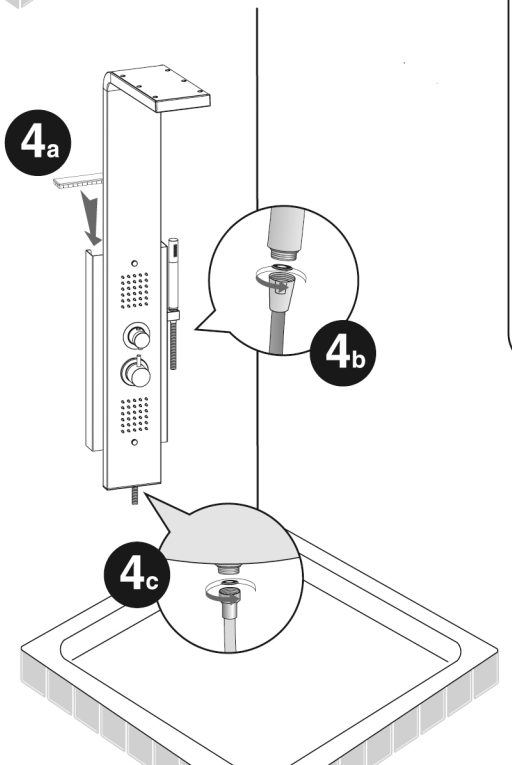

20/6591A