Modèle 807- 10

Description du produit

Les serrures à mortaiser de la série 807 sont vérifiées conformément aux dispositions applicables et appropriées en tant que contre-parties pour le verrouillage électrique des portes des issues de secours.

Le pêne est réglable avec un dépassement de 11,5 à 17 mm. Il est ainsi possible de modifier la fente de la porte côté bâtiment. L'activation complète du contact de signalisation est ainsi garantie.

Aperçu des avantages

- Course directement réglable au pêne ou sur la face arrière du boîtier (vis de réglage Torx 8)
- Silencieux intégré

allusion

- Contre-partie 110 x 24 mm

Caractéristiques techniques

Version	Réglable
Alésages de fixation	2
Profondeur	40 mm
Hauteur	110 mm
Largeur	24 mm

Numéro de l'article	807-10-------00
Code EAN	4042203164598

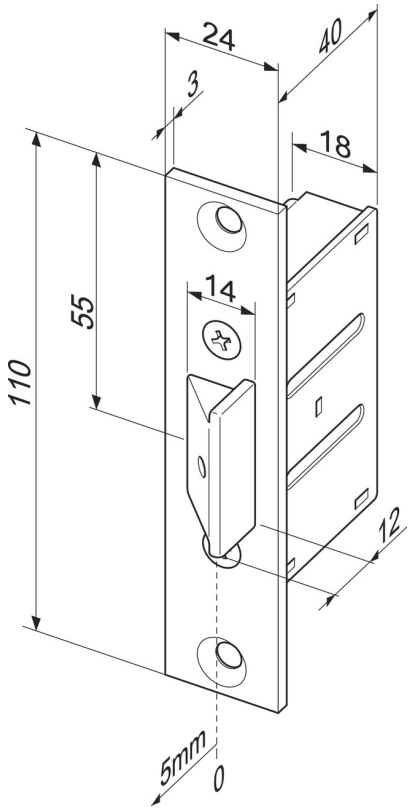

EFF EFF France
16 rue de l'industrie
CS 30052
67172 Brumath cedex
France
Tel : +33 (0)3 88 59 31 59
Fax : +33 (0)3 88 59 31 60
@mail : info@effeff-france.fr