BO800RN
Bandeau architectural

CDVI Group products

Gamme : DIAX®

Une pose ultra rapide

Le BO800RN est un bandeau architectural innovant. Le nouveau mode de pose ultra rapide et sécurisé en fait un produit idéal pour la rénovation.

Alliant technicité, ergonomie et performance, le BO800RN offre l'avantage d'une connexion facilitée par un poteau technique ouvert. Ce profil breveté permet également une excellente assise sur l'ouvrant grâce à une embase élargie recouvrant ainsi les imperfections de la porte. Le BO800RN bénéficie d'une force de retenue de 800 kg (en version 2 ventouses) à 1200 kg (en version 3 ventouses).

Tertiaire | Industriels | ERP* | Résidentiel collectif | Résidentiel

Caractéristiques techniques

- **Forces de rétention :**
  - en poignée = 400 kg (PBO400RN) ou 800 kg (PBO800RN),
  - bandeaux 2,5 et 3 m en version 800 kg (BO800RN) ou 1200 kg (BO1200RN),
- **Bi-tension :** 12 V DC / 24 V DC.
- **Consommation des ventouses 400 kg :** 560 mA (sous 12 V DC), 270 mA (sous 24 V DC).
- Profil en Aluminium anodisé incolore avec possibilité de RAL.
- **Bouchons pour extrémité poignées et bandeaux.**

Plus produit

- ***Mode de pose ultra rapide**.***
- ***Profils pré-percés (réglables).***
- ***Largeur de recouvrement des anciennes installations.***
- ***Bornier de raccordement.***
- ***Passage des câbles facilité grâce au bossage central à l'arrière du poteau.***
- ***Design ergonomique en harmonie avec notre gamme de bandeau architectural.***

** Etablissement Recevant du Public*
*** Film du montage disponible sur demande.*

BO800RN
Bandeau architectural

CDVI Group Products

Gamme : DIAX®

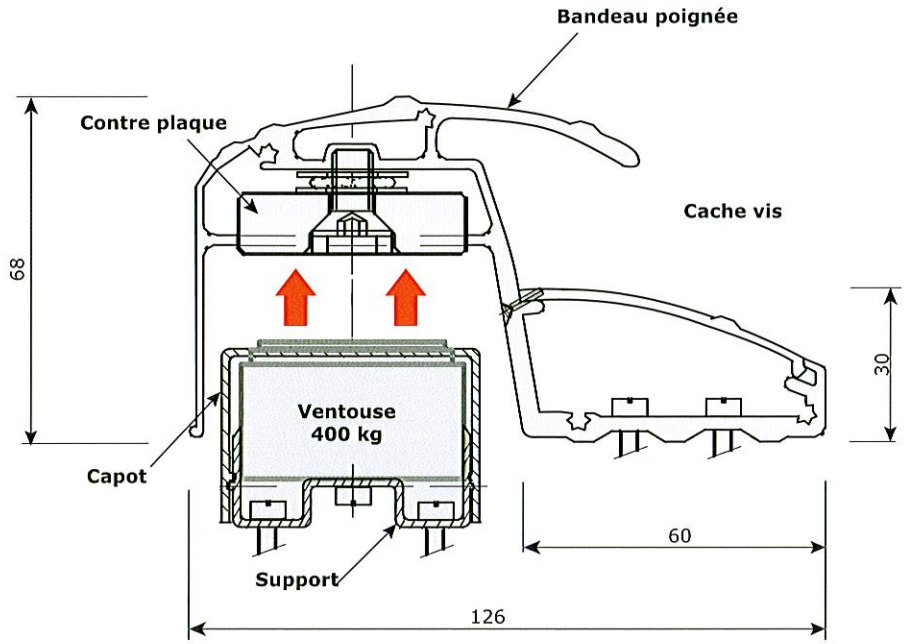

Option :
Possibilité de montage sur porte en verre grâce à l'UBKU - 2,5.

Conseils d'utilisation :
Lors d'une installation sur une porte en verre prévoir un espace de 10 mm entre les deux pans pour intégrer l'UBKU - 2,5 (qui possède un encombrement de 2,5 mm de chaque côté).

Alimentations préconisées

BS 602

ARD2/12

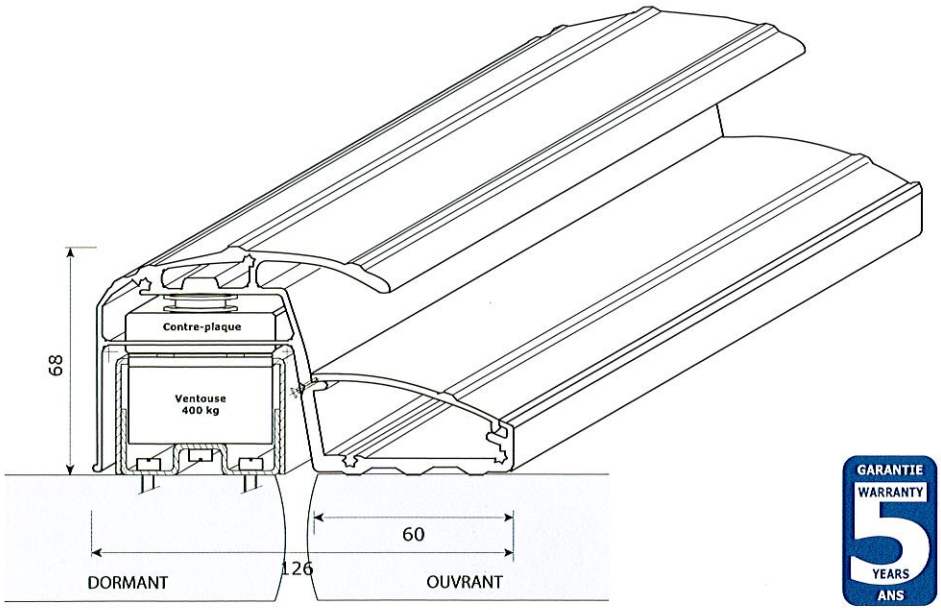

GARANTIE WARRANTY 5 YEARS ANS

BO800RN

PATENTED BREVETÉ

Référence : H02040037 - Toutes les indications mentionnées sur le présent document (photos, dessins, caractéristiques et côtes) sont susceptibles de modifications sans notification préalable.