LOCINOX
Let's make it better together

FIXATION EN ACIER INOXYDABLE À HAUTE RÉSISTANCE À L'ARRACHEMENT

No. d'article Quick-Fix

La nouvelle génération du Quick-Fix peut être réutilisée plusieurs fois grâce à leur nouvelle technologie innovante. Une fois monté, le Quick-Fix conserve sa position dans le profil même si le Quick-Fix est dévissé. Le Quick-Fix garantit un montage facile, rapide et extrêmement robuste, résistant à une force à l'arrachement de minimum 1 000 kg . Une grande partie des produits Locinox est équipée du Quick-Fix.

- Système de fixation breveté en acier inoxydable
- Très resistant: résistance à l'arrachement de + 1.000 kg
- Conception innovante garantissant la réutilisation du Quick-Fix
- Version courte: pour profils avec épaisseur jusqu'à 5 mm
- Version longue: pour profils de 4 à 8 mm d'épaisseur

Pour mieux vous servir, Locinox utilise des cookies. Si vous continuez à utiliser notre site, vous acceptez l'utilisation de ces cookies. Masquer Plus d'informations

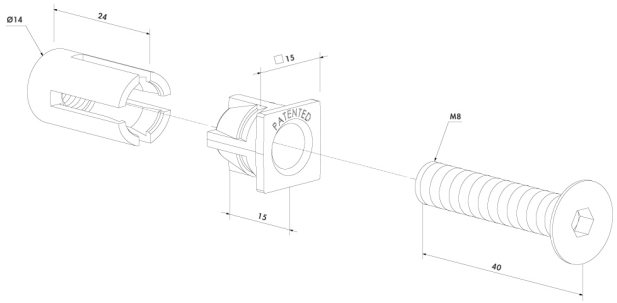

Pour mieux vous servir, Locinox utilise des cookies. Si vous continuez à utiliser notre site, vous acceptez l'utilisation de ces cookies. Masquer Plus d'informations