# Système de profil en acier à paroi simple MultiTech pour largeurs de tiroir/tiroir à l'anglaise variables Hauteur de profil 150 mm

- Système de profil en acier à paroi simple avec coulisse à galet comme coulisse à sortie totale ou partielle avec retour automatique
- Capacité de charge 25 kg (coulisse à sortie partielle)
  30 kg (coulisse à sortie totale)
- Pas de façonnage du fond
- Montage et démontage rapide du tiroir/du tiroir à l'anglaise
- Montage et ajustage simple de la façade de tiroir
- Guidage contrôlé d'un côté, compensation de tolérance automatique ±1 mm
- Double stop intégré

Le tiroir/tiroir intérieur MultiTech est assemblé tout simplement à partir des composants suivants :

❶ Kit de tiroir, hauteur 150 mm
+ ❷ Fixation avant
+ fond et paroi arrière, 16 mm

en option: ❸ Cache
❹ Fixation avant pour tiroir intérieur
❺ Kit d'extension pour coulisse à sortie totale

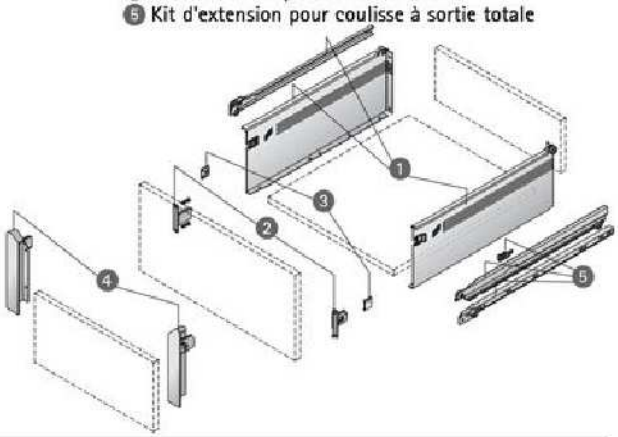

❶ **Kit de tiroir, hauteur 150 mm comprenant :**

1 jeu profils de tiroir, acier revêtu époxy
1 jeu rail de caisson (coulisse à sortie partielle), acier, revêtu époxy

| Longueur nominale mm | Référence blanc | gris | Qté |
|---|---|---|---|
| 250 | 0050053 | 0050054 | 1/10 kits |
| 275 | 0051419 | 0051420 | 1/10 kits |
| 350 | 0050055 | 0050056 | 1/10 kits |
| 400 | 0050057 | 0050058 | 1/10 kits |
| 450 | 0050059 | 0050060 | 1/10 kits |
| 500 | 0050061 | 0050062 | 1/10 kits |
| 550 | 0050063 | 0050064 | 1/10 kits |

❷ **Fixation avant**

- Acier nickelé

| Montage | Référence | Qté |
|---|---|---|
| Ⓐ à enfoncer | 0054998 | 1/20 |
| Ⓑ à visser | 0054997 | 1/20 |
| Ⓒ avec manchons à expansion | 0051477 | 1/20 |

❸ **Cache**

- Plastique

| Finition | Référence | Qté |
|---|---|---|
| blanc | 0046096 | 1/20 |
| gris | 0046097 | 1/20 |

Caches disponibles sur demande avec impression individuelle

❹ **Fixation avant pour tiroir intérieur**

- Plastique

| Finition | Référence | Qté |
|---|---|---|
| blanc | 0051491 | 1/10 jeux |
| gris | 0051492 | 1/10 jeux |

❺ **Kit d'extension pour coulisse à sortie totale comprenant :**

1 jeu rail de caisson, acier, revêtu époxy
(les rails de caisson du kit de tiroir ne doivent pas être utilisés !)
1 jeu profil central, acier, revêtu époxy
1 jeu sécurité antidécrochement, plastique

| Longueur nominale mm | Référence blanc | gris | Qté |
|---|---|---|---|
| 350 | 0051478 | 0051479 | 1/10 jeux |
| 400 | 0051409 | 0051410 | 1/10 jeux |
| 450 | 0051411 | 0051412 | 1/10 jeux |
| 500 | 0051413 | 0051414 | 1/10 jeux |
| 550 | 0051415 | 0051416 | 1/10 jeux |

Informations techniques à partir de la page 5.3.20

**Position de perçage**
**Coulisse à galets/hauteur de montage minimum**

Coulisse à sortie partielle

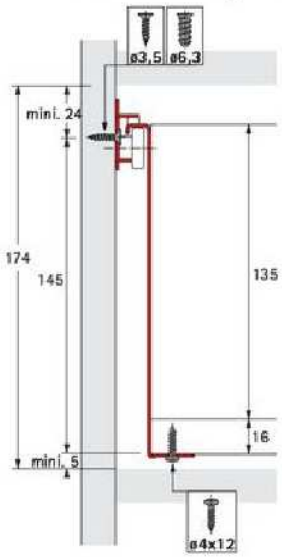


Coulisse à sortie totale

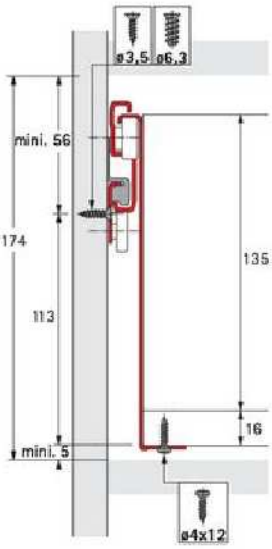


Pour d'autres détails, vois page 5.3.15

**Vis de fixation**

| | Dimensions mm | Référence | Qté |
|---|---|---|---|
| | ø 6,3 x 10,5 | **0 051 264** | 200 |
| | ø 6,3 x 14 | **0 051 265** | 200 |
| | ø 3,5 x 12 | **9 079 791** | 200 |
| | ø 3,5 x 16 | **0 071 925** | 200 |
| | ø 4,0 x 12 | **0 058 243** | 200 |

**Position de perçage**
**Fixation avant**

Tiroir

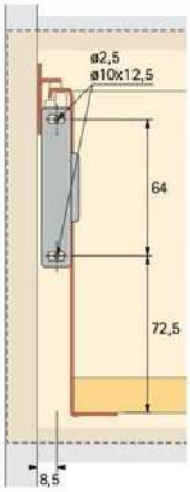


Tiroir à l'anglaise

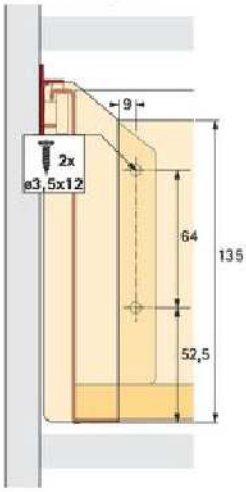


**Position de perçage**
**paroi arrière**

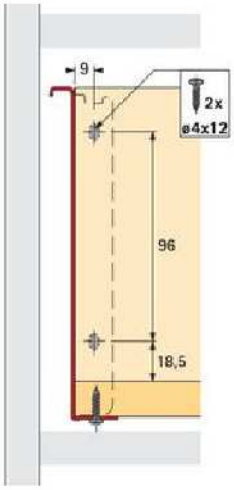


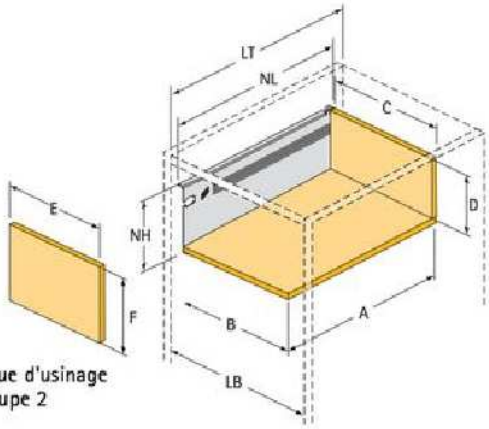


Technique d'usinage
voir groupe 2

**Dimensions de découpe**

LB = largeur de caisson intérieure
NL = longueur nominale
NH = hauteur nominale, 150 mm

| Cote | | Tiroir | Tiroir à l'anglaise |
|---|---|---|---|
| A | Profondeur tablette | NL - 3 | NL - 19 |
| B | Largeur de fond | LB - 32 | LB - 32 |
| C | Largeur de paroi arrière | LB - 32 | LB - 32 |
| D | Hauteur de paroi arrière | 135 | 135 |
| E | Façade avant | - | LB - 58 |
| F | Hauteur de façade | - | 135 |
| LT | Prof. int. de caisson | mini. NL + 5 | mini. NL + 14 |