LIVOO

Feel good moments

Notice d'utilisation

Plancha gaz 4 Brûleurs

Référence :	DOC194
Version :	1.4
Langue :	Français

WWW.LIVOO.FR

LIVOO
Feel good moments

Notice d’utilisation

Vous venez d’acquérir un produit de la marque LIVOO et nous vous en remercions. Nous apportons un soin particulier au design, à l'ergonomie et à la simplicité d'usage de nos produits. Nous espérons que ce produit vous donnera entière satisfaction.

Cette notice d’utilisation est également disponible sur notre site www.livoo.fr

CONSIGNES DE SECURITE

LIRE CES INSTRUCTIONS AVANT D'UTILISER CET APPAREIL.
UTILISER SEULEMENT EN EXTERIEUR .
ATTENTION, DES PARTIES ACCESSIBLES PEUVENT ÊTRE TRES CHAUDES . MAINTENIR LES ENFANTS A L'ECART.
CONSERVER CE MANUEL POUR S'Y REPORTER ULTERIEUREMENT.
NE PAS DEPLACER L'APPAREIL PENDANT SON UTILISATION

IMPORTANT:

Lire attentivement la notice et s'assurer que la plancha est installée, montée et entretenue correctement. Un manquement aux instructions données par ce manuel peut entraîner de sérieux risques de dommages physiques ou matériels.

Ne laissez jamais la bonbonne de gaz trop près de la plancha, elle doit être placée le plus loin de l'appareil possible sans pour autant tirer sur le tuyau. La Laisser à gauche derrière l'appareil.

L'appareil et la bonbonne de gaz doivent être placés sur une surface horizontale et ne doivent être utilisés que dans cette position.

UTILISATION ET PARTICULARITES

1. La plancha est sécurisée et facile d'utilisation. Assurez-vous de respecter les consignes données pour la pression du gaz.
2. Laissez un récupérateur de graisses en place pendant l’utilisation.
3. Une ventilation adaptée est essentielle pour une bonne combustion, et le bon fonctionnement de la plancha. Cela garantira votre sécurité et celle de votre entourage. N'utilisez JAMAIS la plancha à l'intérieur ou dans un quelconque abri (type véranda ou autre...)
4. Lorsque le vent dépasse les 2m/s, n'utilisez pas la plancha face au vent.
5. L'appareil est conçu pour une utilisation en extérieur uniquement.
6. Attention ! Des parties accessibles peuvent être très chaudes, tenez les enfants à l'écart !
7. Ne déplacez pas l'appareil lorsqu'il est en cours d'utilisation.
8. Fermer la valve ou le régulateur de la bonbonne de gaz après utilisation.
9. Toute modification apportée à l'appareil peut être dangereuse et peut entraîner des dommages corporels et/ou matériels.
10. Les parties scellées par le fabriquant ou l'un de ses techniciens ne doivent pas être manipulées par l'utilisateur.
11. Toute modification non autorisée de l'appareil, annulera sa garantie.

12. Ne pas modifier l'appareil.
13. Ne jamais monter la bonbonne de gaz sous la plancha, cela pourrait entraîner de sérieux dommages corporels sur l'utilisateur et les personnes environnantes ainsi que des dommages matériels.
14. Utilisez des gants de protection lorsque vous manipulez des composants chauds.
15. La partie au-dessus de l'appareil ne doit jamais être obstruée (arbres, arbustes, descentes de toits...) l'appareil doit être installé dans un endroit dégagé. Il faut laisser un espace d'un mètre tout autour de l'appareil lorsqu'il est utilisé.
16. Avant l'installation, assurez-vous que les conditions de distribution locales (la nature du gaz et la pression du gaz) et l'ajustement de l'appareil sont compatibles.
17. Les conditions d'ajustement pour cet appareil sont indiquées sur l'étiquette.
18. Cet appareil n'est pas connecté à un dispositif d'évacuation de produits de combustion. Il sera installé et connecté conformément aux règlements d'installation actuels. Une attention particulière sera donnée aux exigences appropriées quant à la ventilation.
19. L'appareil ne doit pas être utilisé à proximité de matériaux inflammables (produits à base de pétrole, diluants, ou tout autre solide ou liquide comportant un symbole « inflammable »).

20. Fermer la valve ou le régulateur de la bonbonne de gaz après chaque utilisation.
21. L'utilisation de cet appareil dans un endroit clos est dangereuse et formellement **INTERDITE** !
22. Votre barbecue à gaz ne doit jamais être utilisé par des enfants. Ses parties accessibles risquent d'être brûlantes. Ne laissez pas de jeunes enfants s'approcher du barbecue quand il est allumé.
23. Maintenir l'appareil toujours propre car il entre en contact avec de la nourriture.
24. Concernant les instructions de nettoyage des surfaces en contact avec de la nourriture, merci de vous référer on paragraphe ci-dessous « nettoyage » du manuel

- Utilisez uniquement les pièces détachées fournies par votre distributeur. Le non-respect des modifications ou des remplacements de pièces détachées entraîneraient l'annulation de la garantie.
- Ne jamais connectez votre appareil directement sur votre bouteille de gaz ; Utiliser un détendeur et un tuyau type NF.
- Ne couvrez jamais l'appareil avant qu'il ne soit complètement refroidi.
- N'utilisez aucun aérosol près de votre appareil.
- N'utilisez aucun produit d'allumage lors que vous allumez l'appareil.

Information :

- Pensez à vérifier l'état du brûleur avant toute utilisation, surtout si vous n'utilisez pas votre appareil fréquemment.
- Lors de la première utilisation, nettoyez votre appareil avec un chiffon propre et humide, laissez-le sécher complètement. Faites chauffer votre appareil en extérieur pendant au moins 10 minutes. Ceci peut dégager une légère odeur pendant quelques instants.

CARACTERISTIQUES TECHNIQUES

LIVOO
Feel good moments

Notice d'utilisation

LIVOO					
Modèle.	**DOC194**				
CS Number	**CS - - - - - - (= "CS" + our order N° - ex: CS111584)**				
Description:	**BARBECUE GAZ 4 BRULEURS**				
Puissance Maximum	**10kW** **(726.0g/h)**	CE 0063-21 **Pin: 0063CN7292**			
Catégorie de gaz :	$I_{3+(28-30/37)}$		$I_{3B/P(30)}$	$I_{3B/P(50)}$	$I_{3B/P(37)}$
Types de gaz :	**Butane** (726.0 g/h)	**Propane** (712.0 g/h)	**LPG GAS MIXTURES** (726.0 g/h)		
Pression du gaz :	**28-30 mbar**	**37 mbar**	**30 mbar**	**50mbar**	**37 mbar**
Taille de l'injecteur :	**0.76 mm**		**0.76 mm**	**0.66 mm**	**0.70 mm**
Numéro et Code	**20210120**				

A n'utiliser qu'à l'extérieur des locaux

Cet appareil doit être installé conformément à la réglementation en vigueur et utilisé dans un endroit bien ventilé

Consulter la notice avant l'utilisation.

ATTENTION : des parties accessibles peuvent être très chaudes.

Eloigner les jeunes enfants

Cet appareil doit être éloigné des matériaux inflammables durant l'utilisation

Ne pas déplacer l'appareil pendant l'utilisation

Fermer le robinet du récipient de gaz après usage. Ne pas modifier l'appareil.

Pays de destination :

$I_{3+(28-30/37)}$: **BE, CH, CY, CZ, ES, FR, GB, GR, IE, IT, LT, LU, LV, PT, SK, SI.**

$I_{3B/P(30)}$: **BE, CY, DK, EE, FI,FR, HU, IT, LT, NL, NO, SE, SI, SK, RO, HR, TR, BG, IS, LU, MT.**

$I_{3B/P(50)}$: **AT, CH, DE, SK**

$I_{3B/P(37)}$: **PL**

LIVOO
Feel good moments

Notice d'utilisation

DELTA - BP61071 - 67452 Mundolsheim - FRANCE

INSTRUCTIONS DE MONTAGE

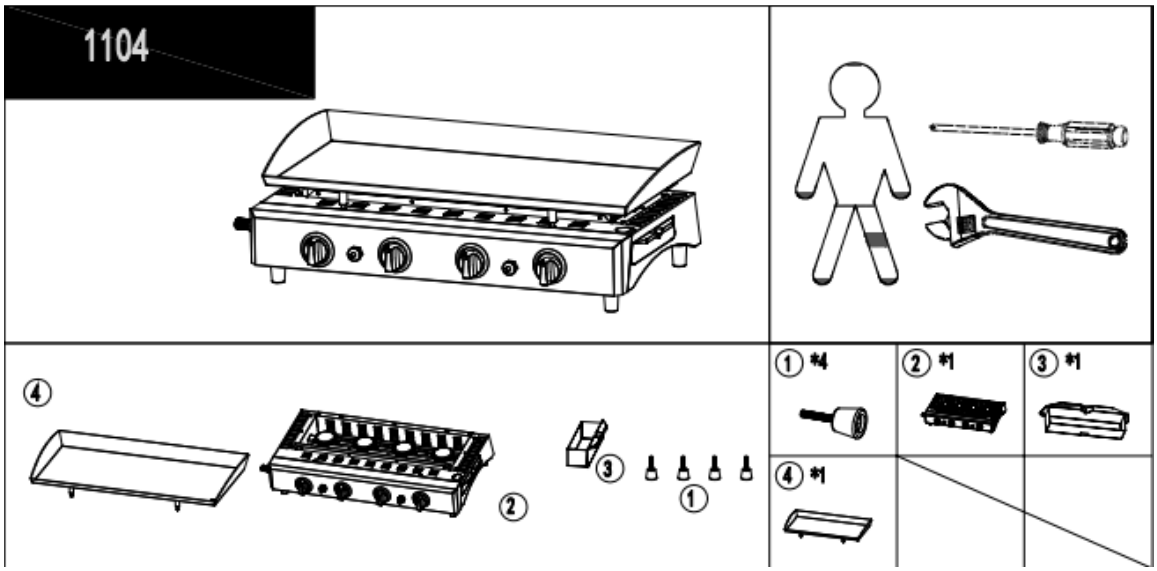

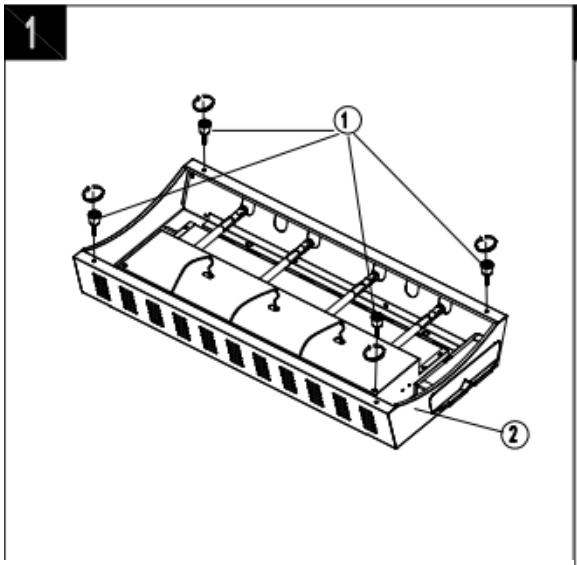

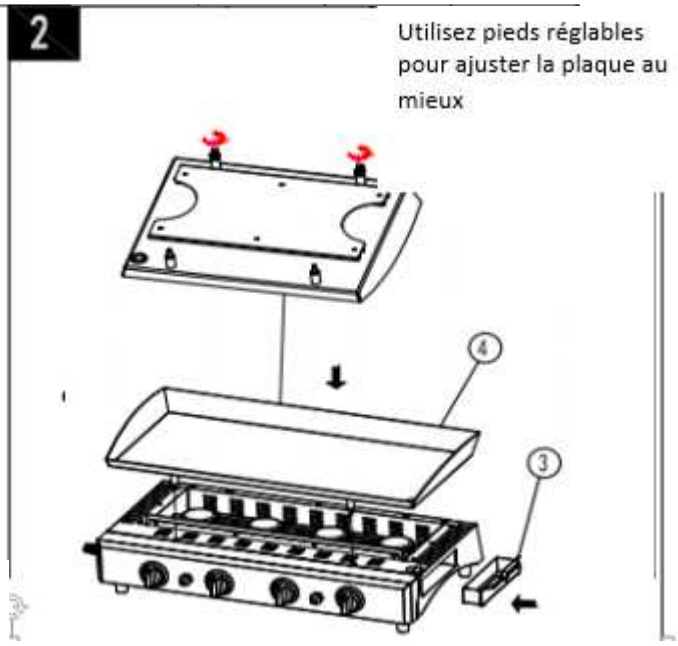

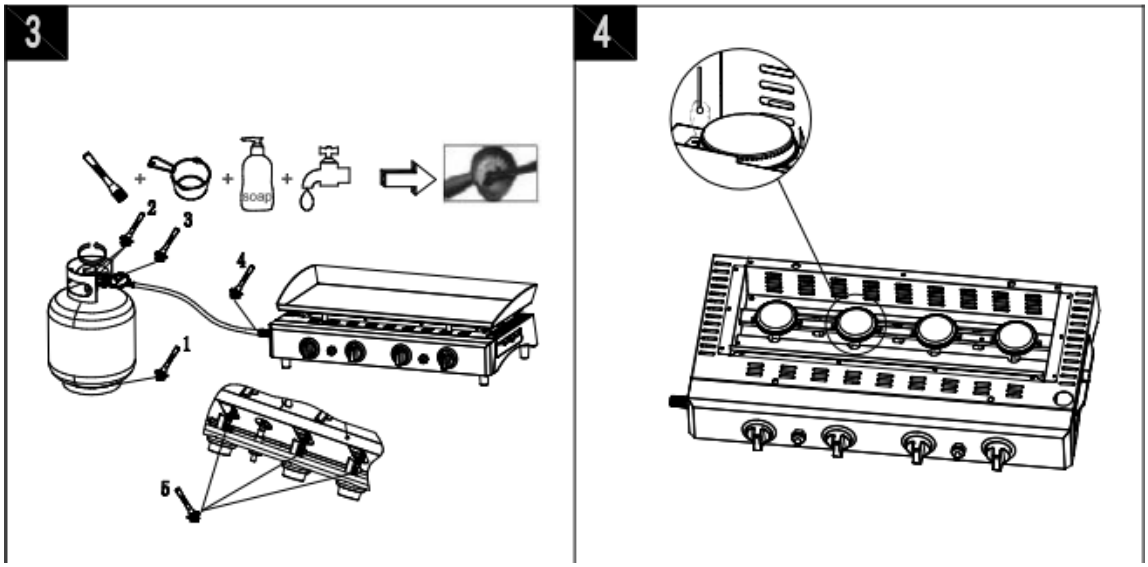

INSTRUCTIONS D'UTILISATION

Suivre correctement ce mode d'emploi afin d'éviter de sérieux dommages corporels ou matériels ainsi que pour maintenir l'appareil en bon état.

1. Suivre soigneusement les instructions de montage de l'appareil.
2. Branchez le tuyau de gaz à la plancha. Branchez le régulateur au tuyau.
3. Branchez le régulateur à la valve de la bonbonne de gaz en suivant les instructions fournies avec le régulateur.
4. Tournez tous les boutons de contrôle en position « Arrêt » (éteinte) avant d'ouvrir l'arrivée de gaz.
5. Utilisez le régulateur en fonction des instructions données.

INSTRUCTION D'ALLUMAGE : BRULEUR PRINCIPAL

1. Branchez la bonbonne de gaz à la plancha en suivant les instructions données avec le régulateur.
2. Tournez tous les boutons en position « Arrêt » (éteinte)
3. Allumez (en tournant le bouton « ON ») l'arrivée de gaz à partir de la bonbonne ou du régulateur (en suivant les instructions données avec le régulateur). Vérifiez qu'il n'y ait pas de fuite de gaz entre la bonbonne et le régulateur et la valve à l'aide d'eau savonneuse Toute fuite apparaîtra par des bulles au niveau de la fuite. Si une fuite est trouvée, n'utilisez pas la plancha. Demandez conseil à votre fournisseur de gaz ou au revendeur.
4. Pour allumer les brûleurs de gauche, appuyez sur l’un des boutons de gauche tout en tournant dans le sens inverse des aiguilles d'une montre jusqu'à la position plein régime (grande flamme) et tout en appuyant sur le bouton d'allumage (situé entre les deux boutons) 4 fois rapidement. Renouvelez l’opération avec l’autre brûleur de gauche. Ceci allumera les brûleurs gauches. Si ça ne marche pas, répétez l'opération.
5. Si les brûleurs ne s'allument pas après 2 essais, fermez l'arrivée de gaz (« Arrêt ») et attendez 5 minutes avant de réessayer de les allumer.

6. Si les brûleurs ne restent pas allumés, répétez l'étape 4.
7. Lorsque les brûleurs sont allumés. Ajustez la puissance en tournant le bouton pour augmenter ou baisser la puissance en le tournant vers les positions « petite flamme » ou « grande flamme ».
8. Pour allumer les brûleurs de droite, pressez sur l’un des boutons de droite tout en le tournant dans le sens inverse des aiguilles d'une montre jusqu'à la position « grande flamme » (pleine puissance), en même temps appuyez rapidement sur le bouton d'allumage (situé entre les deux boutons) 4 fois de suite. Renouvelez l’opération avec l’autre brûleur de droite. Ceci allumera les brûleurs droits. Si ça ne marche pas répétez l'opération.
9. Si les brûleurs ne s'allument pas après 2 essais, coupez l'arrivée de gaz (en tournant le bouton sur « Arrêt») et attendez 5 minutes avant de réessayer de les allumer.
10. Si les brûleurs ne restent pas allumés, répétez l'étape 8.
11. Lorsque les brûleurs choisis sont allumés. Ajustez la puissance en tournant le bouton vers les positions « petite flamme » ou « grande flamme ».
12. Pour éteindre la plancha, coupez l'arrivée de gaz en tournant le bouton de la valve ou du régulateur en position « Arrêt », en suivant les instructions fournies avec le régulateur. Tournez les boutons de tous les brûleurs dans les sens des aiguilles d'une montre, en position « Arrêt » (éteinte), lorsque les flammes sont éteintes.

Attention: Si l'un des brûleurs ne s’allume pas, tournez le bouton dans le sens des aiguilles d'une montre. Coupez l'arrivée de gaz de la valve. Attendez 5 minutes avant de réessayer de l’allumer.
Après utilisation, coupez l'arrivée de gaz de la valve ou du régulateur.
Si vous souhaitez rallumer l'appareil alors que vous l'utilisiez. Tournez tous les boutons, la valve de la bonbonne de gaz et le régulateur, en position « Arrêt » (éteinte). Attendez 5 minutes avant d'essayer de rallumer l'appareil. Si le problème persiste après avoir rallumé l'appareil, demandez de l'aide à votre fournisseur de gaz, ou au revendeur, ou à un technicien du gaz. N'essayez jamais de réparer le problème vous-même, cela pourrait entraîner de sérieux dommages corporels et/ou matériels.
Nettoyez l'appareil en retirant les graisses qui pourraient s'y être déposées avec un linge humide et un nettoyant doux avant de le ranger.
Rangez l'appareil dans un endroit propre et sec.
Ne rangez pas votre bonbonne de gaz à l'intérieur ; rangez-la dans un espace ventilé, à l'abri de la lumière du soleil.

BRANCHER LA BONBONNE DE GAZ A L'APPAREIL

Cet appareil est uniquement adapté à l'utilisation avec du butane ou du propane à basse pression, ou à un mélange de ces deux gaz, utilisés avec un régulateur de pression avec tuyau. Le tuyau doit être doit être fixé au régulateur et à l'appareil grâce à des serre joints pour tuyau.
- Utilisez un régulateur 28-30 mbar de catégorie I3+ pour butane et un régulateur de 37mbar de catégorie I3+ pour propane.
- Utilisez un régulateur 30 mbar de catégorie I3B/P(30)
- Utilisez un régulateur 37 mbar de catégorie I3B/P(37)
- Utilisez un régulateur 50 mbar de catégorie I3B/P(50)

Utilisez un régulateur adapté, certifié BSEN 12864:2001.
Consultez votre revendeur ou la compagnie LPG pour toute information au sujet d'un régulateur adapté à la bombonne de gaz que vous utiliserez.

AVANT UTILISATION, VERIFIEZ QU'IL N'Y AIT PAS DE FUITES
Ne cherchez jamais les fuites à l'aide d'une flamme, utilisez toujours une solution d'eau savonneuse.

CHERCHER UNE FUITE

Réalisez une solution d'eau savonneuse pour détecter les fuites en utilisant ¼ de savon et ¾ d'eau.
Vérifiez que la valve d'arrivée de gaz est en position « Arrêt », (éteinte).
Branchez le régulateur à la bonbonne de gaz et connectez le régulateur au tuyau et le tuyau à la plancha d'extérieur, vérifiez que les raccordements sont sûrs, puis allumer le gaz.
Frottez la solution savonneuse sur le tuyau et toutes les intersections et raccords. Si des bulles apparaissent, il y a une fuite, qui doit être réparée avant l'utilisation. Fermez l'arrivée de gaz s'il y a une fuite de gaz.
Après avoir réparé la fuite, refaites le test. Fermez la sortie de gaz de la bonbonne après avoir fait le test.
Si vous n'arrivez pas à reboucher la fuite, ne réessayez pas, appelez plutôt votre fournisseur de gaz.
Ces tests doivent être effectués à l'extérieur, dans un endroit bien aéré, loin d'une flamme et de toutes sources de chaleur importantes ou de combustibles inflammables.

REGULATEUR ET TUYAU

Utilisez UNIQUEMENT les régulateurs et tuyaux à faible pression approuvés par LPG (voir page5). La durée de vie d'un régulateur est d'environ 10 ans . Le régulateur doit être changé au plus tard 10 ans après sa date de fabrication.
L'utilisation d'un régulateur ou d'un tuyau inadapté est dangereuse ; vérifiez TOUJOURS que vous avez les éléments adaptés avant d'utiliser la plancha.
Le tuyau doit être conforme aux standards exigés par le pays d'utilisation. La longueur du tuyau doit être de 1.5 mètres (maximum). Un tuyau usé ou endommagé doit être remplacé. Assurez-vous que le tuyau n'est pas obstrué, noué, ou en contact avec une partie de la plancha, en dehors du raccord. Changez le tuyau lorsque les autorités le demandent et/ou en fonction de sa validité.
Le tuyau ne doit pas être plié ou noué lorsqu'il est attaché au régulateur et à la plancha. Aucune partie du tuyau ne devrait entrer en contact avec l'appareil.

RANGEMENT / STOCKAGE DE L'APPAREIL

Rangez l'appareil à l'intérieur est seulement possible si la bonbonne de gaz est débranchée et séparée de l'appareil. Lorsque l'appareil n'est pas utilisé pendant un moment, il doit être rangé dans son emballage d'origine dans un environnement propre et sec.

BONBONNE DE GAZ

L'appareil peut être utilisé avec n'importe quelle bouteille de gaz entre 4.5KG et 15KG pour le butane, et entre 3.9 KG et 13KG pour le propane. La bouteille de gaz ne doit pas tomber ou être manipulée trop brusquement ! Si l'appareil n'est pas utilisé, la bonbonne doit être débranchée. Remettre le bouchon de protection sur la bouteille de gaz après l'avoir débranché de l'appareil.
Le poids maximum d'une bouteille est de 6.75KG.
Les bouteilles de gaz doivent être rangée à l'extérieur, posées à la verticale, et hors de la portée des enfants.
La bouteille de gaz ne doit jamais être rangée à un endroit où la température peut atteindre plus de 50°C.
Ne pas ranger la bouteille de gaz à proximité de flammes, d'une veilleuse, ou d'une autre source de chaleur.
NE PAS FUMER. Si la bouteille de gaz est placée près d'une source de chaleur elle doit être déplacée.

NETTOYAGE ET ENTRETIEN

ATTENTION:

Tout nettoyage ou entretien doit être fait lorsque la plancha est éteinte et froide et l'arrivée de gaz de la bouteille fermée. Nous vous recommandons de faire entretenir l'appareil au moins une fois par an par un technicien qualifié en appareils utilisant du gaz. N'essayez pas d'entretenir l'appareil vous-même.

NETTOYAGE

Réalisez un « nettoyage par la chaleur » (en faisant chauffer la plancha) après chaque utilisation (pendant environ 15 minutes) permettra d'éliminer une partie des résidus de nourriture.

SURFACE EXTERIEURE

Utilisez des produits ménagers doux, ou du bicarbonate de soude et une solution d'eau chaude. De la poudre à récurer non abrasive peut aussi être utilisée sur les tâches difficiles, nettoyez ensuite avec de l'eau claire.

Si la surface supérieure, à l'intérieure de la plancha, ressemble à de la peinture qui s'écaille, il s'agit de graisse brûlée transformée en charbon. Nettoyez minutieusement avec une solution d'eau savonneuse. Rincez à l'eau clair et laissez sécher complètement. **N'utilisez jamais de nettoyant pour fours.**

INTERIEUR DU BAS DE LA PLANCHA

Enlevez les résidus à l'aide d'une brosse, d'un grattoir ou/et d'une éponge, lavez ensuite avec une solution d'eau savonneuse. Rincez à l'eau claire et laissez sécher complètement.
Nettoyez avec un linge doux et de l'eau savonneuse. Rincez à l'eau claire. N'utilisez pas de nettoyants abrasifs, de décapants ou un produit pour grills sur les parties en plastique.

GRILLE DE CUISSON

Utilisez de l'eau savonneuse. De la poudre à récurer non abrasive peut être utilisée sur les tâches difficiles, rincez ensuite à l'eau claire.

COLLECTEUR DE GRAISSE

Ne pas ouvrir le collecteur de graisses pendant l'utilisation.
Sortez le collecteur de graisse pour le nettoyer après utilisation.

NETTOYAGE DES BRULEURS

Coupez le gaz avec le bouton et débrancher la bonbonne.
Enlevez la grille de refroidissement
Nettoyez les brûleurs avec une brosse douce ou nettoyer avec un souffleur d'air compressé et un linge humide.
Nettoyez les trous obstrués à l'aide d'un cure pipe ou d'un fil métallique pointu (comme un trombone ouvert).

Vérifiez que les brûleurs ne soient pas endommagés (fissures, trous). Si le brûleur est abîmé, remplacez-le par un neuf. Réinstallez le brûleur, vérifiez que l'arrivée de gaz est correctement placée et sécurisée à l'intérieur du venturi du brûleur.
Dans certains cas votre plancha se rallumera à cause d'un insecte rampant à l'intérieur des venturi des brûleurs, ou d'une araignée faisant sa toile dans les brûleurs. Nettoyez alors les venturis à l'aide d'un goupillon, si le problème persiste, consulter votre revendeur de gaz.

ENTRETIEN

Votre plancha à gaz doit être entretenue tous les ans par un technicien compétent.

Mise au rebut correcte de l'appareil
(Equipement électrique et électronique)
(Applicable dans l'Union européenne et dans les autres pays d'Europe qui ont adopté des systèmes de collecte séparés)
La directive Européenne 2012/19/EU sur les Déchets des Equipements Electriques et Electroniques (DEEE), exige que les appareils ménagers usagés ne soient pas jetés dans le flux normal des déchets ménagers.

Les appareils usagés doivent être collectés séparément afin d'optimiser le taux de récupération et le recyclage des matériaux qui les composent et réduire l'impact sur la santé humaine et l'environnement.

Le symbole de la poubelle barrée est apposé sur tous les produits pour rappeler les obligations de la collecte séparée.

Les consommateurs devront contacter les autorités locales ou leur revendeur concernant la démarche à suivre pour l'enlèvement de leur appareil.

LIVOO
BP 61071
67452 Mundolsheim - FRANCE

- Photo non contractuelle
- Soucieux de la qualité de ses produits le constructeur se réserve le droit d'effectuer des modifications sans préavis