FAR one® TOOLS

FR	**Scie de table (Notice originale)**
EN	**Table saw (Original manual translation)**
DE	**Tischkreissiäge (Originalbetriebsanleitung)**
ES	**Sierra de mesa (Traduccion del manual originale)**
IT	**Sega da banco (Traduzione dell'avvertenza originale)**
PT	**Serra de messa (Tradução do livro de instruções original)**
NL	**Tafezaag (Vertaling van de originele instructies)**
EL	Λάμα Για Κοδρέλα **(Μετάφραση από τις πρωτότυπες οδηγίες)**
PL	**Pilarka stotowa tarezowa (Tłumaczenie z oryginalnej instrukcji)**
FI	**Pöytäsirkkeli (Käännös alkuperäisestä ohjeet)**
SV	**Bordeirkelsäg (Översättning från originalinstruktioner)**
BU	**Трион за маса** (Превод на оригиналната инструкция)
DA	**Bordsav (Oversættelse fra oprindelige brugsanvisning)**
RO	***Ferăstrău de banc (Traducere din instrucţiunile originale)***
RU	***Плоская пила (Перевод с оригинальной инструкции)***
TU	**Masa testeresi (Orijinal talimatlar çeviri)**
CS	**Stolní pila (Překlad z originálního návodu)**
SK	**Stolná píla (Preklad z originálneho návodu)**
HE	הכאלמ וחלושל רוסמ. (תוירוקמ תוארוהמ סוגרת)
AR	منشار منضدة عمل.(الترجمة من التعليمات الأصلية)
HU	**Asztali fűrész (Fordítás az eredeti utasítások)**
SL	**Namizna žaga (Prevod iz izvirnih navodil)**
ET	**Lauasaag (Tõlge originaal juhiseid)**
LV	**Stalinis pjūklas (Tulkojumā no instrukcijas oriģinālvalodā)**
LT	**Galda zāģis (Vertimas iš originalių instrukcijas)**
HR	**Pila za stol (Izvorni zapis)**

MJ4E
Professional Machine

© FAR GROUP EUROPE

113385-5-G-20200326

www.fartools.com

10 min

113385-5-Manual-G.indd 2 23/07/2020 15:12

Description et repérage des organes de la machine
Description and location of machine parts

A

Contenu du carton
Contents of box

C

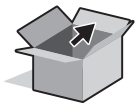

A x4

E x4

B x4

C x4

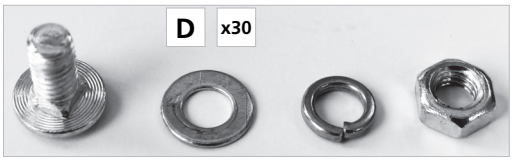
D x30

Copyright © - 2020 - Fargroup. All rights reserved.

Contenu du carton
Contents of box

C

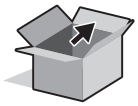

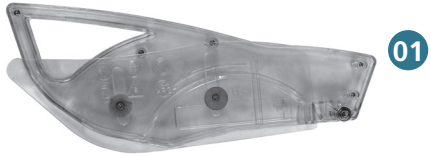

113385-5-Manual-G.indd 4 23/07/2020 15:12

Assemblage de la machine
Assembling the machine

D

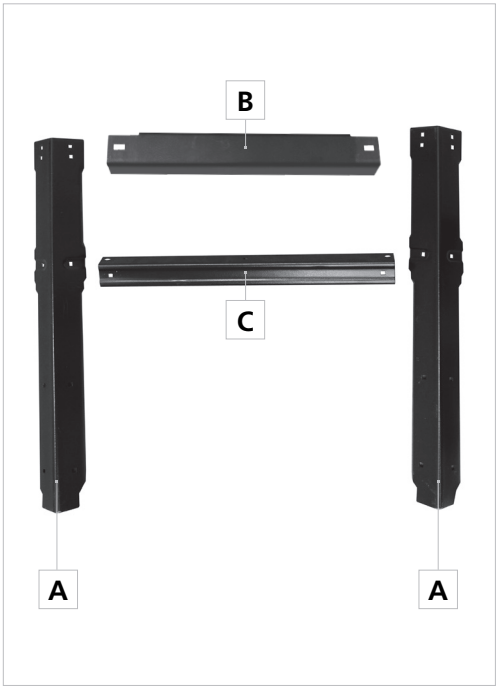

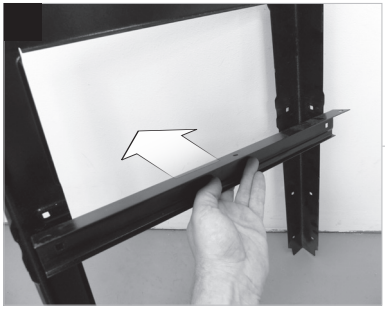

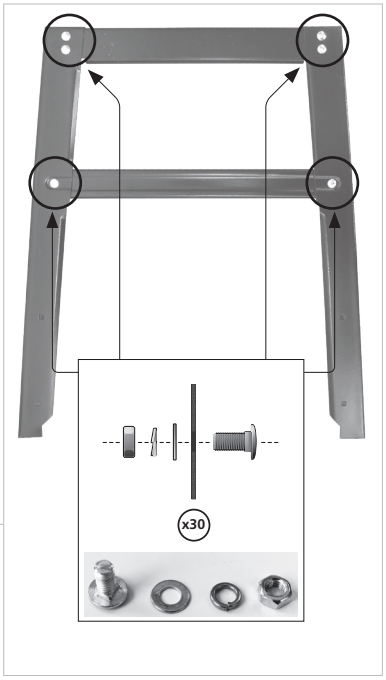

Copyright © - 2020 - Fargroup. All rights reserved.

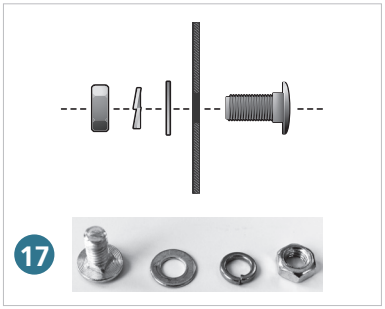

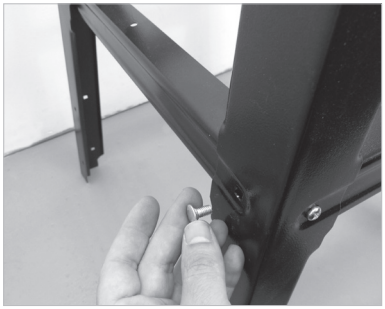

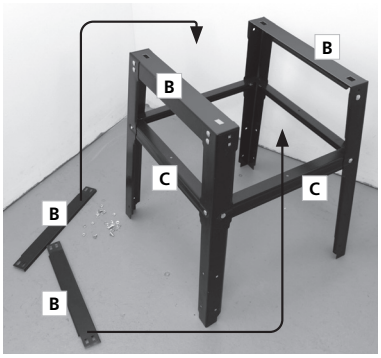

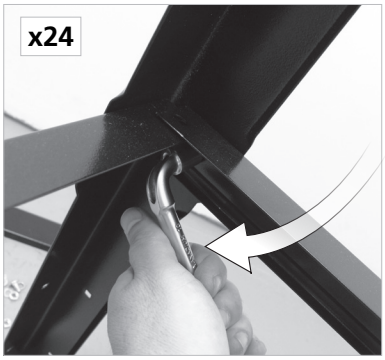

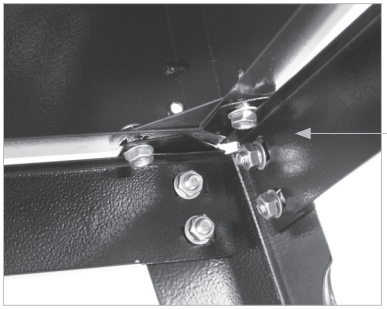

113385-5-Manual-G.indd 6 23/07/2020 15:12

Assemblage de la machine
Assembling the machine

D

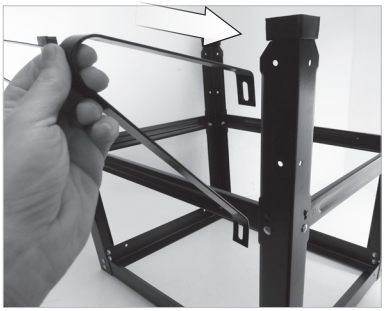

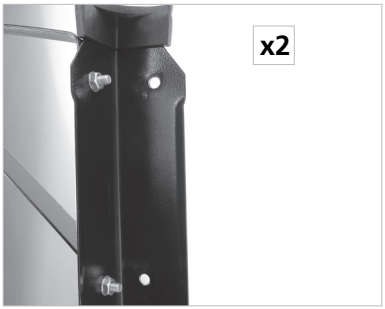

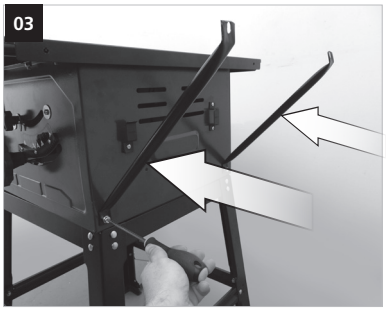

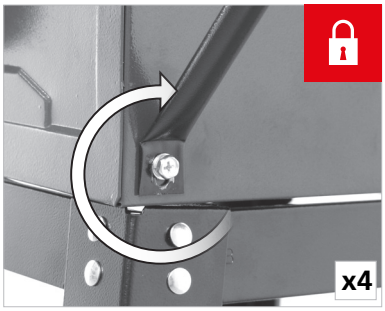

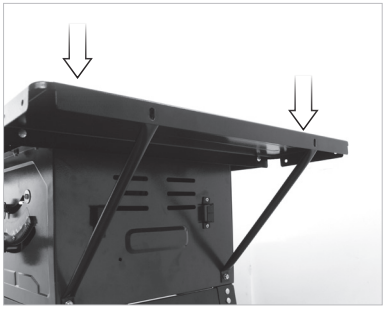

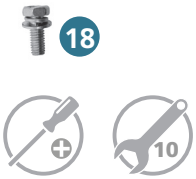

Copyright © - 2020 - Fargroup. All rights reserved.

Assemblage de la machine
Assembling the machine

D

04

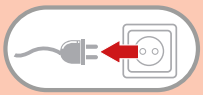

OFF

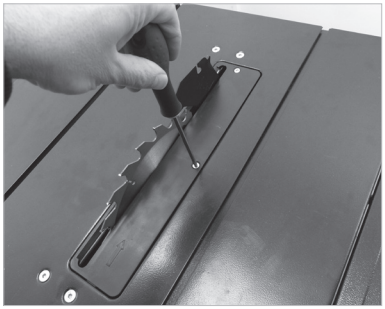

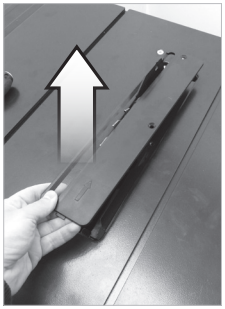

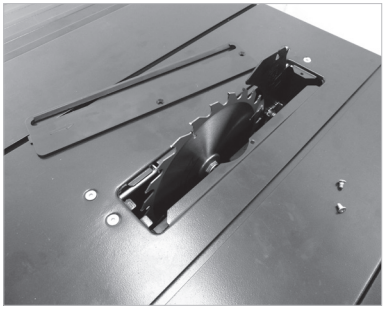

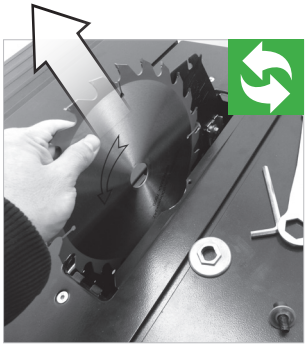

Option - Option - Option - Opcional -Opzione - Opção - Optie - Επιλογή – Opcja – Valinnainen - Tillval - **Допълнително** - Ekstra udstyr - Opţiune - **Опция** - seçenek / seçim - Volba - Voľba - היצפוא – رايتخإ – Opció - Možnost- Valik - Opcija - Izvēle

REF : 113831 - **60 T**

113385-5-Manual-G.indd 8 23/07/2020 15:12

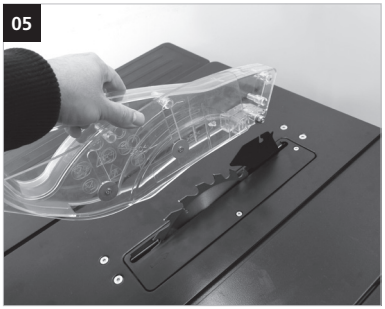

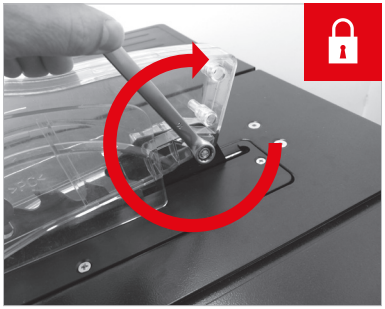

Fonctionnalité de la machine
Functions of the machine

E

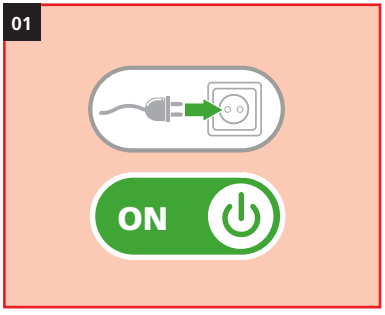

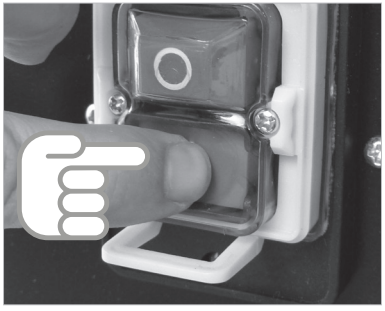

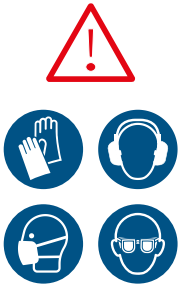

Copyright © - 2020 - Fargroup. All rights reserved.

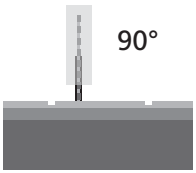

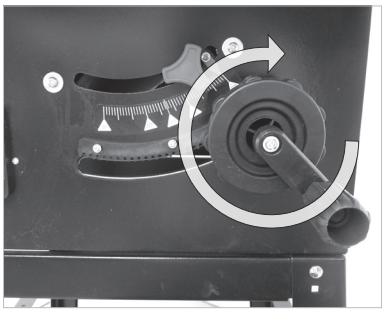

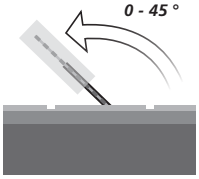

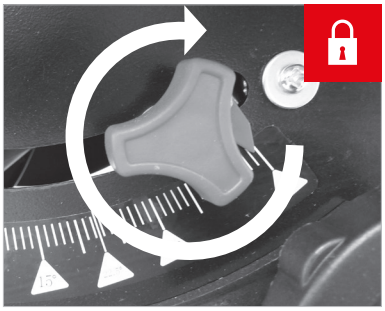

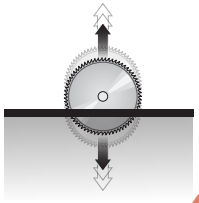

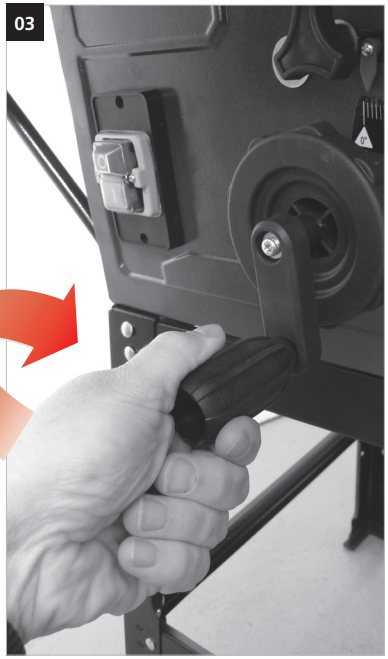

113385-5-Manual-G.indd 10 23/07/2020 15:12

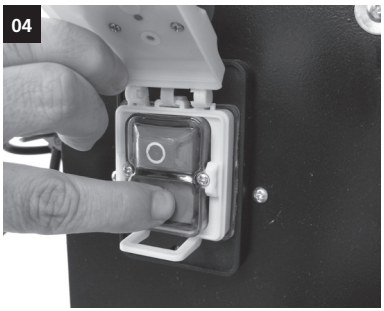

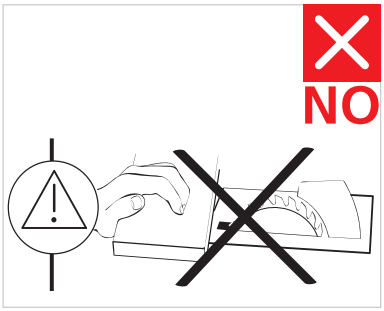

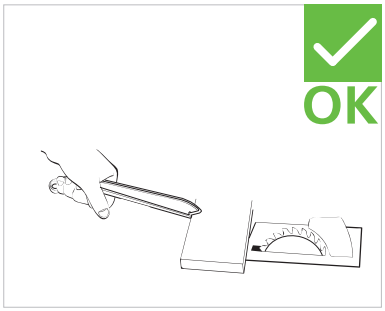

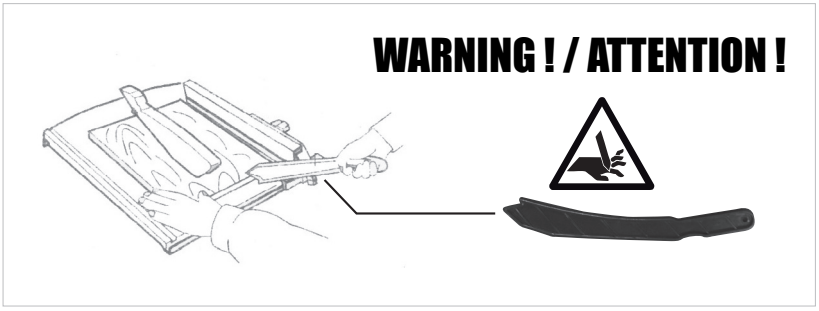

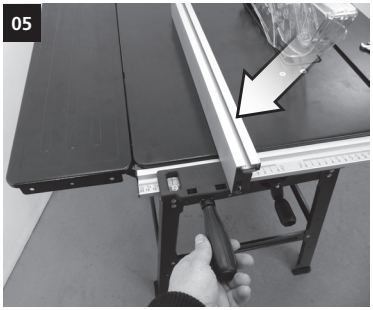

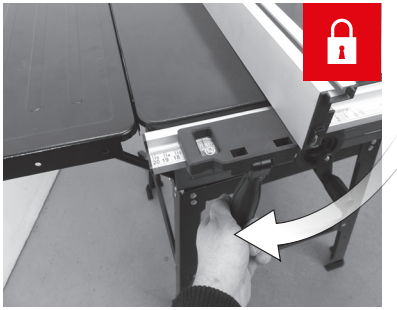

Copyright © - 2020 - Fargroup. All rights reserved.

08

05

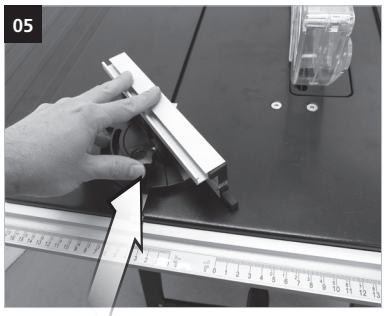

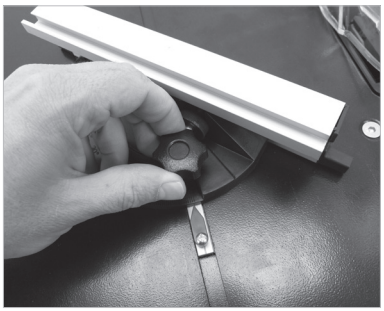

06

08

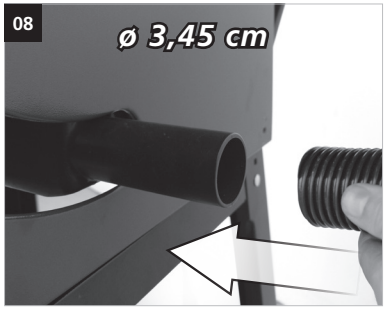

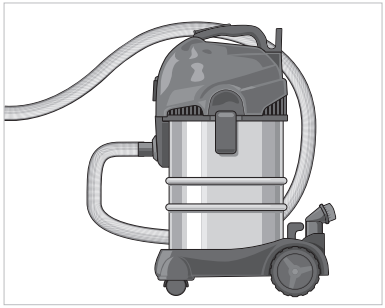

113385-5-Manual-G.indd 12 23/07/2020 15:13

Remplacement des consommables
Consumables replacing

G

01

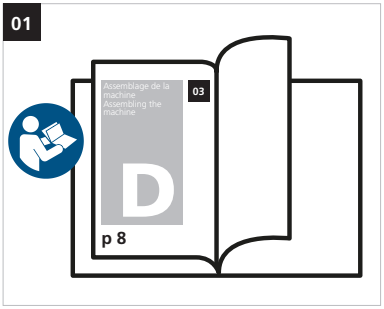

Copyright © - 2020 - Fargroup. All rights reserved.

113385-5-Manual-G.indd 13 23/07/2020 15:13

Description et repérage des organes de la machine

FIG. A & B

01 Carter de protection
02 Interrupteur
03 Lame
04 Inclinaison de lame
05 Réglage hauteur de coupe
06 Couteau diviseur
07 Guide parallèle
08 Guide d'angle
09 -
10 -
11 -
12 -
13 Extensions de table
14 Châssis
15 Poussoir
16 -

Contenu du carton

FIG. C

Assemblage de la machine

FIG. D

01 Montage du châssis
02 -
03 Montage des extensions
04 Montage de la lame
05 Montage du carter
06 -

Fonctionnalité de la machine

FIG. E

01 Mise en marche et arrêt
02 Inclinaison de la lame
03 Réglage hauteur de coupe
04 Utilisation du poussoir
05 Utilisation des guides
06 Transport
07 -
08 Raccordement à un aspirateur
09 -
10 -

Réglages de la machine

FIG. F

01 -
02 -
03 -
04 -

FR

Remplacement des consommables

FIG. G

01 Changement de la lame
02 Changement des courroies
03 Changement des charbons

Entretien, recommandations et conseils

01 Ne pas utiliser pour la coupe de bois de chauffage
02 Le choix de la lame est important. Adapter la denture au matériau à couper.

- < 36 dents = Coupe rapide, délignage, sur bois tendre.
- 36 à 60 dents = Coupe de dérivé du bois (aggloméré, stratifié...). Coupe de bois dur.
- > 60 dents = Coupe précise. Coupe de matière plastique. Coupe de petite section.

03 -
04 -
05 -
06 -

113385-5-Manual-G.indd 14 23/07/2020 15:13

Description and location of machine parts

FIG. A & B

01 Protection guard
02 Switch
03 Blade
04 Blade inclination
05 Setting cutting height
06 Board splitter
07 Parallel guide
08 Angle guide
09 -
10 -
11 -
12 -
13 Table extensions
14 Chassis
15 Pushbutton
16 -

Contents of box

FIG. C

Assembling the machine

FIG. D

01 Mounting of chassis
02 -
03 Mounting of extensions
04 Blade assembly
05 Mounting of guard
06 -

Functions of the machine

FIG. E

01 Switch on/off
02 Blade inclination
03 Setting cutting height
04 Use of the pushbutton
05 Use of the guides
06 Transport
07 -
08 Connection to a vacuum cleaner
09 -
10 -

Settings of the machine

FIG. F

01 -
02 -
03 -
04 -

EN

Replacing consumables

FIG. G

01 Changing the blade
02 Belt replacement
03 Changing the carbon rods

Cleaning and maintenance

01 Do not use for cutting logs
02 The choice of blade is important. Adapt the saw teeth to the material to be cut.

- < 36 teeth = Rapid cut, edging, on soft wood.
- 36 to 60 teeth = Cutting wood products (chipboard, laminates etc.). Cutting hard wood.
- > 60 teeth = Precise cutting. Cutting plastic.

Cutting small sections.

03 -
04 -
05 -
06 -

Copyright © - 2020 - Fargroup. All rights reserved.

113385-5-Manual-G.indd 15 23/07/2020 15:13

Beschreibung und Kennzeichnung der Maschinenteile

FIG. A & B

01 Schutzgehäuse
02 Schalter
03 Messer
04 Messerneigung
05 Einstellung der Schneidehöhe
06 Trennmesser
07 Parallelführung
08 Winkelführung
09 -
10 -
11 -
12 -
13 Tischverlängerungen
14 Gestell
15 Drückerführung
16 -

Inhalt der Verpackung

FIG. C

Zusammenbau der Maschine

FIG. D

01 Gestell anbringen
02 -
03 Verlängerungen anbringen
04 Messermontage
05 Gehäuse anbringen
06 -

Funktionen der Maschine

FIG. E

01 Ein und Ausschalten
02 Messerneigung
03 Einstellung der Schneidehöhe
04 Verwendung der Drückerführung
05 An Staubsauger anschließen
06 Transport
07 -
08 An Staubsauger anschließen
09 -
10 -

Einstellungen der Maschine

FIG. F

01 -
02 -
03 -
04 -

DE

Auswechseln der Verschleißteile

FIG. G

01 Blatt auswechseln
02 Riemenwechsel
03 Schleifkohlen auswechseln

Reinigung und Wartung

01 Nicht zum Schneiden von Brennholz verwenden.
02 Die Wahl des richtigen Messer ist sehr wichtig.
Die Zahnung an das zu schneidende Material anpassen.

- <36 Zähne= schnelles Schneiden, Besäumen von weichen Hölzern.
- 36 bis 60 Zähne = Schneiden von Holzderivaten (Spanholz, Sperrholz …). Schneiden von Hartholz.
- >60 Zähne = Präzises Schneiden. Schneiden von Kunststoffen.

Schneiden von kleinen Querschnitten.

03 -
04 -
05 -
06 -

113385-5-Manual-G.indd 16 23/07/2020 15:13

Descripción y localización de los elementos de la máquina

FIG. A & B

01 Cárter de protección
02 Interruptor
03 Hoja
04 Inclinación de la hoja
05 Regulación de la altura de corte
06 Cuchillo divisor
07 Guía paralela
08 Guía angular
09 -
10 -
11 -
12 -
13 Extensiones de la mesa
14 Bastidor
15 Empujador
16 -

Contenido del cartón

FIG. C

Ensamblaje de la máquina

FIG. D

01 Montaje del bastidor
02 -
03 Montaje de las extensiones
04 Montaje de la hoja
05 Montaje del cárter
06 -

Funcionalidad de la máquina

FIG. E

01 Puesta en marcha y parada
02 Inclinación de la hoja
03 Regulación de la altura de corte
04 Utilización del empujador
05 Utilización de las guías
06 Transporte
07 -
08 Empalme con un aspirador
09 -
10 -

Ajustes de la máquina

FIG. F

01 -
02 -
03 -
04 -

ES

Cambio de los consumibles

FIG. G

01 Cambio de hoja
02 Cambio de las correas
03 Cambio de los carbones

Limpieza y mantenimiento

01 No utilizar para cortar leña de calefacción
02 La elección de la hoja es importante. Adaptar los dientes al material que se tiene que cortar.

- < 36 dientes = Corte rápido, canteado, en madera blanda.
- 36 a 60 dientes = Corte de derivados de madera (conglomerado, estratificado...). Corte de madera dura.
- > 60 dientes = Corte preciso. Corte de materias plásticas.

Corte de pequeñas secciones.

03 -
04 -
05 -
06 -

Copyright © - 2020 - Fargroup. All rights reserved.

Descrizione e localizzazione degli organi della macchina

FIG. A & B

01 Carter di protezione
02 Interruttore
03 Lama
04 Inclinazione della lama
05 Regolazione in altezza del taglio
06 Coltello divisore
07 Guida parallela
08 Guida ad angolo
09 -
10 -
11 -
12 -
13 Estensioni del tavolo
14 Telaio
15 Punteria
16 -

Contenuto della scatola

FIG. C

Assemblaggio della macchina

FIG. D

01 Montaggio delle pile
02 -
03 Montaggio delle estensioni
04 Montaggio della lama
05 Montaggio del carter
06 -

Funzionalità della macchina

FIG. E

01 Avvio e arresto
02 Inclinazione della lama
03 Regolazione in altezza del taglio
04 Utilizzazione della punteria
05 Utilizzazione delle guide
06 Trasporto
07 -
08 Raccordo ad un aspiratore
09 -
10 -

Regolazioni della macchina

FIG. F

01 -
02 -
03 -
04 -

IT

Sostituzione dei pezzi di ricambio

FIG. G

01 Cambiare la lama
02 Sostituzione delle cinghie
03 Cambiare i carboni

Pulizia e manutenzione

01 Non usare per tagliare la legna
02 La scelta della lama è importante.
Adattare la dentatura al materiale da tagliare.

- < 36 denti = Taglio rapido, rifilatura, su legno dolce.
- da 36 a 60 denti = Taglio del derivato del legno (conglomerato, stratificato...). Taglio del legno duro.
- > 60 denti = Taglio preciso. Taglio di materie plastiche.

Taglio di piccole sezioni.

03 -
04 -
05 -
06 -

113385-5-Manual-G.indd 18 23/07/2020 15:13

Descrição e identificação dos órgãos

FIG. A & B

01 Cárter de proteção
02 Interruptor
03 Lâmina
04 Inclinação da lâmina
05 Ajuste da altura de corte
06 Lâmina separadora
07 Guia paralela
08 Guia angular
09 -
10 -
11 -
12 -
13 Extensões de mesa
14 Chassis
15 Empurrador
16 -

Conteúdo da caixa

FIG. C

Montagem da máquina

FIG. D

01 Montagem do chassis
02 -
03 Montagem das extensões
04 Montagem da lâmina
05 Montagem do cárter
06 -

Funcionalidade da máquina

FIG. E

01 Accionamento e paragem
02 Inclinação da lâmina
03 Ajuste da altura de corte
04 Utilização do empurrador
05 Utilização das guias
06 Transporte
07 -
08 Ligação a um aspirador
09 -
10 -

Ajustes da máquina

FIG. F

01 -
02 -
03 -
04 -

PT

Substituição de consumíveis

FIG. G

01 Substituição da lâmina
02 Substituição das correias
03 Mudança dos carvões

Limpeza e manutenção preventiva

01 Não utilizar para o corte de madeira de lenha
02 A escolha da lâmina é importante. Adaptar os dentes ao material a cortar.

- < 36 dentes = Corte rápido, corte longitudinal, em madeira macia.
- 36 a 60 dentes = Corte de derivados de madeira (aglomerados, estratificados, etc.). Corte de madeira dura.
- > 60 dentes = Corte preciso. Corte de matérias plásticas. Corte de pequena secção.

03 -
04 -
05 -
06 -

Copyright © - 2020 - Fargroup. All rights reserved.

Beschrijving en plaatsbepaling van de onderdelen van de machine

FIG. A & B

01 Beschermmantel
02 Schakelaar
03 Zaagblad
04 Kantelhoek van het zaagblad
05 Hoogte-instelling van de snede
06 Verdeelmes
07 Parallelle geleider
08 Profielgeleider
09 -
10 -
11 -
12 -
13 Tafelverlengingen
14 Chassis
15 Drukknop
16 -

Inhoud van het karton

FIG. C

Assemblage van de machine

FIG. D

01 Montage van het chassis
02 -
03 Montage van de verlengingen
04 Montage van het zaagblad
05 Montage van het carter
06 -

Functionaliteit van de machine

FIG. E

01 Aanzetten en stoppen
02 Kantelhoek van het zaagblad
03 Hoogte-instelling van de snede
04 Gebruik van de drukknop
05 Gebruik van de geleiders
06 Transport
07 -
08 Aansluiting op een stofzuiger
09 -
10 -

Afstellingen van de machine

FIG. F

01 -
02 -
03 -
04 -

NL

Vervanging van de accessoires

FIG. G

01 Verandering van de lamel
02 De rubberbanden van de wielen vervangen
03 Verandering van de koolborstels

Reiniging en onderhoud

01 Niet gebruiken om brandhout te zagen
02 De keuze van het zaagblad is belangrijk. De tanden moeten aangepast zijn aan het te zagen materiaal.

- <36 tanden = snel zagen, markeren op zacht hout.
- 36 à 60 tanden= zagen van houtderivaten (spaanderplaat, gelaagd hout...). Zagen van hard hout.
- >60 tanden = nauwkeurig zagen. Zagen van plastics.

Zagen van dunne stukken.

03 -
04 -
05 -
06 -

113385-5-Manual-G.indd 20 23/07/2020 15:13

Περιγραφή και εντοπισμός των οργάνων της μηχανής

FIG. A & B

01 προστατευτικό κιβώτιο
02 διακόπτης
03 λάμα
04 κλίση της λάμας
05 Ρυθμιστής ύψους κοπής
06 Μαχαίρι διαίρεσης
07 οδηγός χάρακας
08 οδηγός γωνίας
09 –
10 –
11 –
12 –
13 –
14 Πλαίσιο
15 Πιεστήρας
16 –

Περιεχόμενου του χάρτινου κουτιού.

FIG. C

Συναρμολόγηση της μηχανής

FIG. D

01 Μοντάρισμα του πλαισίου
02 –
03 Μοντάρισμα των προεκτάσεων
04 Συναρμολόγηση της λάμας
05 Μοντάρισμα του δίσκου
06 –

Λειτουργικότητα της μηχανής

FIG. E

01 Θέση σε λειτουργία
02 κλίση της λάμας
03 Ρυθμιστής ύψους κοπής
04 Χρήση του πιεστήρα
05 Χρησιμοποίηση οδηγών
06 μεταφορά
07 –
08 Σύνδεση με αναρροφητήρα.
09 –
10 –

Ρυθμίσεις της μηχανής

FIG. F

01 -
02 -
03 -
04 -

Αντικατάσταση των αναλώσιμων.

FIG. G

01 Αλλαγή λάμας
02 Αλλαγή ιμάντων
03 Αλλαγή των καρβουνακίων

Καθαρισμός και συντήρηση

01 Μη το χρησιμοποιείτε για την κοπή ξύλου για θέρμανση
02 Η επιλογή της λάμας είναι σημαντική. Προσαρμόστε την οδόντωση στο υλικό που προορίζεται για κοπή.

– <36 δόντια = γρήγορη κοπή, κοπή άκρων, επάνω σε μαλακό ξύλο.
– 36 έως 60 δόντια = Κοπή παράγωγων ξύλου (πλινθάνθρακας, στρώση από πλαστική ύλη...). Κοπή σκληρού ξύλου.
– >60 δόντια = Ακριβής κοπή. Κοπή πλαστικού υλικού. Κοπή μικρού τμήματος.

03 –
04 –
05 –
06 –

Copyright © - 2020 - Fargroup. All rights reserved.

Opis i oznaczenie elementów

FIG. A & B

01 Obudowa
02 Wyłącznik
03 Piła
04 Nachylenie piły
05 Regulacja wysokości cięcia
06 Nóż rozdzielający
07 Prowadnica równoległa
08 Prowadnica kątowa
09 -
10 -
11 -
12 -
13 Ozszerzenie stołu
14 Rama
15 Przycisk
16 -

Zawartość opakowania

FIG. C

Montaż maszyny

FIG. D

01 Montaż baterii
02 -
03 Montaż ramy
04 Montaż piły
05 Montaż rozszerzeń
06 -

Funkcje maszyny

FIG. E

01 Włączanie / wyłączanie
02 Nachylenie piły
03 Regulacja wysokości cięcia
04 Stosowanie przycisku
05 Zastosowanie prowadnic
06 Transport
07 -
08 Używanie oświetlenia
09 -
10 -

Regulacja maszyny

FIG. F

01 -
02 -
03 -
04 -

PL

Wymiana elementów zużywających się

FIG. G

01 Regulacja celownika laserowego
02 Wymiana pasów napędowych
03 Wymiana szczotek

Konserwacja i czyszczenie

01 Nie używać do cięcia drewna opałowego
02 Ważny jest wybór piły Dopasować uzębienie piły do ciętego materiału.

- <36 zęby = Szybkie cięcie, obrzynanie miękkiego drewna.
- 36 do 60 zębów = Cięcie produktów drewnopochodnych (płyt wiórowych, sklejek...). Cięcie twardego drewna.
- >60 zębów = Cięcie precyzyjne. Cięcie tworzyw sztucznych.

Cięcie małych przekrojów.

03 -
04 -
05 -
06 -

113385-5-Manual-G.indd 22 23/07/2020 15:13

Laitteen osien kuvaus ja sijainti

FIG. A & B

01 Suojakansi
02 Katkaisija
03 Terä
04 Terän kallistus
05 Leikkauksen korkeuden säätö
06 Jakoterä
07 Rinnakkaisohjain
08 Kulmaohjain
09 -
10 -
11 -
12 -
13 Alustan jatkeet
14 Runko
15 Työntökappale
16 -

Laatikon sisältö

FIG. C

Laitteen kokoaminen

FIG. D

01 Rungon asennus
02 -
03 Jatkosten asennus
04 Terän asennus
05 Suojakannen asennus.
06 -

Pumpun toiminta

FIG. E

01 Käynnistys ja sammutus
02 Terän kallistus
03 Leikkauksen korkeuden säätö
04 Työntökappaleen käyttö
05 Ohjainten käyttö
06 Kuljetus
07 -
08 Imuriliitos
09 -
10 -

Laitteen säädöt

FIG. F

01 -
02 -
03 -
04 -

Kuluvien osien vaihtaminen

FIG. G

01 Teränvaihto
02 Hihnojen vaihto
03 Schleifkohlen auswechseln

Puhdistus ja kunnossapito

01 Älä käytä polttopuiden leikkaamiseen
02 Terän valinta on tärkeää. Valitse hammastus leikattavan materiaalin mukaan.

- <36 hammasta = Nopea leikkaus, linjaus pehmeällä puulla.
- 36 - 60 hammasta = Puuvalmisteet (kuitulevy, vanerit...). Kovan puun leikkaus.
- >60 hammasta = Tarkka leikkaus. Muovimateriaalin leikkaus. Pienen kappaleen leikkaus.

03 -
04 -
05 -
06 -

Copyright © - 2020 - Fargroup. All rights reserved.

Beskrivning och märkning av maskinens delar

FIG. A & B

01 Skyddskåpa
02 Brytare
03 Blad
04 Bladlutning
05 Inställning av kapningshöjden
06 Delninsskiva
07 Parallellanhåll
08 Vinkelanhåll
09 -
10 -
11 -
12 -
13 Bordsförlängningar
14 Chassi
15 Tryckknapp
16 -

Innehåll i kartongen

FIG. C

Montering av maskinen

FIG. D

01 Montering av chassiet
02 -
03 Montering av förlängningarna
04 Montering av bladet
05 Montering av kåpan
06 -

Maskinens funktion

FIG. E

01 Start och stopp
02 Montering av bladet
03 Inställning av kapningshöjden
04 Användning av tryckknappen
05 Användning av anhållen
06 Transport
07 -
08 Inkoppling till dammuppsug
09 -
10 -

Maskinens inställningar

FIG. F

01 -
02 -
03 -
04 -

SV

Byte av förbrukningsmedel

FIG. G

01 Byte av blad
02 Rembyte
03 Byte av kolstavar

Rengöring och underhåll

01 Använd ej för vedsågning
02 Valet av blad är viktigt. Anpassa tandningen till materialet som skall kapas.

- <36 tänder = Snabbkapning, kantning, på mjukt trä.
- 36 till 60 tänder = Kapning av träsammansättningar (spånplattor, laminat ...). Kapning av hårt trä.
-> 60 tänder = exakt cut. Skuren plast. Små snitt.

03 -
04 -
05 -
06 -

113385-5-Manual-G.indd 24 23/07/2020 15:13

BU

Описание и местоположение на частите на машината

FIG. A & B

01 картер за защита
02 прекъсвач
03 Нож
04 Наклон на ножа
05 Регулиране височината на среза
06 Ножовка делителен механизъм
07 Направляваща паралелна част
08 Направляваща ъглова част
09 -
10 -
11 -
12 -
13 разширения на дъска
14 Шаси
15 Команден бутон
16 -

Съдържание на кутията

FIG. C

Сглобяване на машината

FIG. D

01 Монтаж на шаси
02 -
03 Монтаж на разширенията
04 Монтиране на ножа
05 Монтаж на картер
06 -

Функциониране на машината

FIG. E

01 Пускане и спиране
02 Наклон на ножа
03 Регулиране височината на среза
04 Употреба на бутона
05 Използване на направляващите части
06 Транспорт
07 -
08 Свързване към аспиратор
09 -
10 -

реглаж на машината

FIG. F

01 -
02 -
03 -
04 -

Подмяна на консумативите

FIG. G

01 Смяна на острието
02 Подмяна на ремъците
03 Подмяна на графитни четки на електродвигател

Почистване и поддръжка

01 Не използвайте за рязане на дърва за огрев
02 Изборът на ножа е важен. Избирайте режещия инструмент според естеството на материала за рязане

- по-малко от 36 зъба = Бързо рязане, белене, за мека дървесина
-36 до 60 зъба = Рязане на дървени изделия (пресовани, слоести, ...). Рязане на твърдо дърво
- повече от 60 зъба = Прецизно рязане. Рязане на пластмаса. Рязане на малки сечения

03 -
04 -
05 -
06 -

Copyright © - 2020 - Fargroup. All rights reserved.

113385-5-Manual-G.indd 25 23/07/2020 15:13

Beskrivelse og nummerering af maskinens organer

FIG. A & B

01 Beskyttende hus
02 Kontakt
03 Blad
04 Bladets hældning
05 Indstilling af skærehøjde
06 Spaltekniv
07 Parallelstyr
08 Vinkelstyr
09 -
10 -
11 -
12 -
13 forlængelser til bordet
14 Chassis
15 Trykker
16 -

Papkassens indhold

FIG. C

Samling af maskinen

FIG. D

01 Montering af chassis
02 -
03 Montering af forlængelser
04 Montering af bladet
05 Montering af hus
06 -

Maskinens virkemåde

FIG. E

01 Start og stop
02 Bladets hældning
03 Indstilling af skærehøjde
04 Brug af trykker
05 Bryg af styr
06 Transport
07 -
08 Tilslutning til en støvsuger
09 -
10 -

Maskinens indstillinger

FIG. F

01 -
02 -
03 -
04 -

DA

Udskiftning af forbrugsartikler

FIG. G

01 Udskiftning af klinge
02 Udskiftning af remme
03 Udskiftning af kul

Rengøring og vedligeholdelse

01 Må ikke bruges til skæring af træ til brænde
02 Det er vigtigt at vælge det rigtige blad. Bladets fortanding skal svare til det materiale, der skal skæres.
<36 tænder = Hurtig skæring, udsavning, blødt træ.
- 36 til 60 tænder = Skæring af træprodukter (sammenpresset, krydsfiner...). Skæring af hårdt træ.
- >60 tænder = Præcis skæring. Skæring af materialer i plast. Skæring med lille tværsnit.
03 -
04 -
05 -
06 -

113385-5-Manual-G.indd 26 23/07/2020 15:13

Descrierea şi identificarea organelor maşinii

FIG. A & B

01 Carcasă de protecţie
02 Intrerupător
03 Lamă
04 Inclinarea lamei
05 Reglarea înălţimii de tăiere
06 Cuţit divizor
07 Elemente paralele de ghidare
08 Elemente unghiulare de ghidare.
09 -
10 -
11 -
12 -
13 Extensii masă
14 Cadru
15 Buton
16 -

Conţinutul cartonului

FIG. C

Asamblarea maşinii

FIG. D

01 Montarea cadrului
02 -
03 Montarea extensiilor
04 Montarea lamei
05 Montarea carcasei
06 -

Funcţionarea maşinii

FIG. E

01 Pornire şi oprire
02 Inclinarea lamei
03 Reglarea înălţimii de tăiere
04 Utilizarea butonului
05 Utilizarea pieselor de ghidare
06 Utilizarea butonului
07 -
08 Racordarea la un aspirator
09 -
10 -

Reglajele maşinii

FIG. F

01 -
02 -
03 -
04 -

Inlocuirea consumabilelor

FIG. G

01 Schimbarea lamei
02 Schimbarea învelişurilor de cauciuc ale volanelor
03 Schimbarea cărbunilor

Curăţare şi întreţinere

01 A nu se utiliza pentru tăierea lemnelor de foc
02 Alegerea lamei este importantă. Adaptaţi dinţarea în funcţie de materialul de tăiat.

- <36 dinţi = Tăiere rapidă, refecare, pentru lemn moale.
- între 36 şi 60 dinţi= Tăierea derivatelor din lemn (aglomerat, stratificat...). Tăierea lemnelor tari.
-> 60 dinti = tăiate precise. Tăietură din plastic.

Mică secţiune tăiată.

03 -
04 -
05 -
06 -

Copyright © - 2020 - Fargroup. All rights reserved.

Описание и перечисление элементов машины

FIG. A & B

01 защитный кожух
02 переключатель
03 Полотно
04 Наклон полотна
05 Регулировка высоты реза
06 Нож-разделитель
07 Параллельные направляющие
08 Угловые направляющие
09 -
10 -
11 -
12 -
13 Расширители для стола
14 Шасси
15 Толкатель
16 -

Содержимое коробки

FIG. C

Сборка машины

FIG. D

01 Монтаж шасси
02 -
03 Монтаж расширителей
04 Установка полотна
05 Монтаж кожуха
06 -

Функциональность машины

FIG. E

01 Запуск и останов
02 Наклон полотна
03 Регулировка высоты реза
04 Использование толкателя
05 Использование направляющих
06 Транспортировка
07 -
08 Соединение с аспиратором
09 -
10 -

регулировка машины

FIG. F

01 -
02 -
03 -
04 -

RU

Замена расходных материалов

FIG. G

01 Замена лезвия
02 Замена стяжных резиновых хомутов маховиков
03 Замена углеродных щеток

Чистка и техническое обслуживание

01 Не используйте для распиловки дров
02 Выбор полотна имеет большое значение. Зубцы полотна должны соответствовать обрабатываемому материалу.

- <36 зубцов = Быстрая распиловка, обрезка кромок, для мягкой древесины.
- 36 - 60 зубцов = Распиловка древесных материалов (прессованной, многослойной древесины и т.д.). Твердая древесина.
- >60 зубцов = Точная распиловка. Распиловка пластмассы и заготовок небольшого сечения.

03 -
04 -
05 -
06 -

113385-5-Manual-G.indd 28 23/07/2020 15:13

Makinenin organlarının tasviri ve bulunması

FIG. A & B

01 Koruma karteri
02 Anahtar
03 Bıçak
04 Bıçak eğimi
05 Kesim yüksekliği ayarı
06 Bölme bıçağı
07 Paralel kılavuz
08 Açı kılavuzu
09 -
10 -
11 -
12 -
13 Tablanın uzatılması
14 Şasi
15 İtici
16 -

Kartonun içeriği

FIG. C

Makinenin montajı

FIG. D

01 Şasinin takılması
02 -
03 Uzatma bölümlerinin takılması
04 Bıçak montajı
05 Karterin takılması
06 -

Makinenin kullanışlılığı

FIG. E

01 Çalıştırma ve durdurma
02 Bıçak eğimi
03 Kesim yüksekliği ayarı
04 İticinin kullanımı
05 Kılavuzların kullanılması
06 Nakliye
07 -
08 Bir elektrikli süpürgeye bağlama
09 -
10 -

Makinenin ayarları

FIG. F

01 -
02 -
03 -
04 -

Tüketim malzemelerinin değiştirilmesi

FIG. G

01 Bıçak değişimi
02 Kömürlerin değiştirilmesi
03 Diržų pakeitimas

Temizlik ve bakım

01 Isıtma odununun kesimi için kullanmayın
02 Bıçak seçimi önemlidir. Dişleri kesilecek materyale uyarlayın.

- <36 dişler = Hızlı kesim, şekil verme, yumuşak tahta üzerinde.
- 36 ila 60 dişler= Tahta türevi kesimi (briket, tabakalı...). Sert tahta kesimi.
- >60 dişler = Hassas kesim. Plastik kesimi.

Küçük seksiyon kesimi.

03 -
04 -
05 -
06 -

Copyright © - 2020 - Fargroup. All rights reserved.

Popis a označení součástí stroje

FIG. A & B

01 Ochranný karter
02 Spínač
03 Čepel
04 Čepelový úklon
05 Nastavení výšky řezu
06 Nůž dělicího kotouče
07 Paralelní vedení
08 Úhlové vedení
09 -
10 -
11 -
12 -
13 Extenze desky
14 Rám
15 Tlačítko
16 -

Obsah krabice

FIG. C

Montáž stroje

FIG. D

01 Montáž kotouče
02 -
03 Montáž extenzí
04 Montáž čepele
05 Montáž karteru
06 -

Chod stroje

FIG. E

01 Spuštění a vypnutí
02 Čepelový úklon
03 Nastavení výšky řezu
04 Použití tlačítka
05 Použití vedení
06 Doprava
07 -
08 Připojení k vysavači
09 -
10 -

Seřízení stroje

FIG. F

01 -
02 -
03 -
04 -

CS

Výměna komponentů

FIG. G

01 Výměna čepele
02 Výměna řemenů
03 Výměna uhlíků

Čištění a údržba

01 Nepoužívejte pro řezání palivového dřeva
02 Výběr čepele je důležitý. Ozubení přizpůsobte řezanému materiálu.

- <36 zubů = Rychlý řez, řez na míru, na měkké dřevo.
- 36 až 60 zubů= Řez derivátů dřeva (aglomerované, vrstvené dřevo…). Řez tvrdého dřeva.
-> 60 zuby = přesný řez. Plastový řez.

Řez malým řezem.

03 -
04 -
05 -
06 -

113385-5-Manual-G.indd 30 23/07/2020 15:13

Popis a označenie súčastí

FIG. A & B

01 Ochranný karter
02 Spínač
03 Čepeľ
04 Naklonenie čepele
05 Nastavenie výšky rezu
06 Nôž deliaceho kotúča
07 Paralelné vedenie
08 Uhlové vedenie
09 -
10 -
11 -
12 -
13 -
14 Rám
15 Tlačidlo
16 -

Obsah krabice

FIG. C

Montáž stroja

FIG. D

01 Montáž rámu
02 -
03 Montáž extenzií
04 Montáž čepele
05 Montáž karteru
06 -

Chod stroja

FIG. E

01 Spustenie a vypnutie
02 Naklonenie čepele
03 Nastavenie výšky rezu
04 Používanie tlačidla
05 Použitie vedenia
06 Prenos
07 -
08 Pripojenie k vysávaču
09 -
10 -

Nastavenie stroja

FIG. F

01 -
02 -
03 -
04 -

SK

Výmena komponentov

FIG. G

01 Výmena čepele
02 Výmena uhlíkov
03 Výmena remeňov

Čistenie a údržba

01 Nepoužívajte na rezanie dreva na vykurovanie
02 Dôležitý je výber čepele. Ozubenie prispôsobte materiálu, ktorý sa má rezať.

- <36 zubov = Rýchle rezanie, zabrusovanie na mäkkom dreve.
- 36 až 60 zubov = Rezanie výrobkov z dreva (aglomerovaných, laminátových...). Rezanie tvrdého dreva.
- >60 zubov = Presné rezanie. Rezanie materiálov z umelej hmoty. Rezanie malých výsekov.

03 -
04 -
05 -
06 -

Copyright © - 2020 - Fargroup. All rights reserved.

HE

כיוון הלייזר

FIG. A & B

01 תיבת מגן
02 מפסק
03 להב
04 שיפוע הלהב
05 כיוונון גובה הניסור
06 סכין מפריד
07 מוביל מקביל
08 מוביל זוויתי
09 –
10 –
11 –
12 –
13 הרחבות השולחן
14 שלדה
15 מסוט
16 –

תכולת תיבת הקרטון

FIG. C

הרכבת המכונה

FIG. D

01 הרכבת השלדה
02 –
03 הרכבת ההחבות
04 התקנת הלהב
05 הרכבת התיבה
06 –

כושר תפקוד המכונה

FIG. E

01 התנעה ועצירה
02 שיפוע הלהב
03 כיוונון גובה הניסור
04 שימוש במסוט
05 מפסק
06 הובלה
07 –
08 חיבור לשואב אבק
09 –
10 –

ניקוי המסנן

FIG. F

01 -
02 -
03 -
04 -

החלפת פריטים מתכלים

FIG. G

01 שימוש במובילים
02 כיווני המכונה
03 החלפת רצועות

השתמשו תמיד בדיסק באיכות טובה וללא פגמים

01 אין להשתמש עבור ניסור עץ לחימום
02 יש להתאים את השינון לסוג החומר לניסור בחירת הלהב הינה חשובה.

36 שיניים = ניסור מהיר, הסרת שבבים, עלעץ רך > –
ניסור מוצרי עץ (סיבית, עץ לבוד,...). ניסור עץ קשה – 36 עד 60 שיניים =
מדויק. ניסור חומר פלסטי. ניסור בחתכים קטנים – > 60 שיניים = ניסור

03 –
04 –
05 –
06 –

113385-5-Manual-G.indd 32 23/07/2020 15:13

AR

توصيف و تحديد أجزاء الآلة

FIG. A & B

01 هيكل حماية
02 قاطع تيار
03 شفرة
04 ميل الشفرة
05 ضبط ارتفاع القَطْع
06 قطّاعة
07 موجّه توازي.
08 موجّه زوايا.
09
10 -
11 -
12 -
13 امتدادات الطاولة.
14 هيكل.
15 ضاغط
16 -

محتوى الكارتونة.

FIG. C

تجميع أجزاء الآلة.

FIG. D

01 تركيب الهيكل.
02 –
03 تركيب الامتدادات.
04 تركيب الشفرة
05 تركيب هيكل الحماية.
06 -

جاهزية الآلة.

FIG. E

01 تشغيل و إيقاف.
02 ميل الشفرة
03 ضبط ارتفاع القَطْع
04 استعمال الضاغط
05 قاطع تيار
06 النقل
07 -
08 الربط بمكنسة كهربائية
09 -
10 -

ضبط وظائف الآلة.

FIG. F

01 -
02 -
03 -
04 -

استبدال المستهلكات.

FIG. G

01 تغيير الشفرات.
02 تغيير قضبان الكربون.
03 تغيير الأحزمة

تنظيف و صيانة.

01 لا يستعمل لقطع خشب الوقود
02 أن يكون الجزء المسنن مناسبا للمواد الموجهة للقطع
إن اختيار الشفرة هام و لذلك يجب

– < 36 سن = قطع سريع، قصحواف الخشب الهش

الخشب (خشب مكبوس، صفائح...). قطع الخشب الصلب.
– من 36 إلى 60 سن = قطع مشتقات

القطع بدقة. قطع المواد البلاستيكية. قطع أجزاء صغيرة.
– > 60 سن =

03 -
04 -
05 -
06 -

Copyright © - 2020 - Fargroup. All rights reserved.

A gép alkotóelemeinek leírása és beazonosítása

FIG. A & B

01 Védőlemez
02 Kapcsoló
03 Penge
04 Penge dőlésszöge
05 Vágás magasságának beállítása
06 Elválasztó kés
07 Párhuzamvezető
08 Szögvezető
09 -
10 -
11 -
12 -
13 Asztalbővítések
14 Keret
15 Nyomógomb
16 -

A doboz tartalma

FIG. C

A gép összeszerelése

FIG. D

01 Keret felszerelése
02 -
03 Bővítések felszerelése
04 Penge felszeszerelése
05 Védőlemez felszerelése
06 -

A gép működése

FIG. E

01 Beindítás és leállítás
02 Penge dőlésszöge
03 Vágás magasságának beállítása
04 Nyomógomb használata
05 Vezetődarabok használata
06 Szállítás
07 -
08 Csatlakozás porszívóhoz
09 -
10 -

A gép beállítása

FIG. F

01 -
02 -
03 -
04 -

HU

Fogyóanyagok cseréje

FIG. G

01 Fűrészlap cseréje
02 Schleifkohlen auswechseln
03 Diržų pakeitimas

Čistenie a údržba

01 Nem használható tüzifa vágására
02 A penge kiválasztása fontos. Adaptálja a fogazatot az elvágandó anyaghoz.

- <36 fog = Gyors vágáshoz, leszélezéshez, puha fa vágásához.
- 36-tól 60 fogig= Faszármazékok vágásához (préselt, réteges...). Kemény fa vágásához.
- >60 fog = Pontos vágáshoz. Műanyagok vágásához.

Rövid részek vágásához.

03 -
04 -
05 -
06 -

113385-5-Manual-G.indd 34 23/07/2020 15:13

Opis in oznaka sklopov stroja

FIG. A & B

01 Zaščitno ohišje
02 Stikalo
03 Rezilo
04 Nagnjenost rezila
05 Nastavitev višine reza
06 Ločilni nož
07 Paralelno vodilo
08 Kotno vodilo
09 -
10 -
11 -
12 -
13 Podaljški mize
14 Ogrodje
15 Gumb
16 -

Vsebina kartona

FIG. C

Sestava stroja

FIG. D

01 Montaža ogrodja
02 -
03 montaža podaljškov
04 Montaža rezila
05 Montaža ohišja
06 -

Funkcionalnost stroja

FIG. E

01 Vklop delovanja in ustavitev
02 Nagnjenost rezila
03 Nastavitev višine reza
04 Uporaba gumba
05 Uporaba vodil
06 Prevoz
07 -
08 Priključek na sesalnik
09 -
10 -

Nastavitve stroja

FIG. F

01 -
02 -
03 -
04 -

Menjava potrošnih delov

FIG. G

01 Menjava rezila
02 Menjava ogljikovih elektrod
03 Zamenjava jermenov

Čiščenje in vzdrževanje

01 Ne uporabljajte za žaganje kurilnega lesa
02 Pomembna je izbira rezila. Zobce prilagodite materialu za rezanje.

- <36 zobcev = Hitro rezanje, poravnava, na mehkem lesu.
- 36 do 60 zobcev = Rezanje lesnih derivatov (lepljenih, vezanih plošč...). Rezanje trdega lesa - >60 zobcev = Precizno rezanje. Rezanje plastičnega materiala.

Rezanje majhnega preseka.

03 -
04 -
05 -
06 -

Copyright © - 2020 - Fargroup. All rights reserved.

Masina osade kirjeldus ja eristamine

FIG. A & B

01 Kaitsekarter
02 Lüliti
03 Saeketas
04 Saeketta kaldenurk
05 Lõikesügavuse reguleerimine
06 Jaotusnuga
07 Paralelno vodilo
08 Nurga joonlaud
09 -
10 -
11 -
12 -
13 Laua pikendused
14 Šassii
15 Surunupp
16 -

Karbi sisu

FIG. C

Masina kokkupanek

FIG. D

01 Šassii kokkupanek
02 -
03 Pikenduste kokkupanek
04 Saeketta paigaldus
05 Karteri kokkupanek
06 -

Masina funktsionaalsus

FIG. E

01 Käivitamine ja peatamine
02 Saeketta kaldenurk
03 Lõikesügavuse reguleerimine
04 Surunupu kasutus
05 Liikuvate osade kasutamine
06 Transport
07 -
08 Tolmuimeja sisselulitamine
09 -
10 -

Masina seadistused

FIG. F

01 -
02 -
03 -
04 -

ES

Kuluvate osade asendamine

FIG. G

01 Tera vahetus
02 Südamiku vahetamine
03 Hoorataste kummipaelade vahetamine

Puhastamine ja hooldus

01 Ne uporabljajte za žaganje kurilnega lesa
02 Saeketta valik on oluline. Sae hambad peavad vastama lõigatavale materjalile.

<36 hammast = kiire lõikamine, tasandamine, pehme puit.
36 kuni 60 hammast = puidu alusel valmistatud materjalide lõikamine (pressmaterjalid, vineer …). Kõva puidu lõikamine.
>60 hammast = täpsuslõikamine, plastikmaterjalide lõikamine, väikese lõikepin naga lõikamine.

03 -
04 -
05 -
06 -

113385-5-Manual-G.indd 36 23/07/2020 15:13

Mašīnas daļu apraksts un uzstādīšana

FIG. A & B

01 Aizsargapvalks
02 Slēdzis
03 Asmens
04 Asmens slīpums
05 Griezuma augstuma noregulēšana
06 Pjovimo gylio nustatymas
07 Paralēlā virzošā daļa
08 Leņķa virzošā daļa
09 -
10 -
11 -
12 -
13 Galda paplašināšana
14 Rāmis
15 Vārsts
16 -

Kastes saturs

FIG. C

Mašīnas montāža

FIG. D

01 Rāmja uzstādīšana
02 -
03 Paplašinājumu uzstādīšana
04 Asmens montāža
05 Apvalka uzstādīšana
06 -

Mašīnas funkcionalitāte

FIG. E

01 Ieslēgšana un izslēgšana
02 Asmens slīpums
03 Griezuma augstuma noregulēšana
04 Vārsta lietošana
05 Kreiptuvų naudojimas
06 Transports
07 -
08 Siurblio prijungimas
09 -
10 -

Nastavenie stroja

FIG. F

01 -
02 -
03 -
04 -

Izlietoto daļu nomaiņa

FIG. G

01 Asmens nomaiņa
02 Ogļu nomaiņa
03 Siksnu nomaiņa

Tīrīšana un apkope

01 Griešanai neizmantot kurināšanai paredzētu malku
02 Svarīga ir asmens izvēle. Pielāgot griežamā materiāla zobrievojumu

- <36 zobi = Mīksta koka ātrā griešana, nolīdzināšana.

- 36 līdz 60 zobiem= Koka blakusprodukta griešana (skaidu plāksnes, laminmāts...).
Cieta koka griešana.
- >60 zobi = Precīza griešana. Plastmasas materiālu griešana. Mazu sekciju

griešana.

03 -
04 -
05 -
06 -

Copyright © - 2020 - Fargroup. All rights reserved.

113385-5-Manual-G.indd 37 23/07/2020 15:13

Mašinos detalių aprašymas ir krypties nustatymas

FIG. A & B

01 Apsauginis karteris
02 Jungiklis
03 Pjūklas
04 Pjūklo kampas
05 Pjūvio aukščio reguliavimas
06 Dalīšanas nazis
07 Paralelinis orientyras
08 Kampinis orientyras
09 -
10 -
11 -
12 -
13 Pastolio ištiesinimai
14 Šasi
15 Stūmoklis
16 -

Kartono sudėtis

FIG. C

Mašinos surinkimas

FIG. D

01 Šasi sumontavimas
02 -
03 Ištiesinimų sumontavimas
04 Pjūklo montavimas
05 Karterio sumontavimas
06 -

Mašinos funkcionavimas

FIG. E

01 Įjungimas ir sustabdymas
02 Pjūklo kampas
03 Pjūvio aukščio reguliavimas
04 Stūmoklio naudojimas
05 Virzošo daļu lietošana
06 Transportas
07 -
08 Pieslēgšana putekļusūcējam
09 -
10 -

Mašinų suderinimas

FIG. F

01 -
02 -
03 -
04 -

Vartojamos produkcijos pakeitimas

FIG. G

01 Metalo plokštės pakeitimas
02 Anglių pakeitimas
03 Diržų pakeitimas

01 Svarbu pasirinkti pjūklą. Krumplius priderinti prie pjaunamos medžiagos.

02
- <36 dantys= Greitas minkšto medžio pjovimas, išlyginimas.
- 36–60 dantys = Medžio produktų pjovimas (briketai, sluoksniuota mediena…). Kieto medžio pjovimas.
- >60 dantys = Tikslus pjūvis. Plastinių medžiagų pjovimas. Maži įpjovimai.

03 -
04 -
05 -
06 -

113385-5-Manual-G.indd 38 23/07/2020 15:13

Opis i identifikacija organa stroja

FIG. A & B

01 Zaštitni kućište
02 Prebaciti
03 Oštrica
04 Nagib oštrice
05 Podešavanje visine rezanja
06 Nožić za razdjelnik
07 Paralelni vodič
08 Vodič kroz kut
09 -
10 -
11 -
12 -
13 Ekstenzije tablica
14 Šasije
15 Gurnuti
16 -

Sadržaj kartona

FIG. C

Montaža stroja

FIG. D

01 Montaža šasije
02 -
03 Montaža proširenja
04 Montaža oštrice
05 Montaža kućišta
06 -

Funkcionalnost stroja

FIG. E

01 Start i stop
02 Nagib oštrice
03 Podešavanje visine rezanja
04 Korištenje potiskivač
05 Korištenje vodiča
06 Prijevoz
07 -
08 Priključak na usisavač
09 -
10 -

Postavke stroja

FIG. F

01 -
02 -
03 -
04 -

Zamjena konzumables

FIG. G

01 Mijenjanje oštrice
02 Mjenjanje pojaseva
03 Promjena uglja

Održavanje, preporuke i savjeti

01 Ne koristite za rezanje drva
02 Izbor oštrice je važan. Prilagodit će se materijalu koji treba rezati.

-< 36 zubi = brzo rezanje, delinacija, na mekom drvetu.-36 do 60 zuba = rez od derivata drva (agglomerat, laminat...). rezanje drveta.
-> 60 zubi = precizan rez. Plastični rez.
Mali dio cut.

03 -
04 -
05 -
06 -

Copyright © - 2020 - Fargroup. All rights reserved.

	Tension et fréquence assignée: Nominal frequency and power: Spannung und Frequenz: Tensión y frecuencia fijada: Tensione e frequenza assegnata: Tensão e frequência fixa: Aangewezen spanning en frequentie: Ονομαστική τάση και συχνότητα: Napięcie i częstotliwość przydzielona: Jännite ja määrätty taajuus: Angiven spänning och frekvens: Anført spænding og frekvens: Tensiune şi frecvenţă de lucru:	**Заданное напряжение и частота**: Tahsis gerilimi ve frekansı: Stanovené napětí a frekvence: Stanovené napätie a frekvencia: .מתח ותדר מוקצב .الفلطية والذبذبة المبرمجة Névleges feszültség és frekvencia: Napetost in določena frekvenca: **Консумирано напрежение и честота :** **Määratud pinge ja sagedus** **Nustatyta įtampa ir dažnis** **Noteiktais spriegums un frekvence.** Napon i nazivna frekvencija:	**230 V ~ 50 Hz**
	Puissance assignée: Nominal power: Leerlaufdrehzahl: Potencia fijada: Potenza assegnata: Potência assinada: Onbelast toerental: Ονομαστικ΄η ισχύς : Prędkość na biegu jałowym: Teho: Angiven effekt: Anført styrke: Putere de lucru:	**Заданная мощность**: Tahsis edilen güç: Stanovený příkon: Predpísaný výkon: .כוח מוקצב .القدرة المبرمجة Névleges teljesítmény : Določena jakost: **Консумирана мощност:** **Määratud võimsus.** **Nustatyta galia** **Noteiktā jauda** Nazivna snaga:	**1600 W**
	Vitesse à vide: No-load speed: Drehzahl unbelastet: Velocidad vacía: Velocità a vuoto: Velocidade no vácuo: Leerlaufdrehzahl: Ταχ΄υτητα στο κεν΄ο: Prędkobez bciżenia: Tyhjäkäyntinopeus Tomgånghastighet: Hastighed i ubelastet tilstand: Viteza în gol:	**Скорость вращения на холостом ходу**: Boşalma hızı: Rychlost naprázdno: Rýchlosť pri chode naprázdno: .מהירות ריק .السرعة على الفارغ Üres sebesség: Prosti tek: **Скорост на празни обороти:** **Kiirus tühikäigul** **Tuščio prietaiso greitis** **Tukšgaitas ātrums** Nema brzine učitavanja:	**4800 min^{-1}**
			630 x 545 mm
			45° = 53 mm 90° = 85 mm
			250 x 30 x 2,8 mm
			0 - 45 °

113385-5-Manual-G.indd 40 23/07/2020 15:13

	Poids : Weight : Gewicht : Peso : Peso : Peso : Gewicht : Βάρος : Masa : Paino : Vikt : Vægt : Greutate :	**Вес** : Ağırlık : Hmotnost : Hmotnosť : משקל الوزن. Súly : Teža : **Тегло** : **Raskus** **Svoris** **Svars** Težina:	16,00 kg

	Lire les instructions avant usage : Read the instructions before use : Vor Einsatz des Geräts Anweisung lesen : Léase las instrucciones antes de usar : Leggere le istruzioni prima dell'uso : Ler as instruções antes da utilização : Lees voor het gebruik de instructies : Διαβάστε τις οδηγιες χρήσης : Zapoznać sięz instrukcją przed użyciem : Lue ohjeet ennen käyttöä : Läs anvisningarna före användning : læs instruktionerne før brug Înainte de utilizare, cititi instructiunile :	**Внимательно прочитайте следующие инструкции** : Kullanmadan talimatlari okuyunuz : Pozorně si přečtěte následující pokyny : Pred použitím si precítajte pokyny : זרם חילופי اقرأ التعليمات قبل الاستخدام. használat elott olvassuk el az utasítást : Pred uporabo preberite ustrezna navodila : **Прочетете указанията за употреба :** **Enne kasutamist lugege instruktsiooni** **Prieš naudojimą perskaityti instrukciją** **izlasīt instrukcijas pirms lietošanas** Pročitati upute prije uporabe:	✕

CE	Conformité européenne Conforms to EC standards : CE-Konformität : Cumple con las directivas CE : Conforme alle norme CE : Conforme às normas CE : Voldoet aan de EG-normen : Σ'υμφωνο με τα πρ'οτυττα Zgodność z normami CE : EU-standardien mukainen : EU-standardien mukainen : Overholder EU standarderne : Conform cu normele europene:	**соответствие европейским стандартам**: Avrupa uygunluk : evropská shoda : európska dohoda : התאמה לתקניםהאירופיים مطابق للمواصفات الأوروبية. evropska ustreznost : európai megfelelőség : **Съответствие с европейските норми :** **Euroopa Liidu vastavusmärk** **Europinių normų atitikima** **Atbilstība Eiropas standartiem** Europska sukladnost	✕

	Danger : Danger : Gefahr : Peligro : Pericolo : Perigo : Gevaar : Κινδυνος : Niebezpieczńestwo : Vaara : Fara : Fare : Pericol :	**Опасно** : Tehlike : Nebezpečí : Nebezpečenstvo : סכנה. خطر. Veszély : Nevarnost: **Опасност :** **Oht** **Pavojus** **Bīstamība** Opasnost:	✕

Copyright © - 2020 - Fargroup. All rights reserved.

L_{pA}	Niveau de pression acoustique : Acoustic pressure level : Schalldruckpegel : Nivel de presión acústica : Livello di pressione acustica : Nível de pressão acústica : Niveau akoestische druk : Στάθμη Θορύβου : Poziom mocy akustycznej : Käytä kuulosuojaimia: Ljudtrycksnivå : Lydtryk : Nivel presiune acustică :	**Уровень акустического давления.** : Akustik basınç seviyesi : Hladina akustického tlaku : Hladina akustického tlaku : רמת לחץ אקוסטי. مستوى الضغط السمعي. A hangnyomás szintje : **Nivo akustičnega pritiska:** **Равнище на акустично налягане :** **Helirõhu nivoo** **Akustinio spaudimo lygis** **Akustiskā spiediena līmenis** Razina zvučnog tlaka:	**93,7 dB (A)**

L_{wA}	Niveau de puissance acoustique : Acoustic power level : Schallleistungspegel : Nivel de potencia acústica : Livello di potenza acustica: Nível de potência acústica: Niveau akoestisch vermogen : Στάθμη Ονομαστικη Θορύβου : Poziom mocy akustycznej : Käytä suojalaseja : Ljudstyrkenivå : Lydstyrke : Nivel putere acustică :	**уровень мощности звука** : Akustik basınç seviyesi : Hladina zvukového výkonu: **Hladina zvukového výkonu:** רמת כוח אקוסטי. مستوى الضجيج. a hangnyomás szintje : **Nivo akustične jakosti :** **Равнище на вибрации :** **Helivõimsuse nivoo** **Triukšmo lygis** **Akustiskās jaudas līmenis** Razina zvučne snage:	**106,7 dB (A)**

NIVEAU SONORE D'ÉMISSION :	A VIDE
Pression acoustique LpA poste opérateur	93,7 dB
Incertitude	3
Puissance acoustique LWA	106,7 dB
Incertitude	3

Valeurs déterminées suivant le code d'essai de l'annexe B de la norme EN 61029-1 avec emploi des normes de base ISO 11201 et ISO 3744.

Les niveaux de pression acoustique obtenus in situ dépendent:

- Des niveaux réels de la machine considérées, en prenant en compte les incertitudes déclarées;
- Du local et de l'installation de la machine. Préférez une pièce dont l'acoustique est plus feutrée. Evitez les pièces vide à grande résonnance. Placez vous auprès d'une fenêtre le cas échéant.
- Des outils montés, des pièces travaillées, des réglages choisis,...

	Classe d'isolement : 2 Insulation class : 2 Isolierung klasse : 2 Aislamiento clase :2 Isolamento classe :2 Isolamento classe :2 Isolatie Klasse : 2 Εργαλειο πάξηζ : 2 Izolacja Klazy :2 Eristysluokka :2 Isolering Klass :2 Isoleringsklasse 2 Clasă izolaţie :2	**Класс изоляции 2** : Yalıtım derecesi :2 Třída izolace :2 Izolačný systém 2 סוג בידוד 2. فيّة العزل 2. Szigetelési osztály :2 Razred izolacije :2 **Инструмент Клас :2** **Isolatsiooniklass 2** **Izoliacijos rūšis 2** **Izolācijas klase 2** Izolacija klasa: 2	**X**

113385-5-Manual-G.indd 42 23/07/2020 15:13

	Porter des lunettes de sécurité : Wear protective eyewear : Schutzbrille tragen : Llevar puestas gafas protectoras : Portare de gli occhiali di sicurezza : Utilizar óculos de segurança : Draag een veiligheidsbril : Φορέστε Προστατευτικά γυαλιά : Zakładać okulary ochronne : Käytä suojalaseja : Använd skyddsglasögon : Der skal benyttes sikkerhedsbriller : Purtați ochelari de protecție :	**Наденьте защитные очки** : Güvenlik gözlükleri takın : Poθžívejte bezpečnostní brýle : Noste ochranné okuliare : תוחיטב יפקשמ ביכרהל אנ. حمّل نظارات وقايية Viseljen védőszemüveget : Nositi zaščitna očala : **Да се използват защитни очила :** Kandke kaitseprille Nešioti apsauginius akinius Valkāt aizsargbrilles Nositi zaštitne naočale:	✕
	Porter un masque anti-poussière : Wear a dust mask : Staubschutzmaske tragen : Llevar puesta una careta de protección contra el polvo : Indossare una mascherina anti-polvere : Utilizar uma máscara anti-poeira : Draag een stofmasker : χρήση προστατευτική μάσκα : Zakładać maskę przeciwpyłową Käytä pölysuojust : Bär mask mot damm : Der skal benyttes beskyttelsesmaske mod støv: Purtați mască anti-praf :	**Наденьте респиратор** : Toza karşı maske takın : Používejte masku proti prachu : Noste ochrannú masku proti prachu : .קבא דגנ הכסמ שובחל אנ .لبس قناع مضاض للغبار Viseljen porvédő maszkot Nositi zaščitno masko proti prahu: **Да се използва защитна маска :** Kandke tolmumaski. Dėvėti respiratorių Valkāt aizsarg masku pret putekļiem Nositi masku za zaštitu od prašine:	✕
	Porter une protection auditive : Wear hearing protective equipment: Gehörschutz tragen: Llevar puesta una protección auditiva: Portare una protezione uditiva: Utilizar uma protecção auditiva: Draag gehoorbeschermers: Φορέστε Προστατευτικά ακουστικά Zakładać słuchawki ochronne Käytä kuulosuojaimia: Bär hörselskydd: Der skal benyttes høreværn: Purtați căști de protecție auz:	**наденьте средства звуковой защиты**: İşitsel koruma aleti takın: Používejte ochranu sluchu: Noste ochranné slúchadlá: יש ל הרכיב הגנת שמיעה لبس خوذة ضض الضجيج Viseljen fülvédőt Nositi zaščito ušes: **Да се използва слухови защитни средства:** Kandke kõrvakaitset Nešioti apsaugą nuo triukšmo Valkāt dzirdes aizsarglīdzekli Nositi štitnike protiv buke:	✕
	Porter des gants : Use rubber gloves : Scchutzhandschuhe tragen : Llevar guantes de protección : Indossare i guanti di protezione : Utilizar luvas de protecção : Draag veiligheidshandschoenen : χρήση προστατευτικών γαντιών : Używać rękawic ochronnych : Käytä suojakäsineitä : Använd skyddshandskar : Der skal benyttes handsker : Purtați mănuși :	**Наденьте перчатки** : Eldiven takın : Noste rukavice : Noste rukavice : תופכ שובלל אנ لبس قفازات. Viseljen kesztyű t Nositi rokavice: **а се използват предпазни ръкавици :** Kandke kindaid Mūvėti pirštines Valkāt cimdus Nositi zaštitne rukavice:	✕

Copyright © - 2020 - Fargroup. All rights reserved.

	Soumis à recyclage Subjected to recycling Sujeto a reciclaje Sottoposti a riciclaggio Sujeitos à reciclagem Não deite no lixo : Niet wegwerpen : Μην την πετάτε : Nie wyrzucac : Älä heitä pois luontoon : Batteriet får inte kastas : Bortkast det ikke: Nu le auncati :	Не выбрасывайте в мусорный ящик Atmayiniz : Nevyhazujte je do bežného odpadu : Neodhadzovat : אין לזרוק סוללות فلا ترموها هكذا في القمامة. ne mečite1 Ne odvržite ga/jih vstran : Не го изхвърляйте : Ärge visake seda minema : Nemėtykite : Nemest : Podvrgnuto recikliranju	X

Recyclage des déchets :
Les outils, accessoires et leur emballages doivent suivre une voie de recyclage adaptée. Conformément aux directives Européenne 2012/19/UE et 2006/66/CE, les composants d'un produit doivent être séparés, collectés, recyclés ou éliminés en conformité avec les réglementations environnementales en vigueur. Les appareils, batteries, piles, huiles, emballages devront être déposés dans les systèmes d'élimination des déchets spéciaux tels que déchetteries. Renseignez-vous auprès de votre commune pour connaître l'organisme le plus proche à même de retraiter ou de collecter ces déchets.

	Recyclable, soumis au tri sélectif Recyclable, subject to recycling Recyclingfähige, unterliegen Recycling Reciclables, sujetos a reciclaje Riciclabili, soggetti a riciclaggio Recicláveis, sujeito à reciclagem Recycleerbare, onderworpen aan recycling Ανακυκλώσιμες συσκευασίες που υπόκεινται σε κύκλωση Opakowanie nadaje się do recyklingu podlegają recyklingu Kierrätettävien pakkausten kohteena kierrätys Återvinningsbara förpackningar omfattas återvinning **Рециклиращи се опаковки подлежат на рециклиране** Genanvendelig underlagt genbrug	Reciclabile sub rezerva reciclare **Повторно упаковка подлежит вторичной переработке** Geri dönüşüm Geri dönüştürülebilir ambalaj konusu Recyklovatelné podléhající recyklaci Recyklovateľné podliehajúce recykláciu רוזחמל רוזחמל הזיראה אשונ ريدتلا ةادإ ضفخت ريدتلا ةادإ لبا قلباقلا فيلغتلاو قيبعتلا Újrahasznosítható csomagolás alá újrahasznosítás Reciklirati predmet recikliranje Pakendite suhtes ringlussevõtu Pārstrādājams iepakojums otrreizējai pārstrādei Perdirbamų taikomos perdirbimo Može se reciklirati, podložno selektivnom sortiranju	X

113385-5-Manual-G.indd 44 23/07/2020 15:13

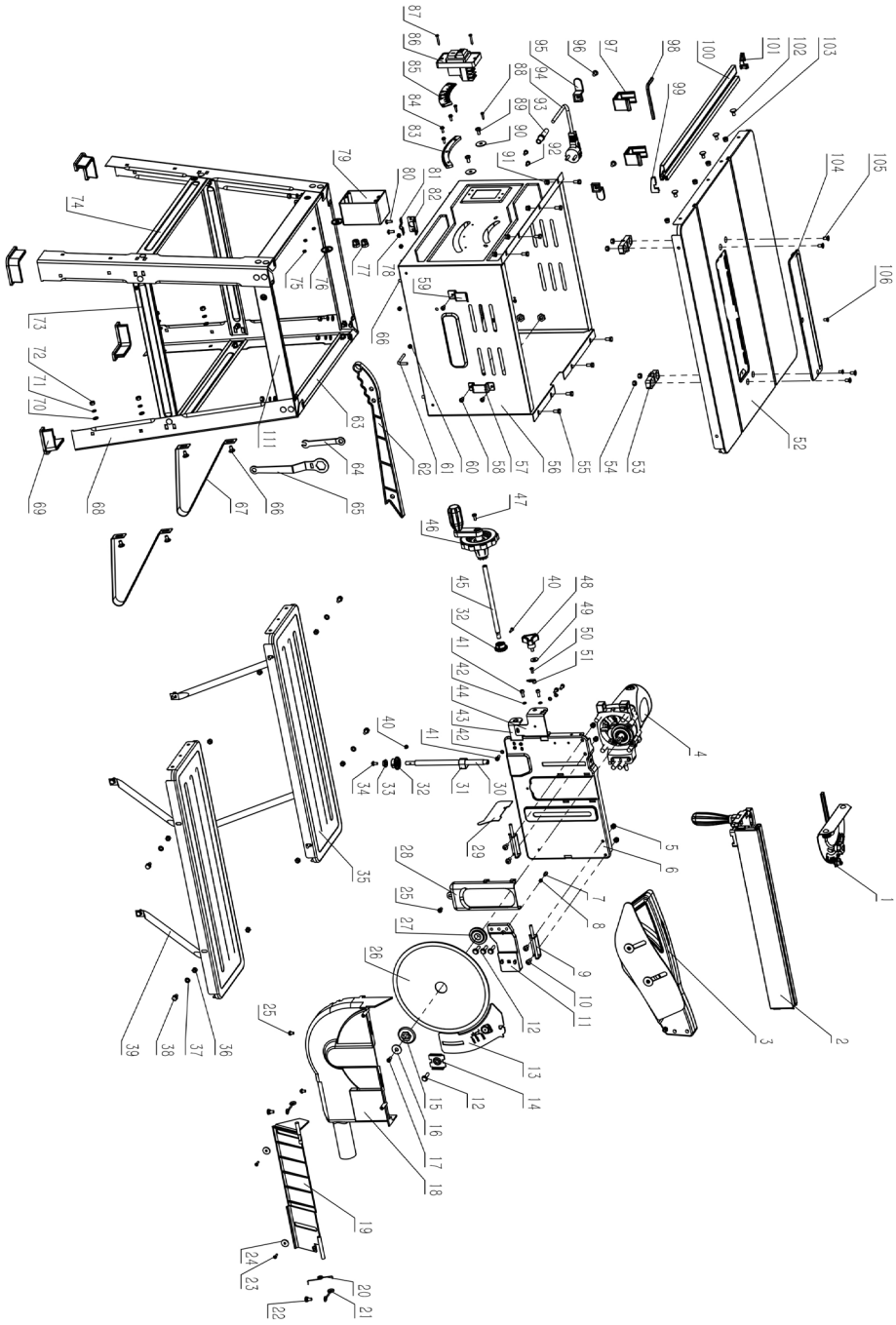

Copyright © - 2020 - Fargroup. All rights reserved.

DECLARATION DE CONFORMITE
VERKLARING VAN OVEREENSTEMMING
DECLARACION DE CONFORMIDAD
DICHIARAZIONE DI CONFORMITA
KONFORMITÄSERKLÄRUNG
DECLARATION CONFORMITY
DECLARAÇÃO DE CONFORMIDADE
DEKLARACJA ZGODNOSCI Z NORMAMI
OM ÖVERENSSTÄMMELSE
VAATIMUSTENMUKAISUUSVAKUUTUS
OVERENSSTEMMELSESERKLÆRING
Δήλωση συμμόρφωσηζσυμμόρφωσηζ

DECLARAŢIE DE CONFORMITATE
VYHLÁSENIE ZHODY
Декларация соответствия
הצהרת תואמו ת
Uygunluk beyanı
التصريح بالمطابق ة
PROHLÁŠENÍ SHODY
EGYEZŐSÉGI NYILATKOZAT
Декларация за съответствие с нормите
IZJAVA O SKLADNOSTI
DEKLARĀCIJA
ATITIKTIES DEKLARACIJA
KINNITUS
IZJAVA O SUKLADNOSTI

Le soussigné,
Ondergetekende,
Der Unterzeichner,
O abaixo assinado,
Undertecknad,
Долуподписаният
Undertegnede
Subsemnatul,
Я, нижеподписавшийся,
Imzalayan,
Níže podepsaný,
Toliau pasirašęs

Déclare par la présente que,
Verklaart hiermede dat,
Erklärt hiermit daß,
Declara pela presente que,
Förklarar härmed att
Заявява с настоящото
erklærer hermed, at
Declar prin prezenta că,
настоящим подтверждаю, что
Mevcut belgeyle beyan ediliyor ki,
tímto prohlašuje, že,
Pareiškia, kad,

Personne autorisée à constituer
le dossier technique :
Christophe HUREL

CE

FAR GROUP EUROPE
192, Avenue Yves Farge
37700 St. Pierre-des-Corps
FRANCE

El suscrito,
Il sottoscritto,
The undersigned,
Ninej podpisany
Alfekirjoittanut,
Ουττογεγραμμένος
Nižšie podpísaný
החתום מטה,
الموقع أدناه
Alulírott,
Podpisani,
Apakšā parakstījies
allakirjutanu
Dolje potpisani,

Declara por la presente, que,
Dichiare che,
Declares that,
OŐwiadcza niniejszym, ņe
Ilmoitetaan täten että,
Δηλώνει με την Παραύσα
týmto vyhlasuje, že
מצהיר בזה כי
يصرح إستنادا على ذلك
kijelenīem, hogy a készülék Izjavlja da,
Pareiškia, kad,
Ar šo apliecina, ka,
Kinnitab, et
Izjavljuje u ovom dokumentu da je

Scie de table / Table saw / Tischkreissiäge / Sierra de mesa / Sega da banco / Serra de messa / Tafezaag / Λ′αμα Υια Κοδρ′ελα / Pilarka stotowa tarezowa / Pöytäsirkkeli / Bordeirkelsäg / Трион за маса / Bordsav / Ferăstrău de banc / Плоская пила / Masa testeresi / Stolní pila / Stolná píla / הכאלמ וחלושל רוסמ. / لمع قدضنم راشنم. / Asztali fűrész / Namizna žaga / Lauasaag / Stalinis pjūklas / Galda zāģis

code

FARTOOLS / 113385 / MJ4E / WTS250B

Est conforme et satisfait aux directives et normes CE,
In overeenstemming is met en Voldoet aan EG richtlijnen,
Den folgenden EU-Bestimmungen entspricht,
Respeita e está em conformidade com as normas CE,
Överensstämmer med och uppfyller EG-standarder,
Съответства и отговаря европейските норми
Er i overensstemmelse med og overholder EU standarderne
Este conform şi satisface normele CE
полностью соответствует и удовлетворяет
требованиям стандартов EC
CE şartlara uygundur,
odpovídá normám ES.
Atitinka ir atitinka EB direktyvas ir standartus,

Cumple con la directivas de la CE,
È conforme alle direttive CEE,
Complies with the EEC directives and standards,
Odpowiada normom UE,
Täyttää EU-vaatimukset,
Είναι σύμμόρφωνο και ανταΠοκρύνεται ατα ΠρύτυΠα CE
zodpovedá normám ES.
מתאים ועונה לתקני CE
بأن الامتثال و يلبي مجموعة الدول الأوروبية
kielégíti a CE szabványok előírásait.
Je v skladu z in izpolnjuje norme Evropske skupnosti.
Atbilst un atbilst EK direktīvas un standartus,
Vastab ja vastab EÜ direktiividele ja standarditele,
Sukladan i ispunjava direktive i standarde CE,

Attestation de type (EC type) N° M6A 055256 0705 Rev. 00

Rapport (report) N° 4840319068600

TUV SÜD Product Service GmbH
- Zertifizierstelle - Ridlerstrasse 65 - 80339 München - GERMANY
Enregistré sous (registred under) N° 0123

2014/30/EU MD :2006/42/EC
2011/65/EU 2015/863/EU

EN62841-1:2015
EN62841-3-1:2014/A11:2017
EN55014-1:2017
EN55014-2:2015
EN61000-3-2:2014
EN61000-3-11:2000

Christophe HUREL,
Président Directeur Général
27/03/2020
Fait à St. Pierre-des-Corps

113385-5-Manual-G.indd 46 23/07/2020 15:13

FAR one® TOOLS

MJ4E
113385

230 V ~ 50 Hz | 1600 W | 4800 min^{-1} | 540 x 250 mm
x2 : 630 x 190 mm
630 x 545 mm

45 ° : 53 mm
90 ° : 85 mm | Ø 30 mm | Ø 250 mm | 16 kg

FAR GROUP
192, Avenue Yves Farge - 37700 St. Pierre-des-Corps - FRANCE
WTS250B
Serial number / numéro série :

IP 20

Copyright © - 2020 - Fargroup. All rights reserved.

113385-5-Manual-G.indd 47 23/07/2020 15:13

GARANTIE - WARRANTY

FR. GARANTIE
Cet outil est garanti contractuellement contre tout vice de construction et de matière, à compter de la date de vente à l'utilisateur et sur simple présentation du ticket de caisse. La garantie consiste à remplacer les parties défaillantes. Cette garantie n'est pas applicable en cas d'exploitation non conforme aux normes de l'appareil, ni en cas de dommages causés par des interventions non autorisées ou par négligence de la part de l'acheteur. La garantie ne s'applique pas sur les dommages causés par une défaillance de l'outil.

DE. GARANTIE
Die Garantiezeit für dieses Gerät in bezug auf Konstruktions- und Materialfehler beträgt lt. Vertrag bei Vorlage des Kassenbons. Die Garantieleistung besteht im Ersatz schadhafter Teile. Die Garantie erlischt bei einem Einsatz des Geräts, der nicht normentsprechend ist, bei Schaden, die auf unsachgemäße Eingriffe zurückzuführen sind bzw. bei Nachlässigkeit seitens des Käufers. Die Garantie erstreckt sich nicht auf Schäden, die auf Fehlfunktionen des Geräts zurückzuführen sind.

IT. GARANZIA
Quest' attrezzo è garantito per contratto contro qualsiasi difetto di costruzione e di materia, a partire dalla data di vendita all' utente e su semplice presentazione dello scontrino. La garanzia consiste nel sostituire le parti difettose. Questa garanzia non è applicabile in caso di sfruttamento non conforme alle norme dell' apparecchio, né in caso di danni causati da interventi non autorizzati o da negligenza da parte dell' acquirente. La garanzia non si applica ai danni causati da un'avaria dell'attrezzo.

EN. GARANTEE
This tool is guaranteed, in writing, against any defect in manufacture or parts from the date of sale, upon simple presentation of the sales slip. The guarantee is limited to the replacement of faulty parts. This guarantee is not applicable in the event of usage which is not conform with the intended usage of the apparatus, nor in the event of damage caused by unauthorised servicing or negligence on behalf of the purchaser. This guarantee does not apply to any damage caused by the failure of this tool.

ES. GARANTÍA
Esta herramienta se garantiza contractualmente contra todo defecto de construccion y materia, a partir de la fecha de venta a l' usuario y sobre simple presentacion del recibo de caja. La garantia consiste en sustituir a las partes defectuosas. Esta garantía no es aplicable en caso de explotacion no conforme a las normas del aparato, ni en caso de danos causados por intervenciones no autorizadas o por negligencia por parte del comprador. La garantia no se aplica sobre los danos causados por un fallo del herramienta.

NL. GARANTIE
Dit gereedschap heeft een garantie tegen constructiefouten en materiaaldefecten, die geldig is vanaf de aankoopdatum door de gebruiker, op vertoning van de kassabon. De garantie betreft de vervanging van de defecte onderdelen. Deze garantie is niet van toepassing indien het apparaat niet volgens de normen gebruikt is, noch in geval van schade veroorzaakt door onjuist gebruik of nalatigheid van de koper. De garantie is niet van toepassing op schade voortvloeiend uit een defect van het gereedschap.

PT. GARANTIA
Esta ferramenta tem uma garantia, contratual contra qualquer defeito de construçao e de material, a partir da data de venda ao utilizador e sobre simples apresentaçao do talao da caixa. A garantia consiste em substituir as partes defeituosas. Esta garantia nao e aplicavel no caso de exploraçao nao conforme as normas do aparelho, nem em caso de danos causados pelas intervençoes nao autorizadas ou por negligência da parte do comprador. A garantia nao se aplica para os danos causados por uma falha da ferramenta.

EL. Εγγύηση
Το εργαλείο αυτό φέρει συμβατική εγγύηση για οποιοδήποτε ελάττωμα κατασκευής ή υλικού στο χρήστη, με απλή προσκόμιση της απόδειξης αγοράς. Η εγγύηση αποτελείται από την αντικατάσταση των ελαττωματικών τμημάτων. Η παρούσα εγγύηση δεν εφαρμόζεται σε περιπτώσεις χρήσης μη συμφώνης με τα προτεινόμενα της συσκευής, ή σε περιπτώσεις ζημιάς που προκλήθηκε από μη εγκεκριμένη επέμβαση ή από αμέλεια του αγοραστή. Η εγγύηση δεν εφαρμόζεται στις ζημιές που προκαλούνται από βλάβη του εργαλείου. Σταυρός κενού Δάσημο—Παρέμβυσμα

PL. GWARANCJA
Narzędzie jest objęte gwarancją na wszelkie wady konstrukcyjne i materiałowe, liczac od daty sprzedaży u wytwórcowi i bo okazaniu paragonu kasowego. Gwarancja obejmuje wymianę cz Aci wybrakowanych. Gwarancja nie znajduje zastosowania w przypadku użytkowania niezgodnego z normami, a partir de la fecha de venta a l' usuario y sobre simple presentacion del recibo de caja. La garantia consiste en sustituir a las partes defectuosas. Esta garantía no es aplicable en caso de explotacion no conforme a las normas del aparato, ni en caso de danos causados por intervenciones no autorizadas o por negligencia por parte del comprador. La garantia no se aplica sobre los danos causados por un fallo del herramienta.

SV. GARANTI
Detta verktyg har en avtalsenlig garanti mot konstruktions och materialfel, från och med tidpunkten för användarens inköp och genom uppvisning av kassakvittot. Garantin består i att ersätta de bristfälliga delarna. Denna garanti gäller inte om användningen inte motsvarar apparatens standarder, inte heller vid skador som orsakas av ej tillåtna ingrepp eller på grund av köparens vårdslöshet. Garantin gäller inte förskador som orsakats av att verktyget fungerat bristfälligt.

FI. TAKUU
Tämän laitteen takuu on voimassa sopimuksenmukaisesti kattaen kalkki rakenne- ja materiaaliviat lukien ostopäivästä kassakuittia vastaan. Takuu sisältää viallisten osien korvaamisen. Takuu ei korvaa ohjeidenvastaista käyttöa eikä valtuuttamattomien henkilöiden käsittelystä tai ostajan huolimattomuudesta aiheutuneita vahinkoja. Takuu ei vastaa myöskään toimintahäiriöistä aiheutuneita vahinkoja.

BU. Гаранция
Този инструмент е под договорна гаранция срещу всякакъв дефект в изработката и използваните материали, считано от датата на продажба на потребителя и само срещу представяне на касовата бележка. Гаранционното обслужване се състои в замяна на дефектните части. Настоящата гаранция не е валидна когато апаратът се използва по начин, несъответстващ на стандарта за работа с него, както и в случай на щети, нанесени от неоторизирани лица, или вследствие на проявена небрежност от страна потребителя.
Гаранцията не покрива щети, произтекли вследствие на техническа неизправност на апарата.

DA. GARANTI
Dette værktøj er dækket af en garantikontrakt for konstruktions- og materialefejl, som gælder fra købsdatoen ved visning af kassebonen. Garantien består i at udskifte de defekte dele. Garantien dækker ikke fejl opstået som følge af anvendelse, som ikke overholder standarderne for apparatet, eller skader opstået ved ikke autoriserede indgreb eller sløsethed fra brugerens side. Garantien dækker ikke skader opstået, fordi værktøjet har svigtet.

SERVICE APRÈS VENTE - AFTER SALE SERVICE

FARGROUP EUROPE - 192, Avenue Yves Farge - 37700 St. Pierre-des-Corps - FRANCE
fargroup@fargroup.net

GARANTIE - WARRANTY

RO. GARANTIE

Acest aparat este garantat din punct de vedere contractual împotriva tuturor viciilor de construcţie şi de material, începând de la data vânzării lui către utilizator şi la simpla prezentare a bonului de casă. Garanţia constă în înlocuirea componentelor defecte. Această garanţie nu se aplică în cazul exploatării în alt mod decât cel recomandat de normele aparatului şi nici în caz de stricăciuni provocate de intervenţii neautorizate sau prin neglijenţa cumpărătorului.Garanţia nu se aplică asupra pagubelor cauzate de o defectare a aparatului.

RU. ГАРАНТИЯ

Данное изделие обладает имеющей силу контракта гарантией, покрывающей все возможные дефекты изготовления и материала. Гарантия вступает в силу с даты продажи изделия пользователю, для этого достаточно сохранить и предъявить полученный в кассе чек. Гарантия обязывает изготовителя заменить дефектные части изделия. В случае не соответствующего нормам использования изделия, несанкционированного демонтажа или ремонта или небрежного обращения действие гарантии прекращается. Гарантия не покрывает ущерба, возникшего в результате сбоев в работе изделия.

TU. GARANTİ

Bu araç, satış tarihinden itibaren, kullanıcının sadece vezne alındısını sunmasıyla tüm üretim ve malzeme hatasına karşı garantilidir. Garanti, eksik olan kısımları değiştirmek içindir. Bu garanti aracın şartlarına uygun olmayan işleme durumunda, izin verilmeyen kullanımlardan kaynaklanan hasarlarda veya alıcının istegi durumunda uygulanmaz. Garanti malzemenin bir eksikliginden meydana gelen bir zararda uygulanmaz.

CS. ZÁRUKA

Pro tento nástroj platí, smluvní záruka na všechny výrobní a materiálové vady od data prodeje uživateli a na základě předložení pokladního bloku. Záruka spočívá ve výměně vadných částí. Tato záruka neplatí v případě použití přístroje, které neodpovídá normám, ani v případě škod způsobených nepovolenými zásahy nebo nedbalostí ze strany kupujícího. Záruka se nevztahuje na škody způsobené závadou nástroje.

SK. ZÁRUKA

Pre tento nástroj platí zmluvná záruka na všetky výrobné a materiálové chyby od dátumu predaja užívateľovi a na základe predloženia pokladničného bloku. Záruka spočíva vo výmene chybných častí. Táto záruka neplatí v prípade použitia prístroja, ktoré nezodpoveda normám, ani v prípade škôd spôsobených nepovolenými zásahmi alebo nedbalostou zo strany kupujúceho. Záruka sa nevzťahuje na škody spôsobené poruchou nástroja

HE. אחריות

חשבונית קופה". האחריות-משמעה מיום המכירה למשתמש עם הצגת מפני כל ליקוי בייצור או בחומר,החלהי עלכלי זה חלה אחריות לפי תוקה נזק שנגרם על ידי התערבויו תללא שאינו מתאים לתקנים ובמקרה של אינה חלה במקרה של שימוש במכשיר החלפ, תחלקם הלקויים אחריות זו חלה על נזק שנגרם על ידי תקלה בכלי. רשלנות מאת הקונה. האחריות אינה סמכות או על ידי

AR. الضمان

على مجرد تقديم بطاقةالشراء يتعل ق من تاريخ البيع الى المستعمل ويسراء عيب في التصنيع وفي المواد، اعتبارا الجهاز، ول فيحالة تعرضه لإتلافات هذه الأع يدة مصنوعة تعاقديا من أي حالة الإستخدام غير المطابق لمعايير لا يشمل هذا الضمان قابلا للتطبيق في حال الصيانة فاي ستبدال الاجزاء الاعاطلة لا ينطبق الضمان على الضرر الناتج عن مرضة أو في حالة الإهمال من قبل المشتري ات ناجمة عن عمليات تدخل غير

HU. GARANCIA

Erre a szerszámra szerződéses garanciát vállalunk bármilyen gyártási és anyaghiba felmerülése esetére, a fogyasztó részére történt eladás napjától számítva, a pénztári blokk egyszerű felmutatása elleneben. A garancia a hibás alkatrészek cseréjére terjed ki. Ez a garancia nem érvényes, ha a készüléket nem rendeltetésszerűen használtak, sem illetéktelen beavatkozások, vagy a vásárló hanyagsága okozta károk esetén. A garancia nem fedezi azokat a károkat, melyeket a szerszám hibás működése okozott.

SL. GARANCIJA

To orodje je z garancijsko pogodbo zasčiteno proti vsem napakam v izdelavi in v sestavnem materialu od datuma prodaje naprej in ta velja ob predložitvi blagajniškega računa . Garancija velja za zamenjavo delov z napako. Ta garancija ne velja za uporabo orodja, ki ni v skladu z normami, predpisanimi za omenjeno orodje in za primere okvar, ki nastanejo zaradi nedovoljenih posegov na orodju ali zaradi malomarnega rokovanja kupca. Garancija ne velja za škodo, ki jo lahko povzroči okvara orodja.

ET. GARANTII

See tööriist kuulub lepingu järgi garantiiremonti arvestades alates müümise päevast ja kassatšeki alusel kasutajale kõigi konstruktsiooni- ja materjalivigade puhul. Garantii seisneb defektsete osade väljavahetamises. See garantii ei kehti aparaadi normide ebatavalise elramise puhul ega ostja poolt keelatud viisil kasutamisest või hooletussejätmisest tulenevate kahjude korral. Garantii ei kehti seadme defektidest põhjustatud kahjude puhul

LV. GARANTIJA

Šis prietaisas yra užtikrinamas kaip įtin geros kokybės, nuo jo pardavimo datos iki jo panaudojimo, ir jam yra suteikiamas garantinis talonas. Garantijos metu galima pakeisti atsiradusius trumplalaikius gedimus. Ši garantija netaikoma esant netinkamam naudojimui ar nesilaikant reikiam šio aparato varotojimo instrukciju, tai pat paciam pirkėjui jį sugadinus. Garantija taip pat netaikoma, prietaisą naudojant ne pagal paskirtį ir jį apgadinus

LT. GARANTIJA

Šim darbarikam ir liguma noteikta garantija visiem defektiem, kas saistas ar konstrukciju un materialu, sākot ar pārdošanas datumu, kad mašīnu pārdod lietotajam un vienkārsi uzrādot kases ceku. Garantija ieklauj bojato daļu nomainu. Šī garantija nav derīga, ja aparāts nav lietots saskaņā ar drošības noteikumiem, ne' gadījumos ja bojājumi radušies nesankcionētas iejaukšanās gadījuma vai arī pircēja nolaidības dēļ. Garantija nav derīga , ja bojājumi radušies darbarīka defekta dēļ

HR. JAMSTVO

Ovaj alat ima ugovorno jamstvo u slučaju bilo kakvih nedostataka u konstrukciji i materijalu, od datuma prodaje korisniku uz jednostavno predočenje računa. Jamstvo se sastoji u zamjeni neispravnih dijelova. Ovo se jamstvo ne primjenjuje u slučaju uporabe i eksploatacije koja nije sukladna standardima uređaja, niti u slučaju štete uzrokovane neovlaštenim intervencijama ili nemarom kupca.
Jamstvo se ne primjenjuje na štetu uzrokovanu nekim nedostatkom alata.

SERVICE APRÈS VENTE - AFTER SALE SERVICE

FARGROUP EUROPE - 192, Avenue Yves Farge - 37700 St. Pierre-des-Corps - FRANCE
fargroup@fargroup.net

113385-5-Manual-G.indd 50 23/07/2020 15:13

FAR GROUP EUROPE

Une société du groupe SIGMA

192, Avenue Yves Farge
37700 St. Pierre-des-Corps
FRANCE

www.fartools.com