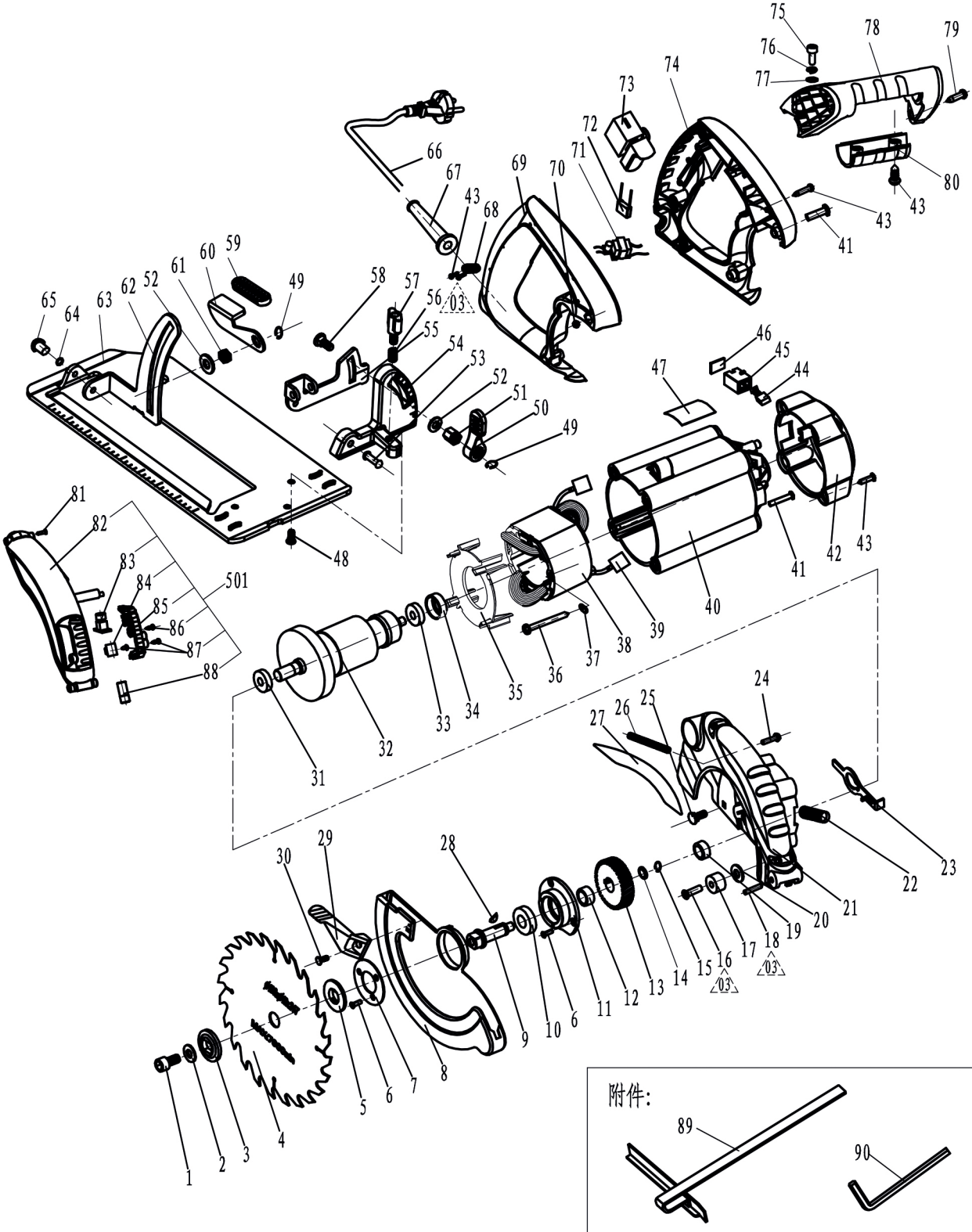
75
76
77
78
79
74
73
72
71
70
69
66
67
43
68
80
43
43
41
65
64
63
62
52
61
60
59
49
58
57
56
03
55
54
53
52
51
50
49
46
45
44
47
81
82
83
84
501
85
86
87
88
48
41
42
43
40
39
38
37
36
35
34
33
32
31
24
27
26
25
23
22
21
20
19
18
03
17
16
03
15
14
13
12
11
6
10
9
28
29
30
8
7
6
5
4
3
2
1
附件:
89
90