SPORTUB® RAILS SPORTUB

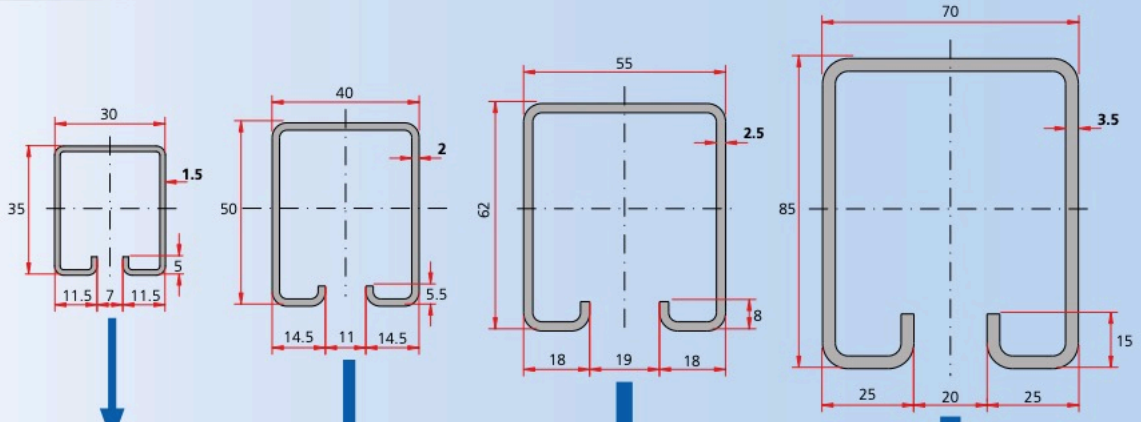

3530
pour portes jusqu'à
80 Kg

5040
pour portes jusqu'à
150 Kg

6255
pour portes jusqu'à
400 Kg

8570
pour portes jusqu'à
2000 Kg

Afin de garantir des systèmes coulissants de qualité, Mantion réalise directement ses propres profils :

- 3 lignes de profilage et cintreuses lui permettent de travailler avec réactivité toutes les épaisseurs jusqu'à ***6 mm***.
- C'est aussi ce qui permet à Mantion de réaliser, à la demande et dans des délais courts (sur consultation) : ***des profils de longueurs spéciales***.

Mantion peut ainsi faire progresser la fiabilité de ses produits, et apporter sur le marché des systèmes coulissants d'une qualité inégalée :

- Tous les profils Mantion sont revêtus de ***zinc magnésium*** (sans chrome) afin de préserver leurs qualités en toutes conditions climatiques :
  Tenue au brouillard salin rouille rouge : 800h !!!
- Le rail **8570** est réalisé en acier ***HLE*** (Haute Limite d'Elasticité), garantissant ainsi résistance et endurance accrues.