Fapim SpA

# 4115

TAVOLA
–

TOT. –

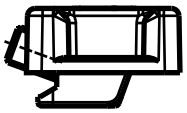

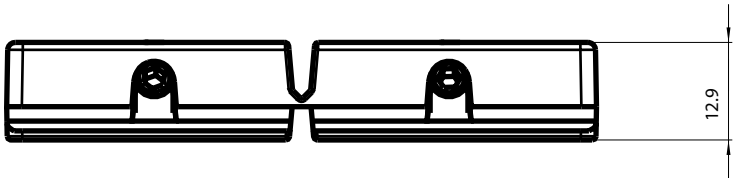


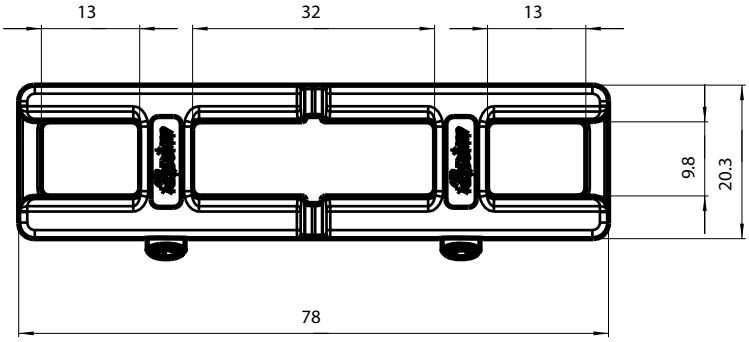


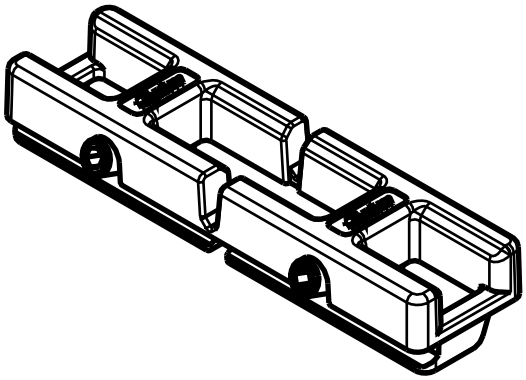

RIPRODUZIONE VIETATA - REPRODUCTION FORBIDDEN - REPRODUCTION INTERDITE - NACHDRUCK VERBOTEN - REPRODUCCION PROHIBDA - NADRUK VERBODEN