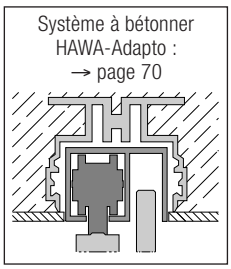

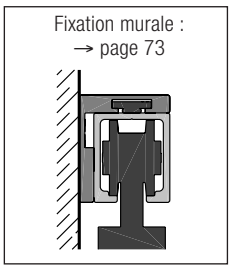

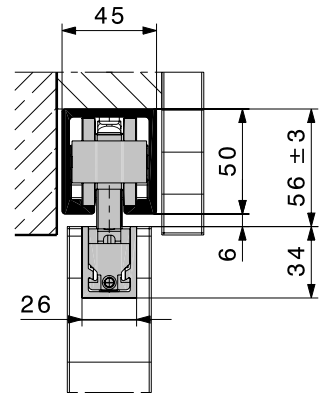

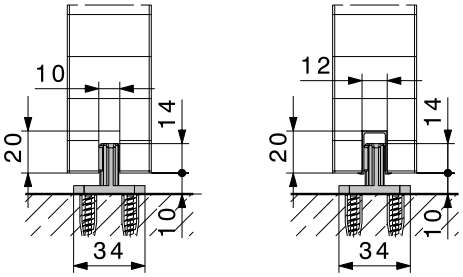

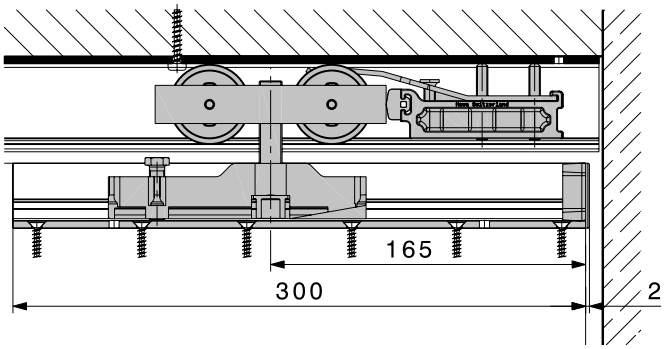

Ferrure pour portes coulissantes jusqu'à 120 kg par vantail. Hauteur minimale d'installation.

La ferrure

HAWA-Junior 120/B, pour portes pesant jusqu'à 120 kg par vantail, est équipée de suspension à profils porteurs permettant une hauteur minimale d'installation.

Données spécifiques HAWA-Junior 120/B

- suspension à profils porteurs
- hauteur minimale d'installation
- faible bruit
- réglable en hauteur ± 3 mm
- butée de rails à blocage réglable
- fixation latérale des chariots pour les portes coulissant dans le plafond
- combinable with SoftMove 120 soft closing mechanism for Hawa-Junior 120

Garniture pour 1 porte coulissante, sans rail de roulement

	no
HAWA-Junior 120/B	25908
Pour ensemble à 2 portes coulissantes, veuillez commander 2 garnitures.	

Garniture comprenant

		pièces	no
	chariot à 2 galets, M12, matière plastique	2	25900
	profil porteur encastrable avec sabot et vis de suspension M12	2	14934
	cache pour profil proteur, plastique anthracite-gris RAL 7016	2	20907
	butée de rail à blocage réglable	1	14858
	embout mural en caoutchouc, à visser	1	10629
	guide inférieur autoserrant, matière plastique noir, largeur de rainure 10 mm	1	14427
	clé d'arrêt pour suspension	1	14861

Rails de roulement

Attention : les distances entre les trous varient		mm	no
	rail de roulement, métal léger, anodisé couleur argent, percé	2500	14866
		3000	14867
		4000	14868
		6000	14869
		sur mesure	14871

SoftMove 120 soft closing mechanism for Hawa-Junior 120

		no
	SoftMove 120 soft closing mechanism for Hawa-Junior 120 (details: → page 66)	25988

Planification/exécution

Pour la planification et l'exécution, veuillez utiliser l'instruction de montage no 17689. (→ www.hawa.ch → HAWA-Productfinder)

Les ferrures HAWA-Junior peuvent aussi être utilisées pour les portes en verre. Demandez les documents correspondants.

Accessoires

Attention : de légères divergences de teintes sont possibles			no
	clavette de montage HAWA pour fixation frontale de portes coulissant dans le plafond, garniture pour 1 porte coulissante (dimensions de montage : → page 75)		15770
	rail de guidage à entailler, matière plastique noir, 1300 mm, jeu de 10 pièces		14540
	cache pour rail de roulement, en métal, des deux côtés employables, 1 pièce	chromé mat	25332
	arrête-porte du bas avec garniture centrante	chromé mat	20773
		imitation inox	21473
Pour accessoires complémentaires : → pages 68 – 83			

Jeux de montage pour HAWA-Adapto 120

	mm	no
jeu de montage pour HAWA-Adapto 120 avec vis à tête cylindrique	moins de 2500	20232
Le système à bétonner HAWA-Adapto permet d'accueillir les rails de roulement HAWA-Junior 120 dans le plafond en béton. Détails : → page 70	2501 à 4000	20233
	4001 à 6000	20234

Sous réserve de modifications techniques.