Kit avec amortisseur de fermeture et d'ouverture Silent System

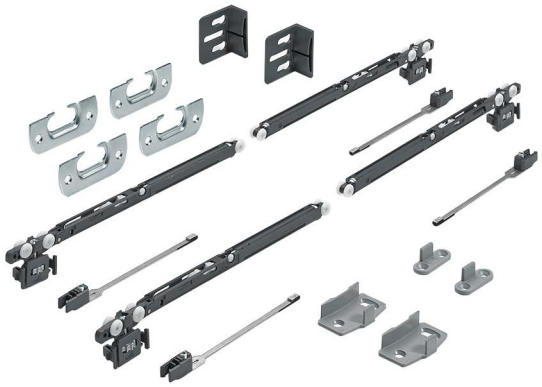

- Le kit comprend les pièces pour une armoire à 2 portes
- Ouverture et fermeture en silence et en douceur des portes coulissantes
- Avec réglage en hauteur sans outil intégré

Kit composé de :
- 4 pièces de coulissage avec Silent System
- 4 activateurs pour Silent System
- 4 adaptateurs pour portes en bois
- 2 pièces de guidage par le bas pour portes en bois
- 2 pièces de guidage par le bas pour portes à cadre en aluminium
- 2 butées de porte / dispositifs d'écartement

Remarques :
- Veuillez commander séparément les profilés
- Largeur mini de la porte 590 mm

Référence	UE
9 208 511	1 kit

Kit avec amortisseur de fermeture Silent System

- Le kit comprend les pièces pour une armoire à 2 portes
- Fermeture en silence et en douceur des portes coulissantes
- Avec réglage en hauteur sans outil intégré

Kit composé de :
- 2 pièces de coulissage
- 2 pièces de coulissage avec Silent System
- 2 activateurs pour Silent System
- 2 butées de fin de course
- 4 adaptateurs pour portes en bois
- 2 pièces de guidage par le bas pour portes en bois
- 2 pièces de guidage par le bas pour portes à cadre en aluminium
- 2 butées de porte / dispositifs d'écartement

Remarques :
- Veuillez commander séparément les profilés
- Largeur mini de la porte 410 mm

Référence	UE
9 134 311	1 kit

Kit sans Silent System

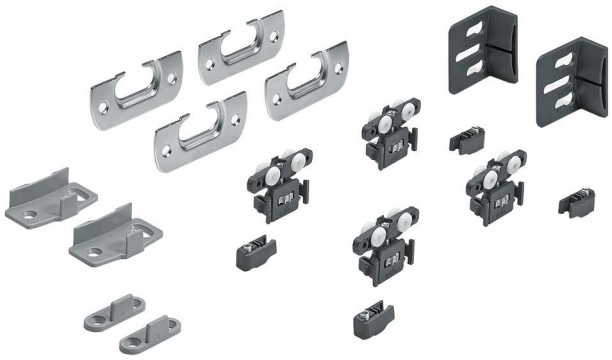

- Le kit comprend les pièces pour une armoire à 2 portes
- Avec réglage en hauteur sans outil intégré

Kit composé de :
- 4 pièces de coulissage
- 4 butées de fin de course
- 4 adaptateurs pour portes en bois
- 2 pièces de guidage par le bas pour portes en bois
- 2 pièces de guidage par le bas pour portes à cadre en aluminium
- 2 butées de porte / dispositifs d'écartement

Remarques :
- Veuillez commander séparément les profilés
- Largeur mini de la porte 400 mm

Référence	UE
9 136 103	1 kit