Acrovyn®

PROTECTIONS MURALES ET MAINS COURANTES

Instructions de montage

Bio Form 40 Aluminium anodisé

Main courante tubulaire Ø40 Aluminium anodisé

EMBOUT STANDARD

x 1

Vis Teck Din 7504 N
4,2 x 19
x 1

Bague décorative noire
x 1

EMBOUT D'ANGLE EXTERNE OU INTERNE

x 1

Vis Teck Din 7504 N
4,2 x 19
x 2

Bague décorative noire
x 2

EMBOUT D'ANGLE UNIVERSEL (95° À 165°)

x 1 x 1

Vis Teck Din 7504 N
4,2 x 19
x 2

Bague décorative noire
x 2

BOUCHON D'EXTRÉMITÉ

x 1

Bague décorative noire
x 1

Vis Teck Din 7504 N
4,2 x 19
x 1

CONSOLE ACROVYN

pour éléments courbes (coloris blanc neige 9003 ou gris tourterelle 24)

console x 1

collerette x 1

cache vis x 1

Vis TH inox HM
12 x 40 Pas 1,75
x 1

3 points de fixation (visserie non fournie)
Tous les 800 à 1000 mm

CONSOLE DESIGN EN ALUMINIUM ANODISÉ

largeur 80 mm ou 60 mm

Vis STHC BT Plat
M5 x 12
x 2

2 points de fixation (visserie non fournie)
Tous les 800 à 1000 mm

CONSOLE EN ACIER INOXYDABLE FINITION BROSSÉE

Console
x 1

Cache vis
x 1

MCE Tête alu
x 1

Vis FHc 90
M5 x 20
x 1

Vis STHC Bout conique
M5 x 8
x 1

6 points de fixation Ø 7 (visserie non fournie)
Tous les 800 à 1000 mm

KIT DÉMONTABLE POUR GAINE TECHNIQUE

x 2

avec bouton Auvergne
M5 x 10
x 4

ou
vis STHC BT Plat
M5 x 12 HC Brut
x 2

ECLISSE DE RACCORDEMENT

Vis STHC BT Plat
M5 x 12 HC Brut
x 1
x 2

RONDELLE D'APPUI

GABARIT DE PERÇAGE pour rondelle d'appui

x 2 x 1 x 1

PROFILÉ ALUMINIUM ANODISÉ

en 4 ml

PARE-CLOSE TRANSLUCIDE

en 4 ml

CS France – 135 rue Isambard – BP66 – 27120 PACY-SUR-EURE
Tél 02.32.67.00.00 – Fax 02.32.67.14.12 – www.cs-france.fr

DECEMBRE 2015

Instructions de montage

Bio Form 40 Aluminium anodisé

Main courante tubulaire Ø40
Aluminium anodisé

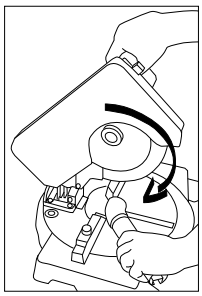

MISE EN ŒUVRE

1- Relever la longueur à équiper.

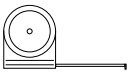

2- Couper à la longueur désirée en tenant compte des déductions suivantes :

1 Embout standard	92 mm
1 Embout externe	0 mm
1 Embout interne	92 mm
1 Embout bouchon	4 mm

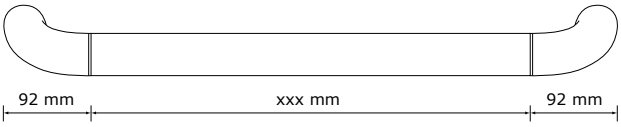

3- Montage des consoles

3-1 Console Acrovyn

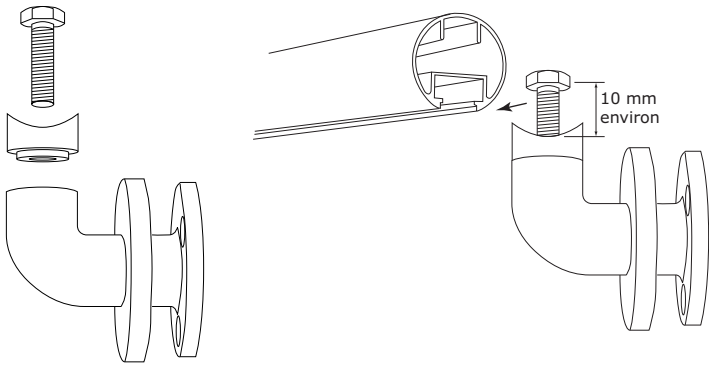

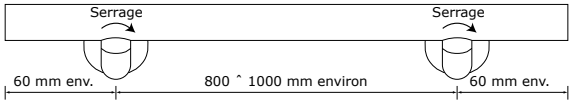

3-2 Console design en aluminium anodisé

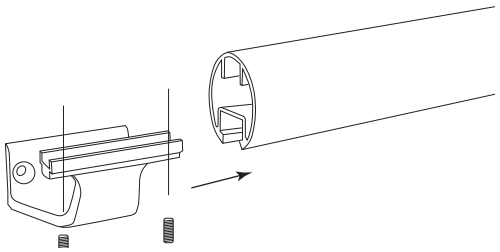

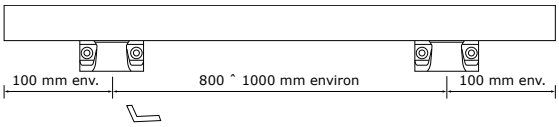

3-3 Console design en acier inoxydable

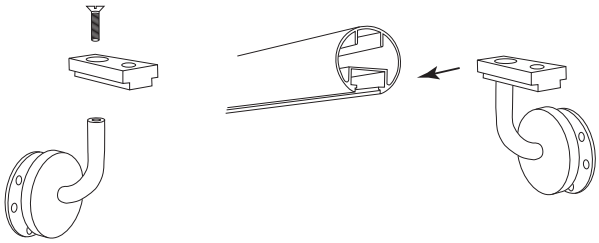

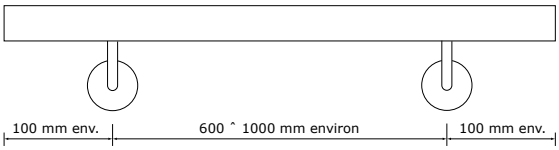

4- Montage des embouts standards

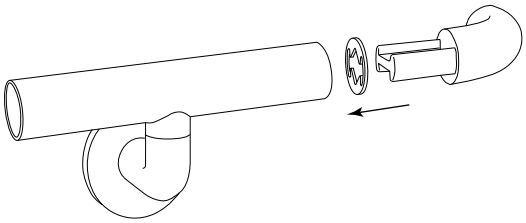

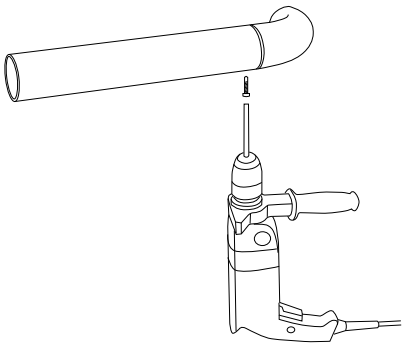

5- Couper la pare-close à longueur.
Insérer la dans le logement inférieur du support aluminium entre les consoles et entre consoles et embouts.

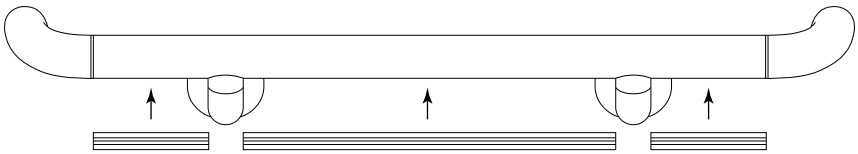

Instructions de montage

Bio Form 40 Aluminium anodisé

Main courante tubulaire Ø40
Aluminium anodisé

6- Fixation au mur :

6-1 Console Acrovyn.

Repérer la ligne de point bas des consoles.
Positionner la main courante pré-assemblée sur le mur en fonction des repères tracés, vérifier le niveau.
Soulever les cache-vis, tracer les trous de fixation, percer.
L'installateur choisira le mode de fixation adapté aux différents supports rencontrés.
Visser.
Clipser le cache vis.

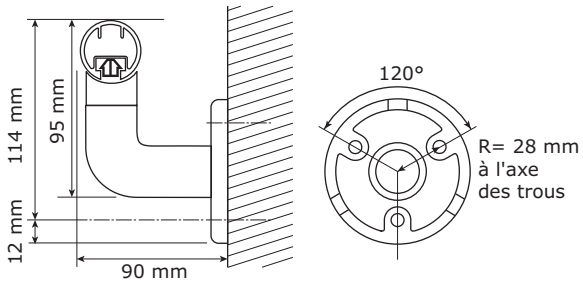

6-2 Console design en aluminium anodisé.

Repérer l'axe des fixations des consoles aluminium.
Positionner la main courante pré-assemblée sur le mur en fonction de la ligne tracée, vérifier le niveau.
Tracer les trous de fixation, percer.
L'installateur choisira le mode de fixation adapté aux différents supports rencontrés.
Visser.

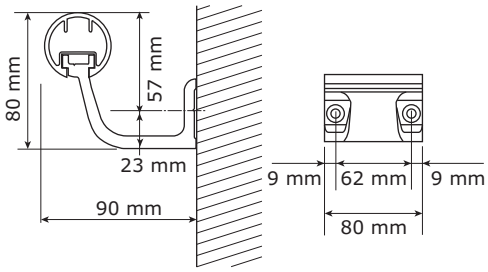

6-3 Console en acier inoxydable.

Repérer la ligne de point bas des consoles.
Positionner la main courante pré-assemblée sur le mur en fonction des repères tracés, vérifier le niveau.
Soulever les cache-vis, tracer les trous de fixation, percer.
L'installateur choisira le mode de fixation adapté aux différents supports rencontrés.
Visser.
Clipser le cache vis.

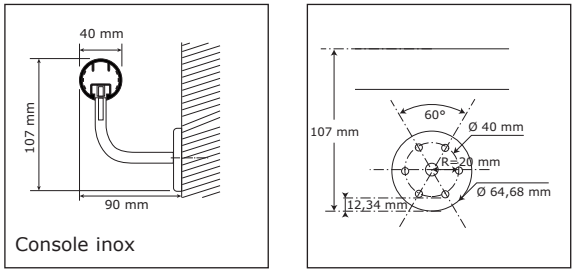

6-4 Retirer le film de protection temporaire.

7- Cas particuliers

7-1 Montage d'une éclisse (longueur supérieure à 4 ML)

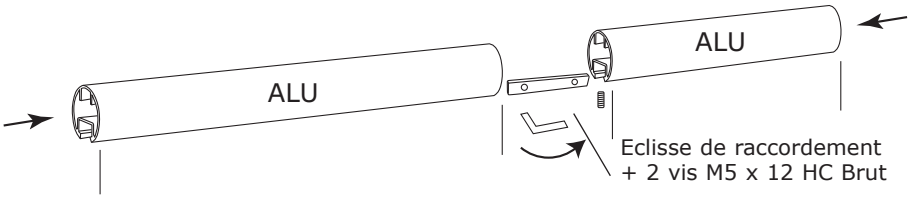

7-2 Kit démontable pour gaine technique

a) Coupe droite

b) Coupe biaise à 60°

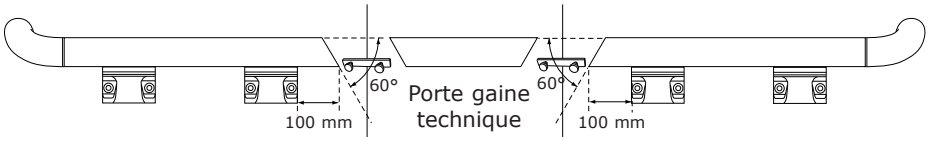

Bouton Auvergne
M5 x 10

ou

Vis STHC BT Plat
M5 x 12 HC Brut

Instructions de montage

Bio Form 40 Aluminium anodisé

Main courante tubulaire Ø40
Aluminium anodisé

7-3 Embout universel pour angles spéciaux

MISE EN ŒUVRE

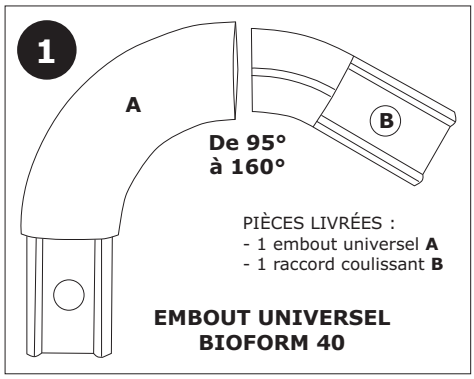

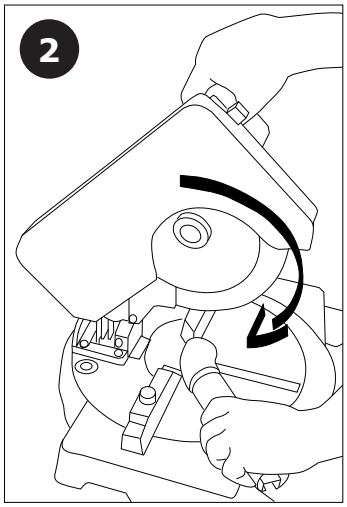

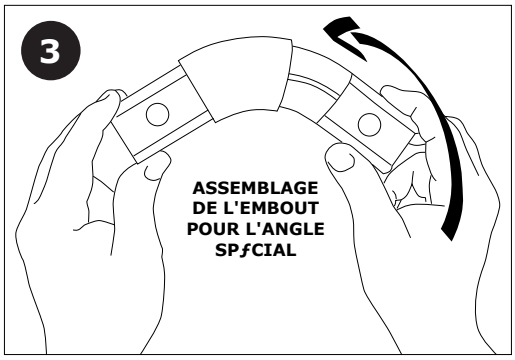

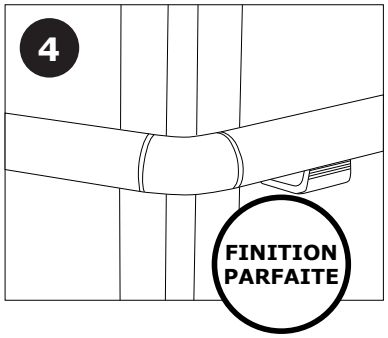

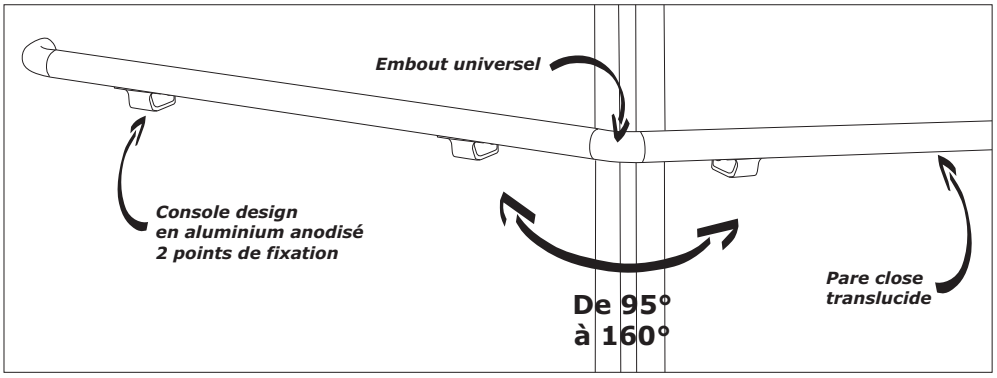

8- Exemple de réalisation

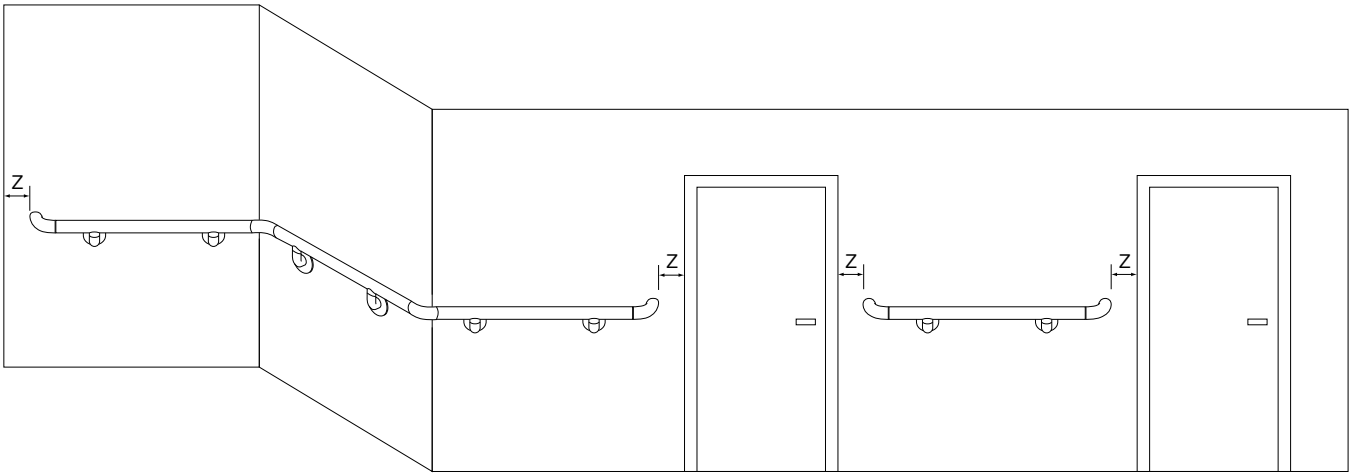

Jeu “Z” à déterminer

Instructions de montage

Main courante tubulaire Ø40
Aluminium anodisé

10- Assemblage gabarit de perçage pour rondelles d'appui

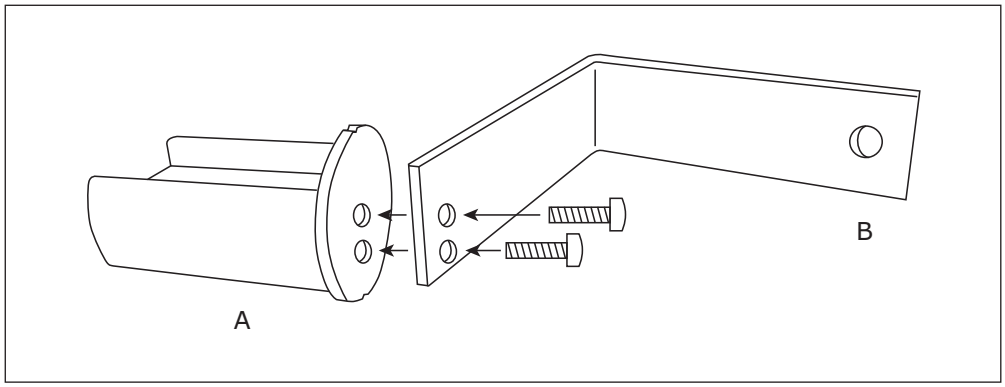

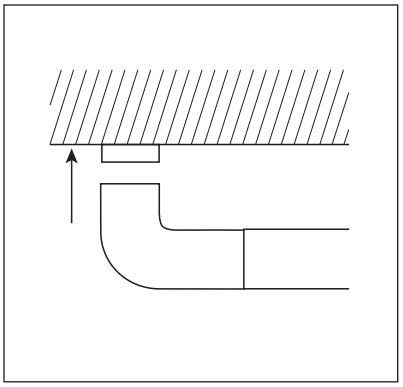

Principe d'utilisation du gabarit de perçage pour rondelles d'appui

Insérer la partie A du gabarit dans le profil de la main courante fixée au mur.

Repérer et percer le mur au niveau du point B.

Retirer le gabarit de perçage du profil de la main courante.

Fixer la rondelle d'appui au mur.
L'installateur choisira le mode de fixation adapté aux différents supports rencontrés.
Visser.

Dévisser légèrement les 2 consoles les plus proches du bord.
Emboîter l'embout standard.
Ajuster l'ensemble autour de la rondelle d'appui.
Revisser les consoles au mur.