R-LX-P-ZP vis à béton zinguée à tête lenticulaire, d'ancrages multiples

Vis autotaraudeuse pour béton

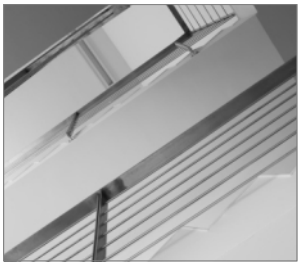

Agréments

- ETA 17/0783

Déscription de produit

Caractéristiques et avantages

- Installation traversante rapide grâce à une procédure simple - percez et vissez
- Complètement démontable
- Le design de taraudage breveté pour une haute performance dans des trous de relativement petits diamètres
- Ancrage sans expansion idéal pour une installation près des bords
- Haute performance dans le béton non fissuré
- Différents types de têtes de vis pour un large éventail d'applications
- Réutilisables
- Excellent produit pour une installation temporaire
- Possibilité d'ancrage sur la profondeur standard ou réduite

Applications

- Pose au travers
- Fixation provisoire
- Tire-pousse de banches
- Balustrades et mains courantes
- Clôtures et portails
- Rayonnage
- Sièges public
- Échafaudage

Supports

A utiliser dans:

- Béton fissuré C20/25-C50/60
- Béton non-fissuré C20/25-C50/60
- Hourdis C30/37-C50/60
- Béton armé
- Béton non armé

Convient également à l'utilisation dans:

- Pierre naturelle

Mise en œuvre

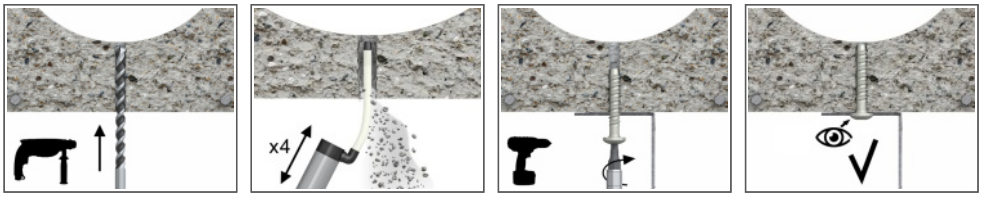

1. Percer le trou à l'aide d'une perceuse à perceuse à percussion. Percer à la profondeur requise.
2. Soufflez la poussière dans le trou au moins 4 fois avec une pompe soufflante.
3. Visser au couple de serrage recommandé.
4. Après l'installation.

Déscription de produit

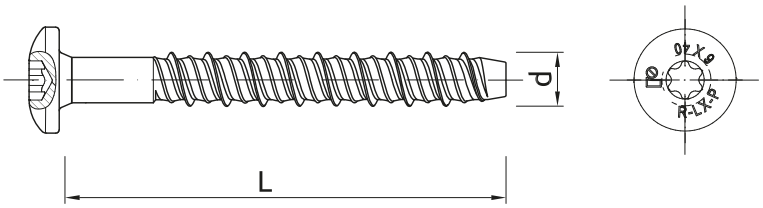

Dimension	Code produit	Fixation		Pièce à fixer			
		Diamtre	Longueur	Epaisseur maxi			Diamtre de trou
		d	L	$h_{nom,min}$	$h_{nom,red}$	$h_{nom,std}$	d_f
		[mm]	[mm]	[mm]	[mm]	[mm]	[mm]
6	R-LX-06X040-P-ZP	7.5	40	5	1	-	9

Spécifications techniques

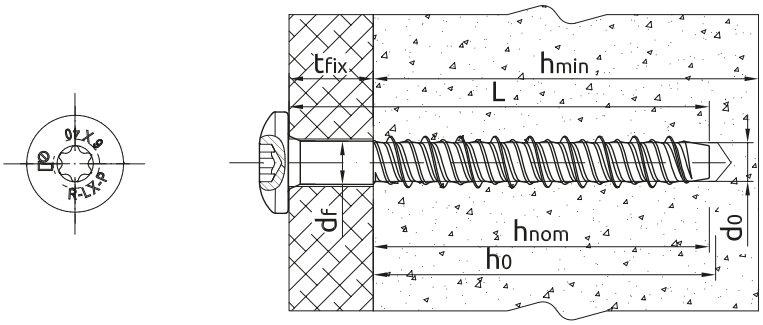

Béton

Dimension			6
Diamtre de filetage	d	[mm]	7.5
Diamètre du trou foré	d_0	[mm]	6
Entraînement vis	-	[-]	T30
Diamètre de la tête		[mm]	14.6
Max. couple pour tournevis à percussion	$T_{imp,max}$	[Nm]	400
PROFONDEUR D'ANCRAGE RÉDUITE			
Profondeur de perçage mini	$h_{0,r}$	[mm]	50
Profondeur de perçage	h_0	[mm]	L + 10 - t_{fix}
Profondeur hors-tout d'ancrage	$h_{nom,r}$	[mm]	39
Min. épaisseur de support	$h_{min,r}$	[mm]	80
Distance entre axes mini	$s_{min,r}$	[mm]	45
Distance au bord mini	$c_{min,r}$	[mm]	45
PROFONDEUR D'ANCRAGE MINIMALE			
Profondeur de perçage mini	$h_{0,min}$	[mm]	45
Profondeur de perçage	h_0	[mm]	L + 10 - t_{fix}
Profondeur hors-tout d'ancrage	$h_{nom,min}$	[mm]	35
Min. épaisseur de support	$h_{min,min}$	[mm]	80
Distance entre axes mini	$s_{min,min}$	[mm]	45
Distance au bord mini	$c_{min,min}$	[mm]	45

Spécifications techniques

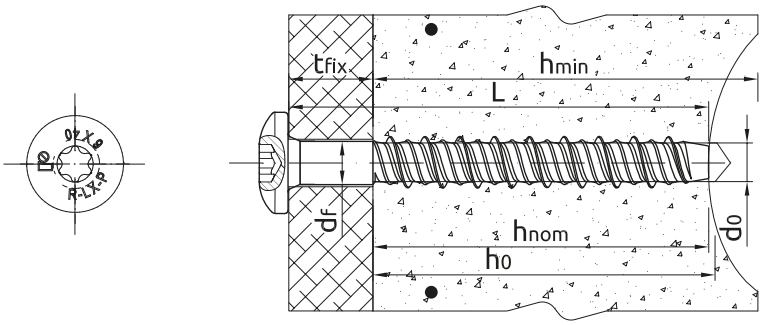

Dalles alvéolées en béton

Dimension			6
Diamtre de filetage	d	[mm]	7.5
Diamètre du trou foré	d_0	[mm]	6
Entraînement vis	-	[-]	T30
Diamètre de la tête		[mm]	14.6
Max. couple pour tournevis à percussion	$T_{imp,max}$	[Nm]	400
PROFONDEUR D'ANCRAGE MINIMALE			
Profondeur de perçage mini	$h_{0,min}$	[mm]	45
Profondeur de perçage	h_0	[mm]	$L + 10 - t_{fix}$
Profondeur hors-tout d'ancrage	$h_{nom,min}$	[mm]	35
Distance minimale entre les groupes d'ancrage	$a_{min,min}$	[mm]	100
Distance entre axes mini	$s_{min,min}$	[mm]	100
Distance au bord mini	$c_{min,min}$	[mm]	100

Propriétés mécaniques

Dimension			6
Max. résistance de calcul à la traction – traction	f_{uk}	[N/mm²]	1250
Limite de calcul d'élasticité – traction	f_{yk}	[N/mm²]	1100
Coupe transversale – traction	A_s	[mm²]	28.3
Module de flexion élastique	W_{el}	[mm³]	21.2
Résistance caractéristique à la flexion	$M^0_{Rk,s}$	[Nm]	31.8
Résistance de calcul à la flexion	M	[Nm]	21.2

Données sur la performance de base

Données pour une seule fixation sans l'impact des bords et connecteurs voisins

Dimension		6
BÉTON FISSURÉ ET NON FISSURÉ		
Profondeur d'ancrage réduite h_{nom}	[mm]	39.00
Profondeur d'ancrage minimale h_{nom}	[mm]	35.00
DALLES ALVÉOLÉES EN BÉTON		
Profondeur d'ancrage minimale h_{nom}	[mm]	35.00
RÉSISTANCE CARACTÉRISTIQUE		
TENSION ET CHARGE DE CISAILLEMENT F_{Rk}		
BÉTON FISSURÉ ET NON FISSURÉ		
Profondeur d'ancrage réduite	[kN]	6.00
Profondeur d'ancrage minimale	[kN]	3.00
DALLES ALVÉOLÉES EN BÉTON		
Profondeur d'ancrage minimale	[kN]	6.00

Données sur la performance de base

Dimension		6
VALEUR DE CALCUL		
TENSION ET CHARGE DE CISAILLEMENT F_{Rd}		
BÉTON FISSURÉ ET NON FISSURÉ		
Profondeur d'ancrage réduite	[kN]	4.00
Profondeur d'ancrage minimale	[kN]	2.00
DALLES ALVÉOLÉES EN BÉTON		
Profondeur d'ancrage minimale	[kN]	4.00
VALEUR RECOMMANDÉE		
TENSION ET CHARGE DE CISAILLEMENT F_{rec}		
BÉTON FISSURÉ ET NON FISSURÉ		
Profondeur d'ancrage réduite	[kN]	2.85
Profondeur d'ancrage minimale	[kN]	1.42
DALLES ALVÉOLÉES EN BÉTON		
Profondeur d'ancrage minimale	[kN]	2.85

Données sur la performance nominale

Profondeur d'ancrage réduite

Béton

Dimension			6
Profondeur hors-tout d'ancrage	h_{nom}	[mm]	39.00
Profondeur d'ancrage effective	h_{ef}	[mm]	30.00
TENSION ET CHARGE DE CISAILLEMENT			
Résistance caractéristique	F_{Rk}	[kN]	6.00
Coefficient de sécurité de pose	γ_2	-	1.00
Facteurs d'accroissement pour $N_{Rd,p}$ - C30/37	Ψ_c	-	1.08
Facteurs daccroissement pour $N_{Rd,p}$ - C40/50	Ψ_c	-	1.15
Facteurs d'accroissement pour $N_{Rd,p}$ - C50/60	Ψ_c	-	1.19
Entraxes	$s_{cr,N}$	-	90.00
Distance au bord	$c_{cr,N}$	-	45.00
CHARGE DE CISAILLEMENT			
RUPTURE D'ACIER			
Résistance caractéristique avec bras de levier	$M_{Rk,s}$	[Nm]	31.80
Coefficient partiel de sécurité	γ_{Ms}	-	1.50

Données sur la performance nominale

Rsistance Caractristique en cas d'exposition au feu dans le bton C20/25 C50/60

Dimension			6
TENSION ET CHARGE DE CISAILLEMENT			
Entraxes	s_{cr}	[mm]	168.00
Distance au bord	c_{cr}	[mm]	84.00
R (pour EI) = 30 min			
TENSION ET CHARGE DE CISAILLEMENT			
Résistance caractéristique	F_{Rk}	[kN]	0.28
R (pour EI) = 60 min			
TENSION ET CHARGE DE CISAILLEMENT			
Résistance caractéristique	F_{Rk}	[kN]	0.25
R (pour EI) = 90 min			
TENSION ET CHARGE DE CISAILLEMENT			
Résistance caractéristique	F_{Rk}	[kN]	0.20
R (pour EI) = 120 min			
TENSION ET CHARGE DE CISAILLEMENT			
Résistance caractéristique	F_{Rk}	[kN]	0.14

Profondeur d'ancrage minimale

Béton

Dimension			6
Profondeur hors-tout d'ancrage	h_{nom}	[mm]	35.00
Profondeur d'ancrage effective	h_{ef}	[mm]	24.70
TENSION ET CHARGE DE CISAILLEMENT			
Résistance caractéristique	F_{Rk}	[kN]	3.00
Coefficient de sécurité de pose	γ_2	-	1.00
Facteurs d'accroissement pour $N_{Rd,p}$ - C30/37	Ψ_c	-	1.00
Facteurs daccroissement pour $N_{Rd,p}$ - C40/50	Ψ_c	-	1.00
Facteurs d'accroissement pour $N_{Rd,p}$ - C50/60	Ψ_c	-	1.00
Entraxes	$s_{cr,N}$	-	100.00
Distance au bord	$c_{cr,N}$	-	50.00
CHARGE DE CISAILLEMENT			
RUPTURE D'ACIER			
Résistance caractéristique avec bras de levier	$M_{Rk,s}$	[Nm]	31.80
Coefficient partiel de sécurité	γ_{Ms}	-	1.50

Données sur la performance nominale

Dalles alvéolées en béton

Dimension			6
Profondeur hors-tout d'ancrage	h_{nom}	[mm]	35.00
Profondeur d'ancrage effective	h_{eF}	[mm]	24.70
Min. épaisseur de la bride inférieure	d_b	[mm]	35.00
TENSION ET CHARGE DE CISAILLEMENT			
DALLES ALVÉOLÉES EN BÉTON C30/37			
Résistance caractéristique	F_{Rk}	[kN]	5.00
DALLES ALVÉOLÉES EN BÉTON C40/50			
Résistance caractéristique	F_{Rk}	[kN]	6.00
DALLES ALVÉOLÉES EN BÉTON C50/60			
Résistance caractéristique	F_{Rk}	[kN]	6.00
Coefficient de sécurité de pose	γ_2	-	1.00
Entraxes	$s_{cr,N}$	[mm]	100.00
Distance au bord	$c_{cr,N}$	[mm]	50.00
CHARGE DE CISAILLEMENT			
RUPTURE D'ACIER			
Résistance caractéristique avec bras de levier	$M_{Rk,s}$	[Nm]	31.80
Coefficient partiel de sécurité	γ_{Ms}	-	1.50

Données logistiques

Code produit	Fixation	Quantité [pcs]			Poids [kg]			Code barres
	Longueur [mm]	Boîte	Suremballage	Palette	Boîte	Suremballage	Palette	
R-LX-06X040-P-ZP [1]	40	100	100	38400	1.29	1.29	525.4	5906675034546

1) ETA 17/0783