Bonaiti
serrature dal 1936

POIGNEE PALIERE *GIORGIA 169* *DESIGN VITTORE BIANCHI*

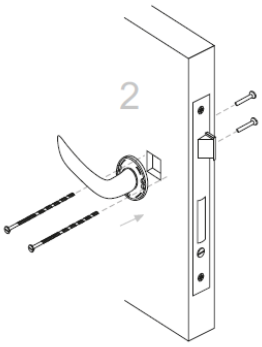

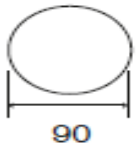

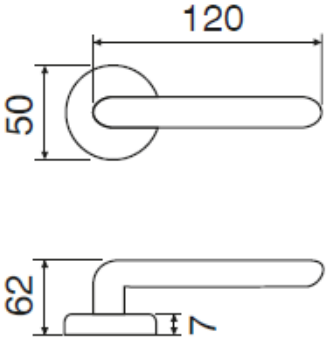

TYPE FERMETURE

CLE I/PZ

MATERIAU :
ZAMAK

SOUS CONTRUCTION :
POLYAMIDE RENFORCE
FIBRE DE VERRE
RESSORT DE RAPPEL

CARRE SERRURE :
7 POUR POIGNEE
6 POUR WC

FIXATION :
INVISIBLE TRAVERSANTE

FIXATION ROSACE :
PAR CLIPSAGE

FINITIONS :

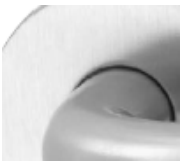

CHROME SAT

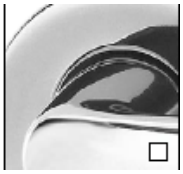

CHROME POLI

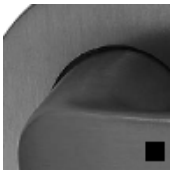

LAQUE NOIR

OPTIONS :
- BUTEE DE PORTE
- CARRE 8

REFERENCE RONDE

set 169-273-308 PZ