GALICUBE

Tilt-and-turn mechanism

Made in Italy

fapim®

Life in evolution

IT EN FR ES P

TILT-AND-TURN MECHANISM

GALICUBE

Made in Italy

fapim®

Life in evolution

Universale ed applicabile su ogni profilo a Camera Europea
Universal and applicable on all Eurogroove profiles
Universel et applicable sur tout profil à Chambre Européenne
Universal y aplicable sobre cualquier perfil de cámara europea
Universal e aplicable sobre cualquier perfil de Câmara Europeia

Semplice nella regolazione e rapido nel montaggio
Ease of adjustment and quick assembly
Simple dans le réglage et rapide au montage
Sencillo en su regulación y rápido en el montaje
Simples na sua regulação e montegem rápida

GALICUBE

Performante, grazie a materiali e soluzioni tecniche innovative
Performing, due to innovative materials and technical solutions
Performance, grâce à des matériaux et des solutions techniques innovants
Alto rendimiento, gracias a materiales y soluciones técnicas innovadoras
Alto rendimiento, graças a materiales e soluções técnicas inovadoras

Versatile grazie alla vasta gamma di accessori che permettono di soddisfare qualsiasi necessità
Versatile due to the wide range of accessories allowing to meet all needs
Versatile grâce à la grande gamme d'accessoires qui permettent de satisfaire toute exigence
Versátil gracias a la amplia gama de accesorios que permiten cumplir con cualquier necesidad
Alto rendimiento, graças a materiales e soluções técnicas inovadoras

fapim®
Life in evolution

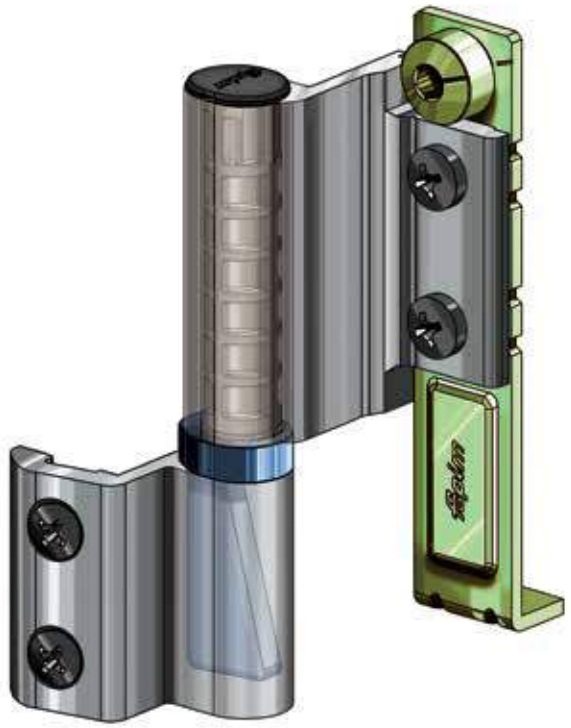

RAL GÜTEZEICHEN S+B Drehbeschläge und Drehkippbeschläge

110 Kg

RAL GÜTEZEICHEN S+B Drehbeschläge und Drehkippbeschläge

130 Kg

GaliCube è disponibile in due versioni, con portate da 110 Kg e 130 Kg. La capacità massima ammissibile viene raggiunta senza la necessità di alcun kit aggiuntivo di aumento portata. Il sistema è stato certificato presso l'istituto tedesco RAL, secondo i requisiti del regolamento GZ 607/3:2009, in conformità alle norme europee EN 13126-8 ed EN 1191.

GaliCube is available in two versions, 110 Kg and 130 Kg capacities. The maximum permissible capacity is achieved with no need for any additional kit for capacity increase. The system has been certified by the German RAL institute, in accordance with the requirements of the GZ 607/3:2009 Regulation, in accordance with the EN 13126-8 and EN 1191 European standards.

GaliCube est disponible en deux versions, avec portée de 110Kg et 130Kg. La capacité max admissible est atteinte sans le besoin d'un kit supplémentaire d'augmentation portée. Le système a été certifié par l'Institut allemand RAL, en conformité avec les standard GZ 607/3 2009, conformément aux normes européennes EN 13126-8 et EN 1191.

GaliCube esta disponible en dos versiones, con capacidad de 110 Kg y 130 Kg. La capacidad máxima se alcanza sin la necesidad de kit suplementario de aumento de capacidad. El sistema, certificado al instituto alemán RAL, según la norma GZ 607/3:2009, con conformidad de las normas europeas EN 13126-8 y EN 1191.

GaliCube está disponível em duas verões, com a capacidade de 110 Kg. e de 130 Kg. de resistência. A capacidade máxima é alcançada sem a necesidade de um kite suplementar para aumento de pesso. O sistema, certificado no Instituto Alemão RAL, de acordo a norma GZ 607/3:2009, de acordo com as normas europeias EN 13126-8 e EN 1191.

Impiego
Use
Utilisation
Uso
Uso

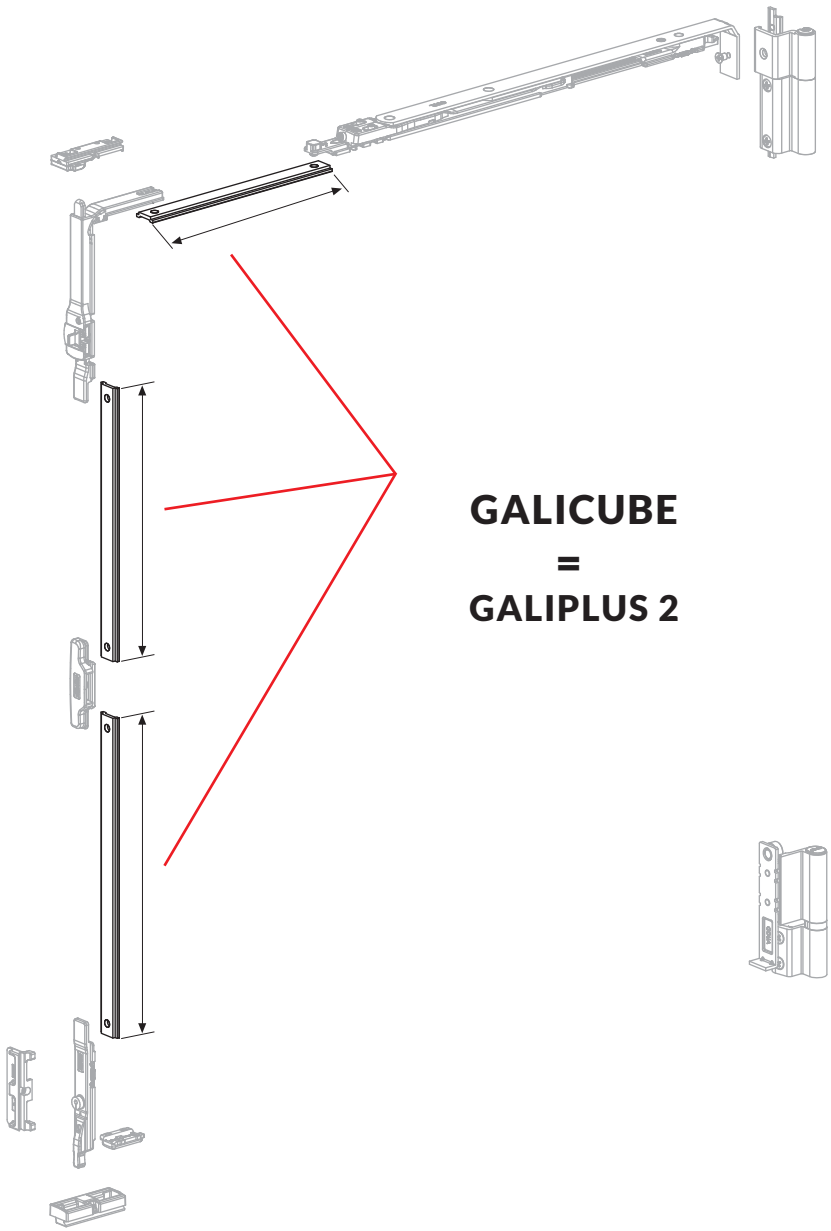

GALICUBE
=
GALIPLUS 2

GALICUBE 110

1401Ai

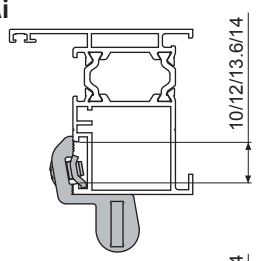

1401C

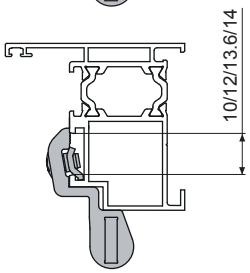

GALICUBE 130

1402Ai

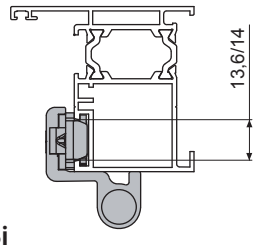

1402Bi

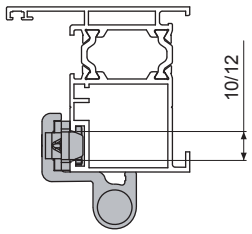

Applicabile su ogni profilo a Camera Europea, con un'unica versione nel caso di GaliCube 110 e due versioni nel caso di GaliCube 130. Inoltre gli accessori specifici della linea GaliCube si integrano perfettamente con tutti gli altri articoli esistenti, permettendo di utilizzare le stesse distinte di taglio delle astine e le macchine di lavorazione.

Applicable on all Eurogroove profiles, with one version for GaliCube 110 and two versions for GaliCube 130. Furthermore, the specific accessories of the GaliCube line do perfectly integrate with all the other existing items, allowing to use the same rod cutting lists and processing machines.

Applicable sur tous les profils à Chambre Européenne, dans une seule version dans la cas de GaliCube 110 et en deux versions dans le cas du GaliCube 130. En plus les accessoires spécifiques de la gamme GaliCube s'intègrent parfaitement avec tous les autres articles présents, permettant d'utiliser les mêmes listes de coupage des tringles et les machines d'usinage.

Aplicable sobre cada perfil de Camára Europea, con una única versión en el caso de GaliCube 110 y dos versiones dos versiones en el caso de Galicube 130. Además los accesorios específicos de la línea GaliCube se integran perfectamente con todos los demás artículos ya existentes y permiten el uso de las misma notas de corte de las pletinas y las maquinas para el trabajo.

Aplicável em cada perfil de Câmara Europeia, com uma única versão para 110 Kg. e duas versões no casso GaliCube 130 Kg. Os acessórios específicos da linha GaliCube fican intregrados perfeitamente com todos os outros artigos já existentes e permeten o uso dos mesmos descontos para corte de vareta e maquinaria específica para tal finalidade.

Semplicità e rapidità di montaggio
Ease and speed of assembly
Simplicité et rapidité de montage
Sencillez y rapidez de montaje
Simplicidade e rapidez de montagem

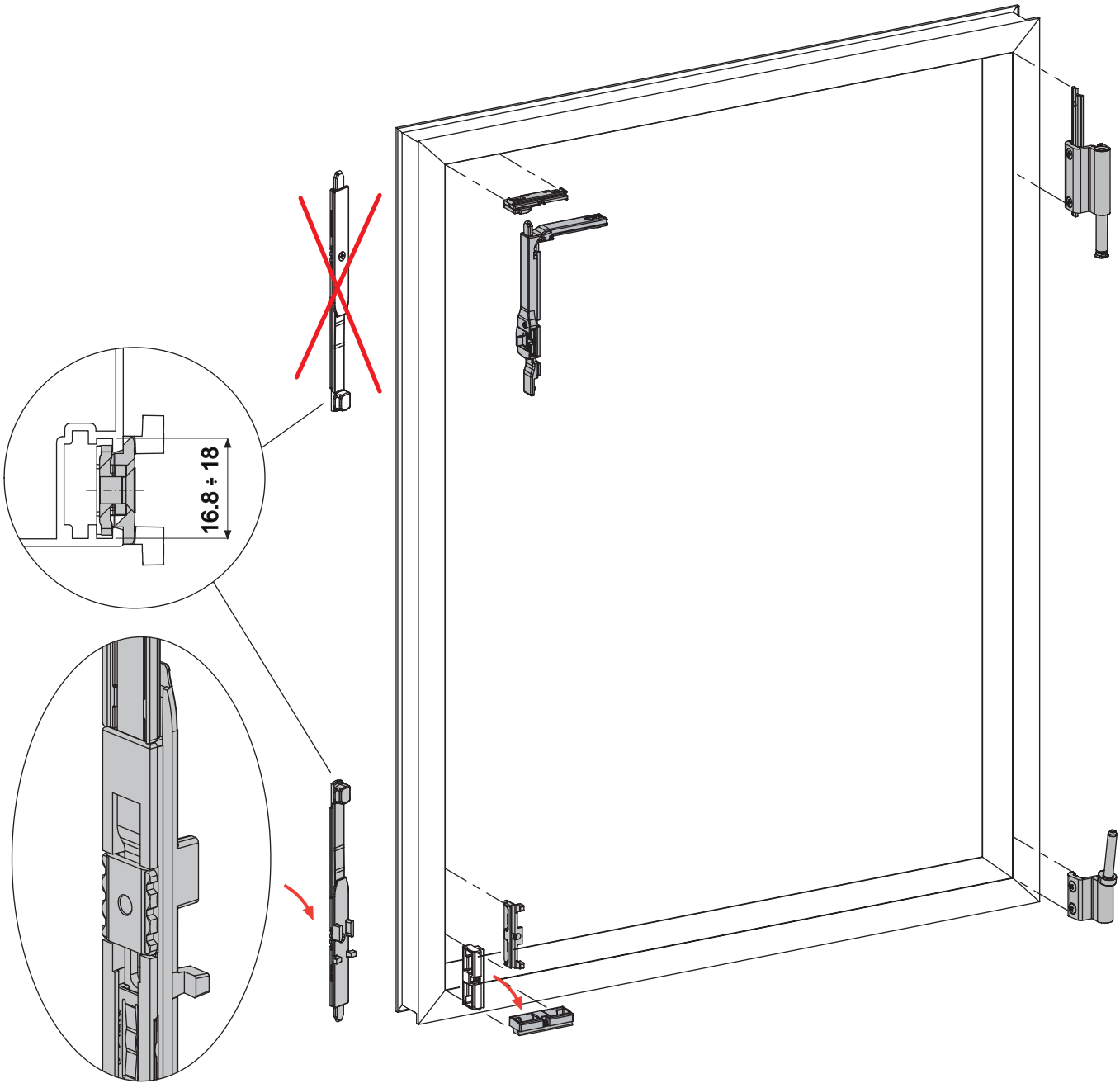

Pochi componenti, già premontati, garantiscono la massima facilità e rapidità di montaggio. Il rinvio d'angolo è dotato di un terminale integrato, che permette la perfetta chiusura dell'anta nella parte superiore, senza la necessità di montare il catenaccio. Il nuovo sistema di fissaggio del catenaccio consente un bloccaggio più rapido, più semplice e più sicuro e soprattutto lo rende regolabile. Altri accorgimenti tecnici, semplici ma efficaci, permettono di ridurre le operazioni ed il tempo di istallazione.

Few pre-assembled components ensure maximum ease and speed of assembly. The corner transmission is equipped with an integrated end-piece allowing perfect closing of the sash in the upper part, with no need for bolt assembly. The new fastening system of the bolt ensures safer, easier and faster clamping, while making it adjustable. Other technical features, simple but effective, allow to reduce operations and installation time.

Peu de composants, déjà pré-montés, garantissent la max facilité et rapidité de montage. Le renvoi d'angle est équipé d'un embout intégré, qui permet la parfaite fermeture du vantail dans la partie supérieure, sans la nécessité de monter le verrou. Le nouveau système de fixage du verrou permet un blocage plus rapide, plus simple et sûr et surtout le rend réglable.
D'autres caractéristiques techniques, simples mais efficaces, permettent de réduire les opérations et le temps d' installation.

Pocos componentes ya pre montados garantizan la máxima facilidad de montaje . El ángulo de renvío está equipado con un terminal integrado, que permite el cierre perfecto de la hoja en la parte superior, sin la necesidad de montar el pasador. El nuevo sistema de fijación del pasador, permite un bloqueo rápido, sencillo, seguro y sobre todos regulable. Otros aspectos técnicos , sencillos pero eficaces, permiten de reducir las operaciones y el reducir las operaciones y el tiempo de montaje.

Poucos componentes jà pré montados garantem a facilidade de montagem. O ángulo de reenvío está equipado com um terminal intregrado, o que permite que o fecho perfeito a aro fixo na parte superior, sim precisar de montar fecho superior na segunda folha. Il nuovo O novo sistema de fixação do fecho permite um bloqueio mais rápido, mais fácil e mais seguro e, acima de tudo, o torna ajustável. Outras técnicas simples, mas eficazes, aspectos e oprerações podem reduzir o tempo de montagem.

Regolazione
Adjustment
Réglage
Regulación
Afinação

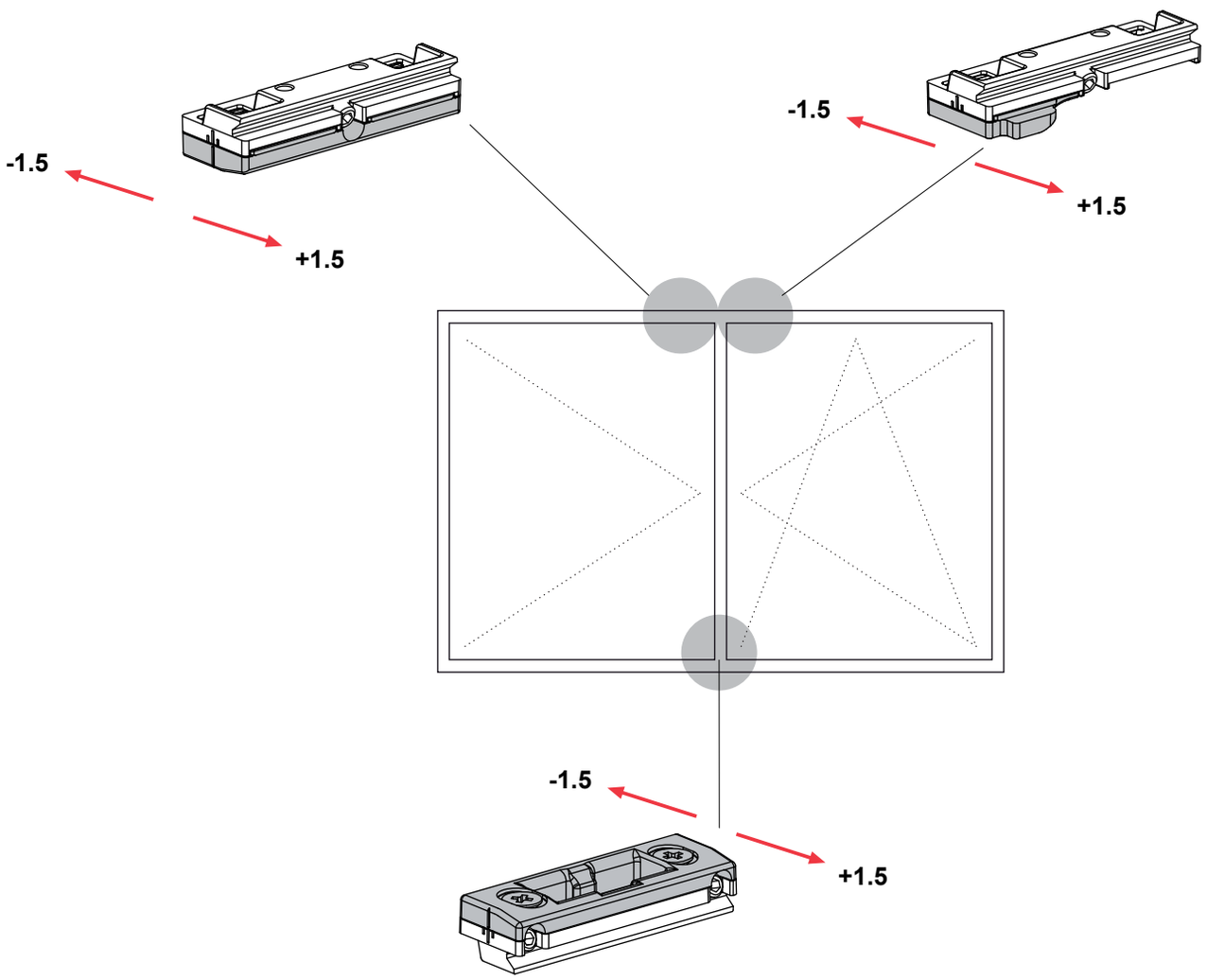

Il sitema Galicube è stato dotato di nuovi incontri facilmente ragolabili. Nella versione a due ante la regolazione nell'anta abbinata è indipendente da quella dell'anta principale.

Galicube system is equipped with new and easily adjustable keepers. The paired wing can be adjusted independently from the main sash, in the two sash version.

Le système Galicube a été équipé de nouvelles gâches faciles à régler. Dans la version à deux vantaux, le réglage du battant semi-fixe est indépendant de celui du battant principal.

El sistema Galicube dispone de cerraderos nuevos, que se pueden regular con facilidad. En la versión para dos hojas, la regulación de la hoja practicable esta independiente de la de la hoja principal.

O sistema Galicube dispón de nuvos encontros fáciles de regular. Na versão de duas folhas a afinaçao da segunda folha e independente a folha principal.

Regolazione
Adjustment
Réglage
Regulación
Afinação

GALICUBE 110

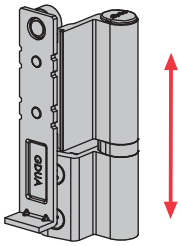

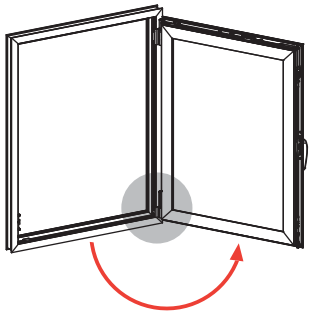

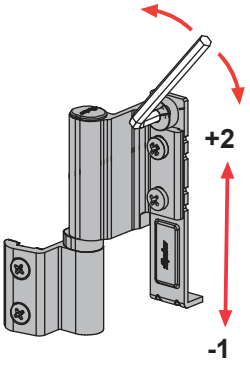

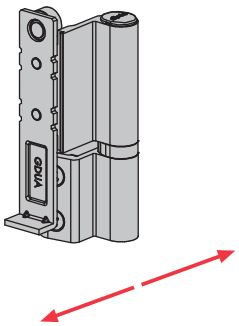

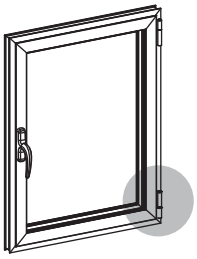

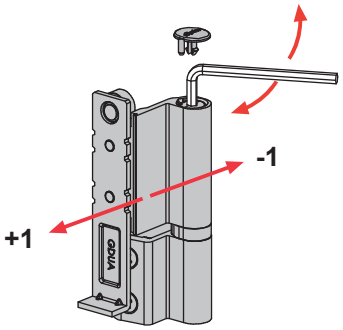

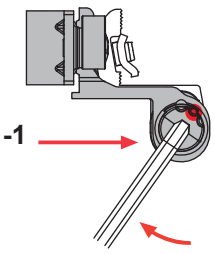

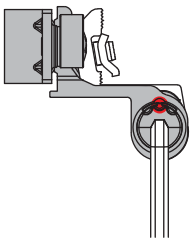

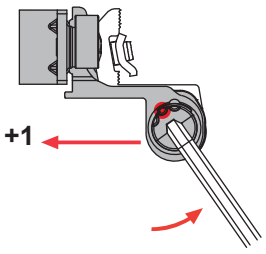

La regolazione orizzontale di GaliCube 110 si effettua, a finestra chiusa, rimuovendo il tappo ed operando sulla boccola della cerniera inferiore, scegliendo una delle tre posizione fisse. La regolazione verticale micrometrica si effettua agendo sul perno eccentrico posto sulla contropiastra della cerniera inferiore.

The horizontal adjustment of GaliCube 110 is performed when the window is closed, by removing the cap and acting on the bush of the lower hinge, choosing one of the three fixed positions. The vertical micrometric adjustment is performed working on the eccentric pin placed on the backplate of the lower hinge.

Le réglage horizontal de GaliCube 110 est fait, à fenêtre fermée, en élevant le bouchon et agissant sur la douille de la paumelle inférieure, en choisissant une des trois position fixes. Le réglage vertical micrométrique est fait agissant sur l'axe excentrique placé sur la contreplaque de la paumelle inférieure.

La regulación horizontal de GaliCube 110 se efectúa con la ventana cerrada , quitando el tapón y accionando sobre el casquillo de la bisagra inferior , eligiendo entre una de las tres posiciones fijas. La regulación vertical micrométrica se efectúa actuando sobre el eje excéntrico situado sobre la contra placa de la bisagra inferior.

A afinação horizontal GaliCube 110, e feita com a jenala fechada, so e precisso retirar a tampa e accionar o casquilho metâlico interior, escolhendo uma das três posições fixas. O ajuste vetical micrométrico e efectuado actuando no eixo excêntrico localizado na contra placa da dobradiça inferior.

Regolazione
Adjustment
Réglage
Regulación
Afinação

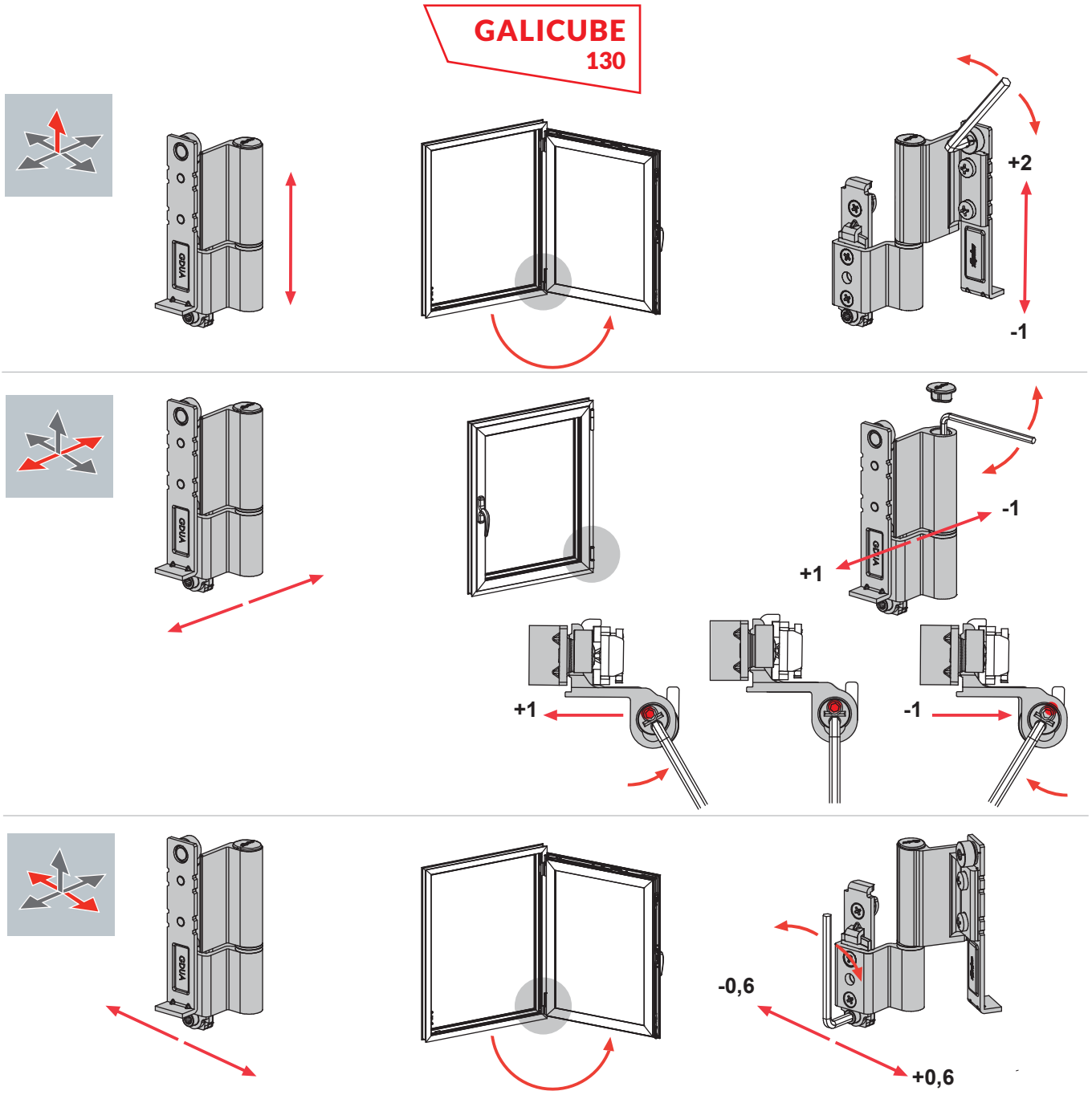

La regolazione orizzontale micrometrica di GaliCube 130 si effettua, a finestra chiusa, rimuovendo il tappo ed operando sul perno eccentrico della cerniera inferiore. La regolazione verticale è identica al quella di GaliCube 110. GaliCube 130 è dotato, unico nel suo genere, anche di regolazione micrometrica della pressione della guarnizione.

The horizontal micrometric adjustment of GaliCube 130 is achieved when the window is closed, by removing the cap and acting on the eccentric pin of the lower hinge. The vertical micrometric adjustment is the same as that of GaliCube 110. GaliCube 130 is equipped, unique, with the micrometric adjustment of the gasket pressure.

Le réglage horizontal micrométrique du GaliCube 130 est effectué, à fenêtre fermée, en élevant le bouchon et en agissant sur l'axe excentrique de la paumelle inférieure. Le réglage vertical est pareil à celui du GaliCube 110. GaliCube 130 est équipé, le seul dans son genre, aussi de réglage micrométrique de la pression du joint.

La regulación horizontal micrométrica de i GaliCube 130 se efectúa con la ventana cerrada, quitando el tapón y accionando sobre el eje excéntrico de la bisagra inferior . La regulación vertical es idéntica a la de GaliCube 110. GaliCube 130 único en su genero dispone aun de regulación micrométrica de la presión de la guarnición.

A afinação horizontal micrométrica de GaliCube 130 e feita com a jenala fechada, retirando a tampa e accionando o eixo excêntrico da dobradiça inferior. O ajuste vetical e igual a de GaliCube 110. GaliCube 130 único em seu gênero, também oferece o ajuste micrométrico na presseão da borracha.

Design e finiture superficiali
Design and surface finishes
Design et finitions superficielles
Design y acabados superficiales
Desenho e acabamentos de superficie

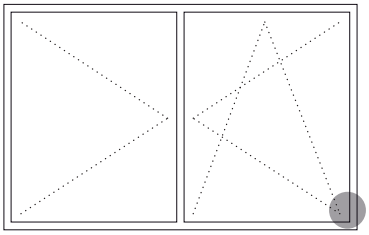

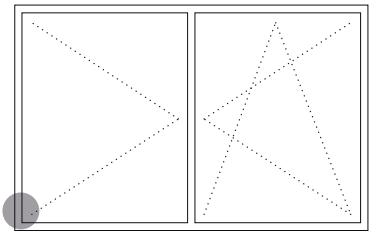

In GaliCube vengono coniugate caratteristiche e contenuti tecnici con design di prodotto. Le cerniere, dalla forma identica a quelle dell'anta abbinata, sono realizzate in alluminio estruso e disponibili in tutte le finiture, sia verniciate che ossidate, ma anche in versione simil inox ed oro.

GaliCube combines technical features with product design. The hinges, whose shape is the same as those of the paired wing, are made of extruded aluminum and available in all finishes, both painted and oxidized, but also in stainless steel and gold look finishes.

Dans GaliCube on retrouve les caractéristiques et les contenus techniques joints au design du produit. Les paumelles, de forme identique à celle du semi-fixe, sont réalisées en aluminium extrudé et disponibles en toutes les finitions, laquées et anodisées, mais aussi en version similaire à l'inox et à l'or.

GaliCube conjuga características y contenidos técnicos con el design de producto. La bisagra con su forma idéntica a la de la hoja pasiva , están realizadas en aluminio de extrusión y disponibles e todos los acabados , tanto lacados que anodizados, y aun en la versión símil inox y oro.

GaliCube combina características e conteúdo técnico com desenho de produto. A dobradiça com sua forma idéntica a da folha pasiva, são feitas em aluminio extrusão e disponiveis en tudos os acabementos, tanto en lacagem como en anodizados, e também em versão simile ouro e aço inoxidável.

Cerniera anta abbinata
Paired wing hinge
Paumelle semi-fixe
Bisagra hoja pasiva
Dobradiça folha pasiva

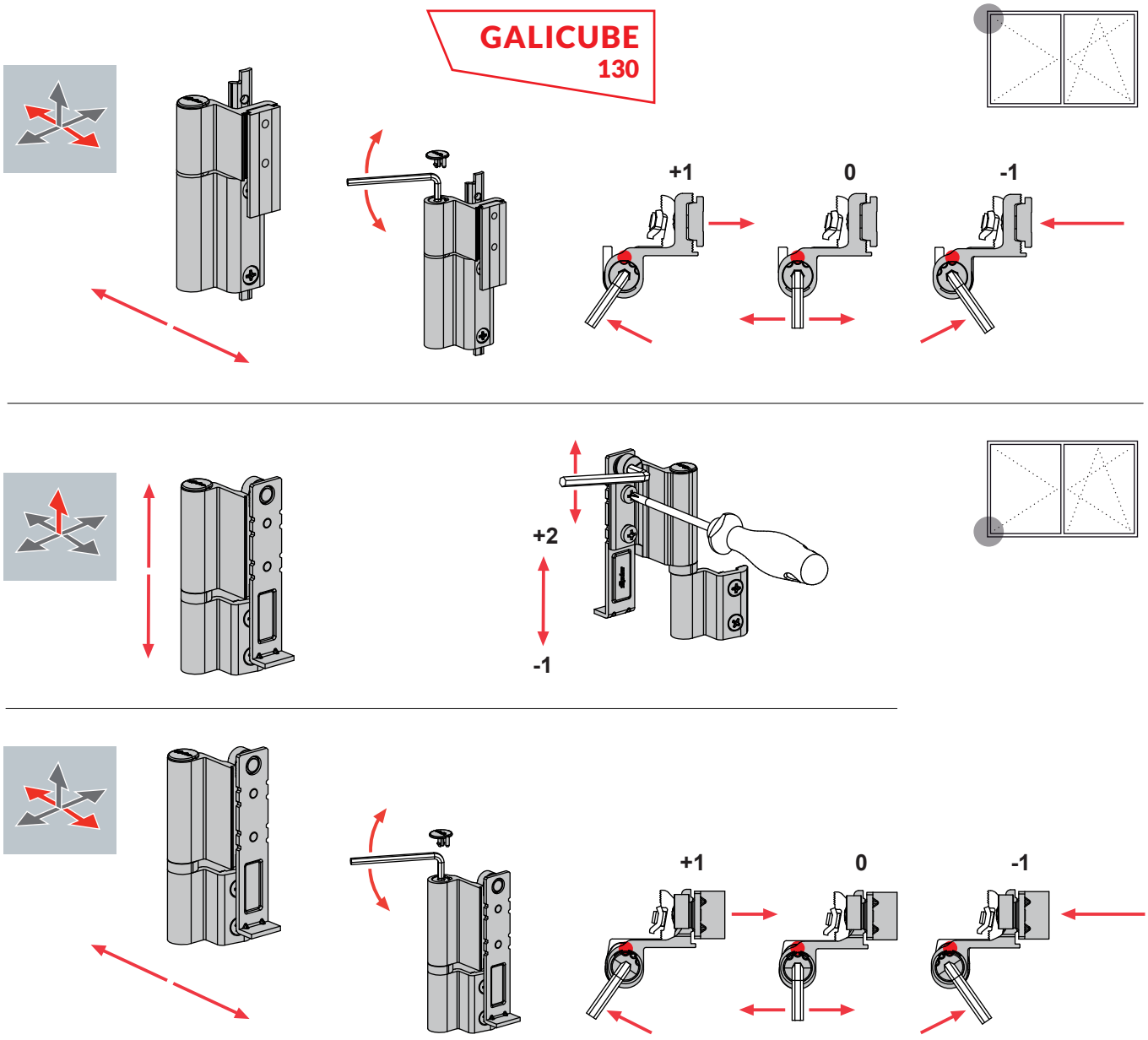

Le cerniere per anta abbinata, applicabili senza la necessità del falso braccio, rappresentano una soluzione funzionale ed economica. Sono caratterizzate dalla possibilità di regolazione, orizzontale e verticale, oltre che da una portata fino 130 Kg superiore a quella delle cerniere tradizionali per apertura ad anta. Le regolazioni orizzontali e verticali sono identiche a quelle anta ribalta e si effettuano a porta chiusa.

The hinges for paired wing, applicable with no need for fake arm, are a practical and economic solution. They are characterized by the possibility of a horizontal and vertical adjustment, as well as by a higher capacity than the traditional hinges for side-hung opening. The horizontal and vertical adjustments are the same as for the tilt and turn and can be carried out with the door closed.

Les paumelles pour semi-fixe, applicables sans la nécessité de faux compas, représentent une solution fonctionnelle et économique. Elles sont caractérisées par la possibilité de réglage horizontal et vertical, en plus par une portée supérieure à celle des paumelles traditionnelles pour l'ouverture à la française. Les reglages horizontaux et verticaux sont identiques à ceux de l'oscillo-battant est se effectuent à porte fermée.

Las bisagras para hoja pasiva, aplicables sin necesidad de falso compas, representan una solución funcional y económica.Se caracterizan por su posibilidad de regulación , horizontal y vertical , además que por una capacidad superior a la de las bisagras tradicionales para abertura practicable . Las regulaciones en horizontal y vertical son las mismas de las de oscilo batiente y se hacen con puerta cerrada.

As dobradiças para folha pasiva, aplicáveis sem falso compas, representan uma solução prática e econômica. Além de caracterizar-se pela possibilidade de ajuste horizontal e vertical, também o façem pela sua superior capacidade as dobradiças tradicionais Os ajustes horizontal e vertical são independentes e iguais as do oscilo batente com a janela fechada.

Reversibilità
Reversibility
Réversibilité
Reversibilidad
Reversibilidade

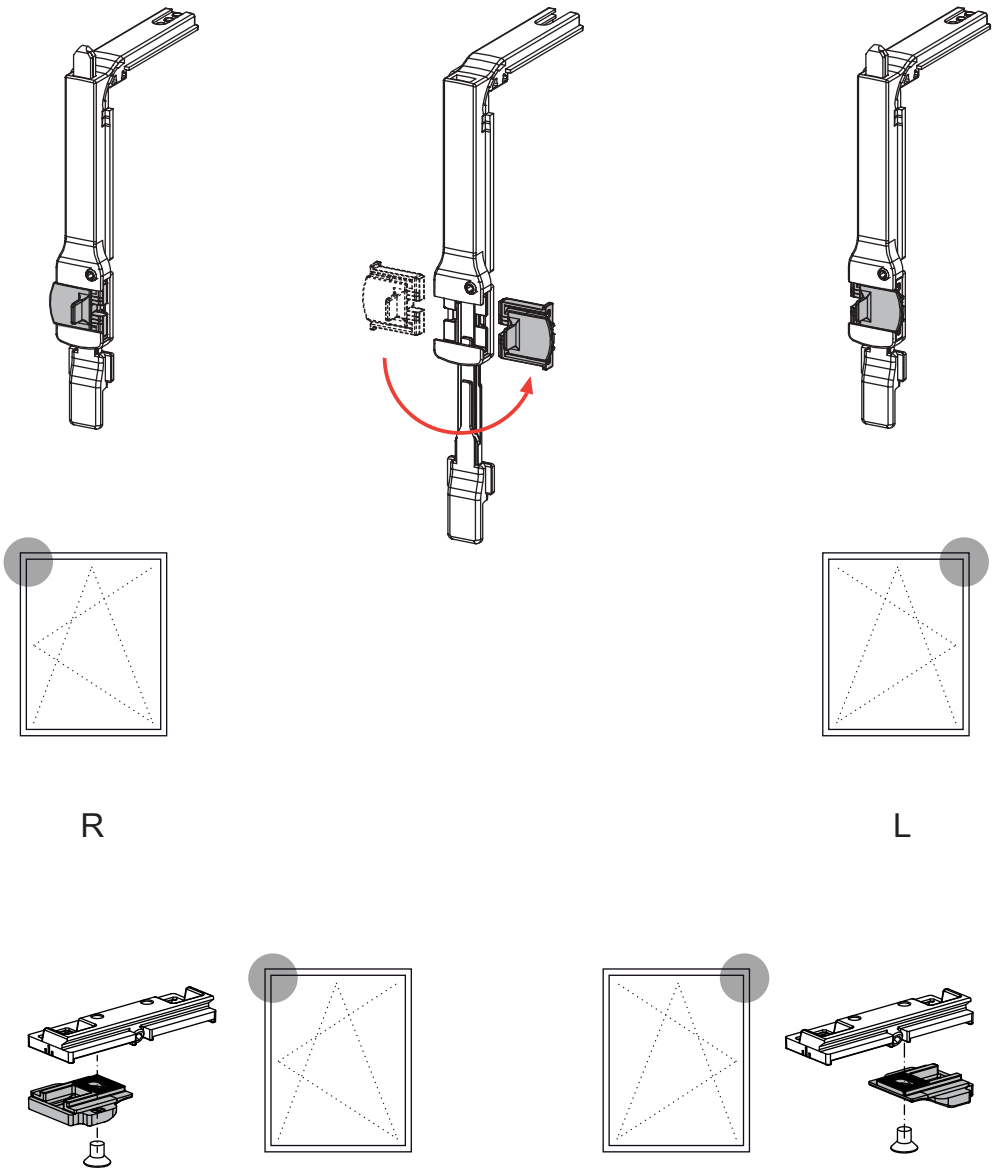

Il sistema è completamente reversibile. Le cerniere, per anta ribalta ed anta abbinata, ed il rinvio d'angolo forniti premontati destri, possono essere trasformati nella versione sinistra con poche e semplici operazioni.

The system is fully reversible. The hinges, for tilt ant turn and paired wing and the corner transmission supplied in the pre-assembled version for right hand assembly, can be changed into left-hand version with a few, simple steps.

Le système est entièrement réversible. Les paumelles pour l'oscillo-battant et le semi-fixe, et le renvoi d'angle fourni pré-monté droites, peuvent être transformés dans la version gauche avec peu et simples opérations.

El sistema es completamente reversible . La bisagra para oscilo batiente y hoja pasiva y el ángulo de reenvío, suministrados pre montados derechos pueden ser transformados en la versión izquierda con pocas y sencillas operaciones.

O sistema é completamente resersível. A dobradiça de oscilo batente e a da folha pasiva asím como o ângulo de reenvío são fornecidos pré montados e podem ser alterados a versão esquerda com algumas operações simples.

Qualità
Quality
Qualité
Calidad
Qualidade

RAL
GÜTEZEICHEN
S+B
Drehbeschläge
und
Drehkippbeschläge

Cura per i dettagli, accuratezza delle lavorazioni e strette tolleranze, oltre alla scelta dei materiali utilizzati rendono GaliCube un meccanismo di qualità assoluta, affidabile e performante, il sistema è stato certificato presso l'istituto tedesco RAL.

Attention to details, accuracy of machining and close tolerances , as well as the choice of the materials used, make GaliCube a mechanism of absolute quality, reliable and efficient, the system has been certified by the German RAL institute.

L'attention au détails, la précision aux usinages et strictes tolérances, en plus au choix des matériaux utilisés rendent GaliCube un mécanisme de haute qualité, très fiable et très performant, le système a été certifié par l'Institut allemand RAL.

Cuidado hacia los detalles y la manufactura , tolerancias rigurosas , además de la elección de materiales usados, hacen de GaliCube un mecanismo de calidad absoluta fiable con prestaciones elevadas, el sistema, certificado al instituto alemán RAL.

A atenção ao detalhe e a produção, tolerâncias exigentes, além da escolha dos materiais utilizados, faça GaliCube um mecanismo para a qualidade absoluta de confiança com elevado desempenho, o sistema, certificado no Instituto Alemão RAL.

Oltre ai confezionamenti tipici dei prodotti Fapim GaliCube è disponibile anche in confezione da un kit da un pezzo, comprensivo di cremonese, nella versione per anta singola o doppia.

In addition to the typical Fapim products packaging, GaliCube is also available in a kit package of one piece, including the cremone handle in the version for single or double sash.

En plus aux conditionnements typiques des produits Fapim, GalilCube est disponible aussi en conditionnement d'un kit de 1 pièce, avec crémone, dans la version pour vantail single ou double.

Además de los embalaje típicos de los productos Fapim ti Fapim , GaliCube está disponible aun en caja con un kit de una unidad que incluye aun la cremona en la versión para una hoja o doble.

Além da embalagem típica dos produtos FAPIM, GaliCube também está disponível em caixa com uma unidade de kit que inclui tudos os artigos que se precisan para uma ou duas folhas.

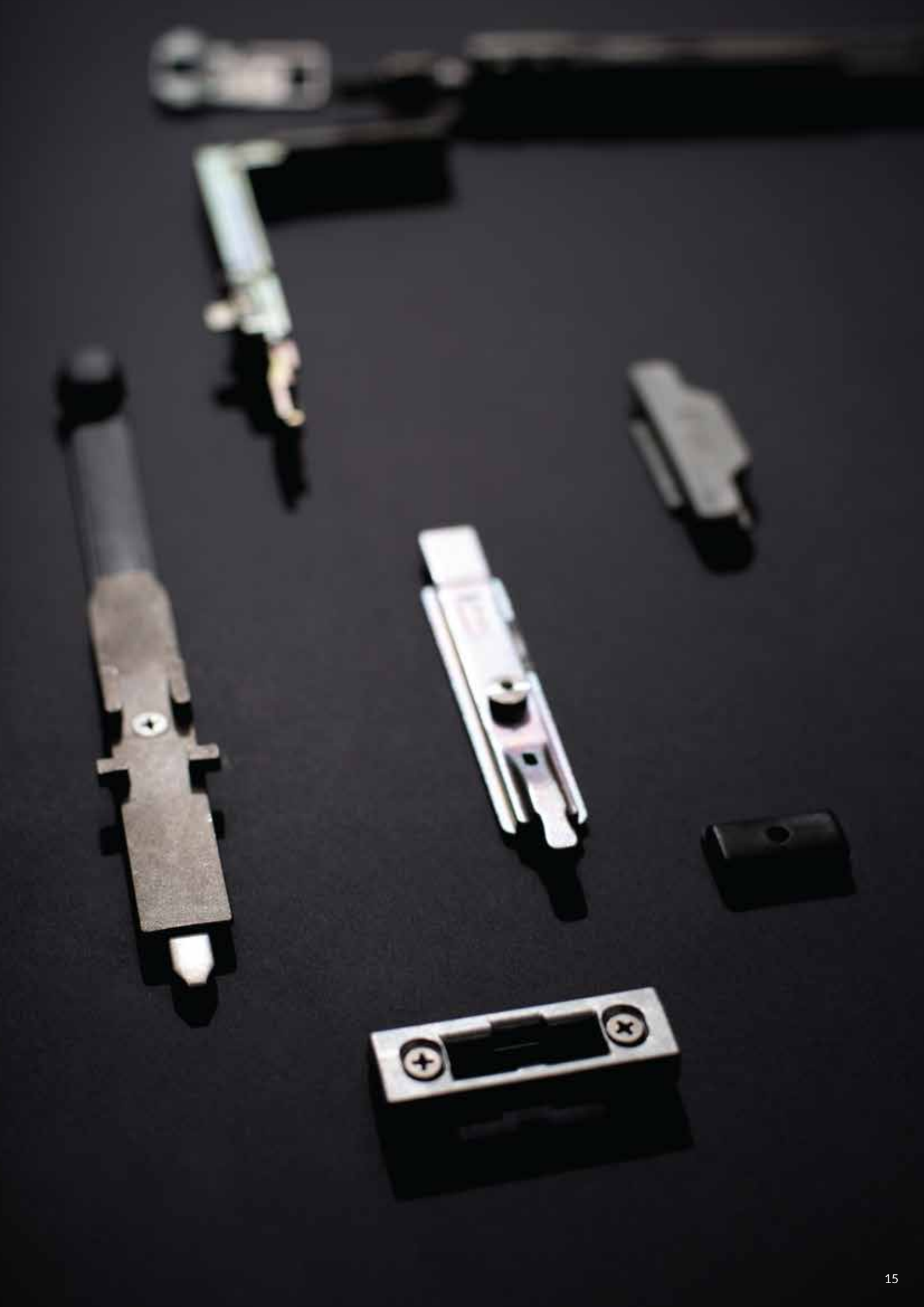

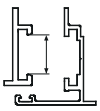

C.E.
10x14.5
12x15
13.6x16.8
14x18

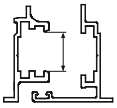

C.E.
13.6x16.8
14x18

Kg 110
Kg 130

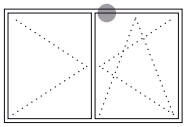

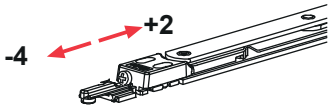

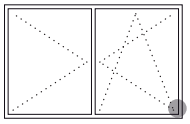

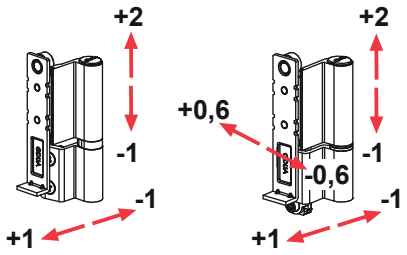

GALICUBE110 GALICUBE130

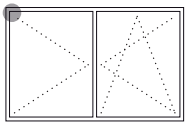

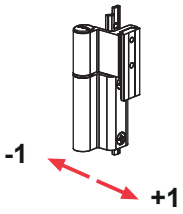

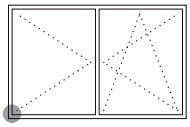

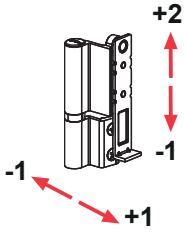

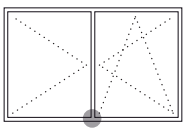

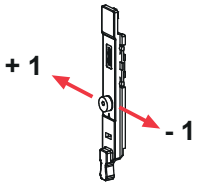

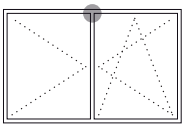

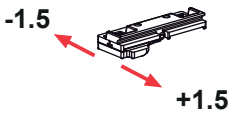

110 Kg

130 Kg

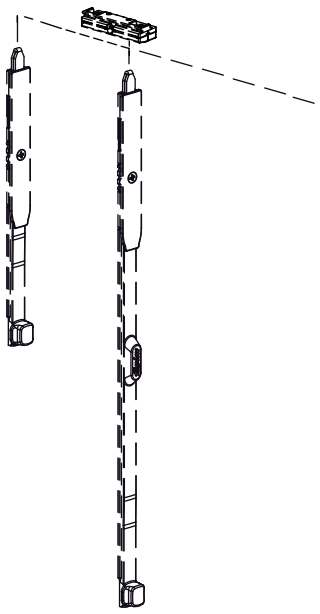

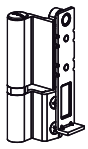

Meccanismi per Anta Ribalta
Tilt and Turn Mechanism
Mécanismes Oscillo-battant
Mecanismos De Oscilo Batiente
Mecanismos Oscilo Batente

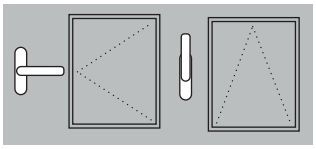

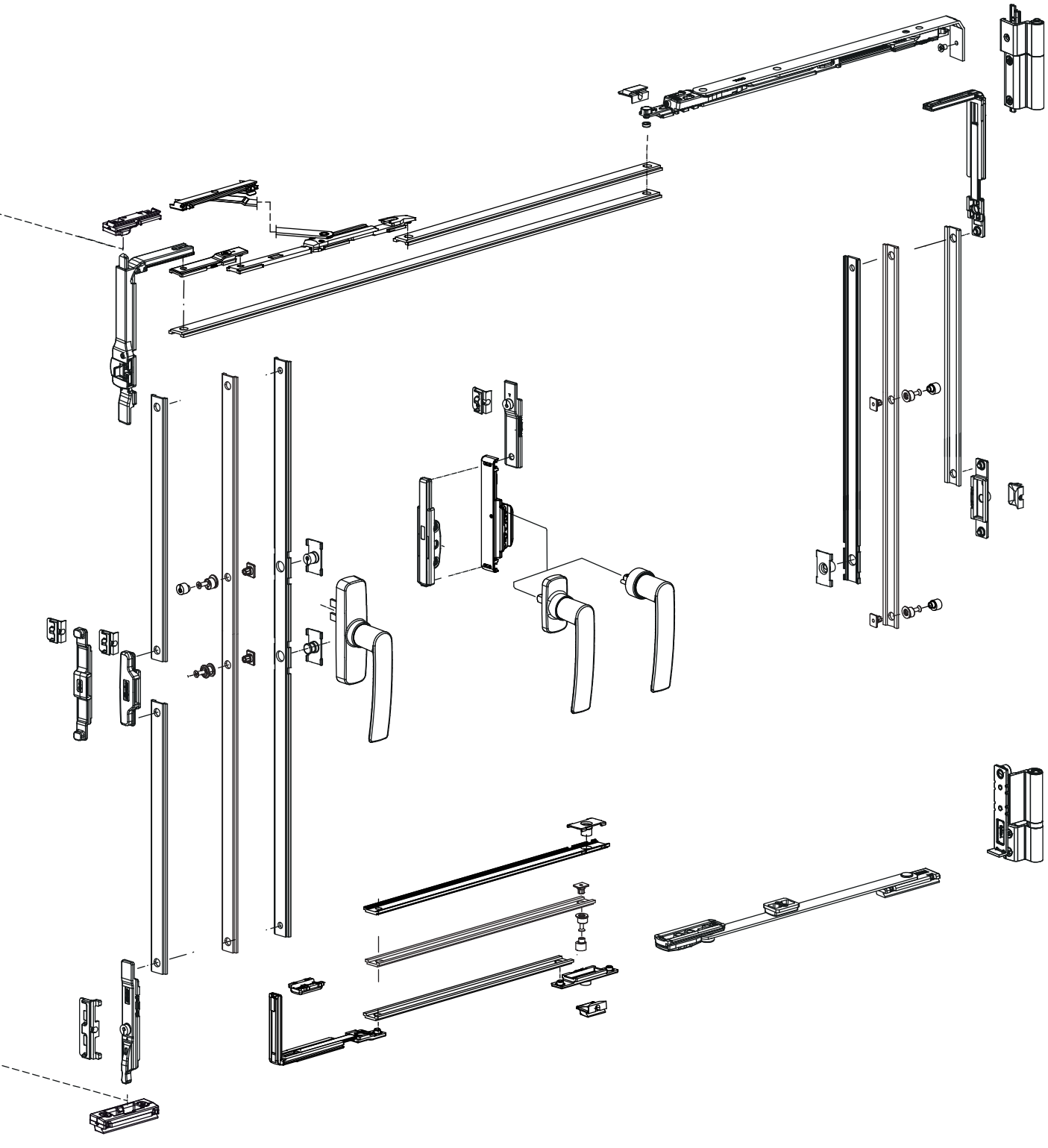

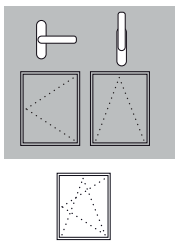	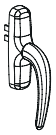						C.E.	C.E.	Kg			
	1330AA	0757Bi		1559A	1461i	1401Ai	1448Ai	10x14.5 12x15 13.6x16.8 14x18		110	1x10	
	1330AF		0530Bi									
	1330BA	0757Bi					1448Bi					
	1330BF		0530Bi									
	1332AA	0757Bi				1402Ai	1448Ai	13.6x16.8 14x18	13.6x16.8 14x18	130		
	1332AF		0530Bi									
	1332BA	0757Bi					1448Bi					
	1332BF		0530Bi									

1pz → 1x10

Meccanismi per Anta Ribalta
Tilt and Turn Mechanism
Mécanismes Oscillo-battant
Mecanismos De Oscilo Batiente
Mecanismos Oscilo Batente

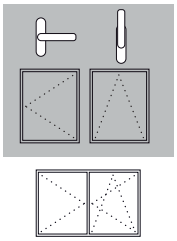	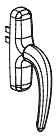	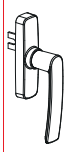					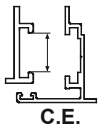 C.E.	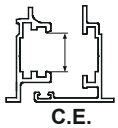 C.E.	Kg			
	1331FA	0757Bi		1559A	1462Ai	1401Ai 1404Ai	1448Ai	10x14.5 12x15 13.6x16.8 14x18		110	1x10	
	1331FF		0530Bi									
	1331GA	0757Bi					1448Bi					
	1331GF		0530Bi									
	1333FA	0757Bi				1402Ai 1404Ai	1448Ai	13.6x16.8 14x18		130		
	1333FF		0530Bi									
	1333GA	0757Bi					1448Bi					
	1333GF		0530Bi									

1pz → 1x10

					C.E.	C.E.	C.E.	Kg	
	1401Ai	●	●		10x14.5 12x15 13.6x16.8 14x18			110	50
	1401C	●	●				10x14.5 12x15 13.6x16.8 14x18	110	10
	1402Ai	●	●		13.6x16.8 14x18			130	50
	1402Bi	●	●		10x14.5 12x15				
	1404Ai		●		10x14.5 12x15 13.6x16.8 14x18			130	50
	1404C						10x14.5 12x15 13.6x16.8 14x18	110	10
	1409A		●		10x14.5 12x15 13.6x16.8 14x18				10
	1409C						10x14.5 12x15 13.6x16.8 14x18		10
	1448	●	●	364÷700					10
	1448Ai	●	●	402÷750					50
	1448Bi	●	●	562÷1200					
	1448C	●	●	816÷1700					10
	1461i	●			10x14.5 12x15 13.6x16.8 14x18		10x14.5 12x15 13.6x16.8 14x18		50
	1462Ai		●			13.6x16.8 14x18			50
	1558	●	●						50
	1559	●	●						50
	1559A	●	●						
	1563i	●	●						100
	1565i6	●	●						100
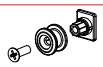	1566A	●	●						50

Meccanismi per Anta Ribalta
Tilt and Turn Mechanism
Mécanismes Oscillo-battant
Mecanismos De Oscilo Batiente
Mecanismos Oscilo Batente

					C.E.	C.E.	C.E.	Kg	
	1455	●	●	1200÷1700					10
	1581H	●	●						50
	1459	●	●	364÷800					10
	1459B	●	●	800÷1700					
	1495Ai	●	●						50
	1497A	●	●						10
	1500A		●						50
	1500B		●			13.6x16.8 14x18			
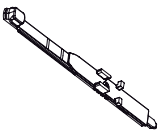	1504B		●						10
	1581A	●	●						50
	1585	●	●						50
	1593i	●	●						100
	1596i6	●	●						100
	1597A	●	●						50
	1597i	●	●						100
	1596C	●	●						50
	4135A	●	●						10
	4135B	●	●						10

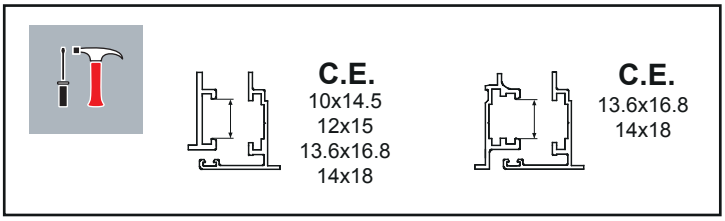
C.E.
10x14.5
12x15
13.6x16.8
14x18
C.E.
13.6x16.8
14x18

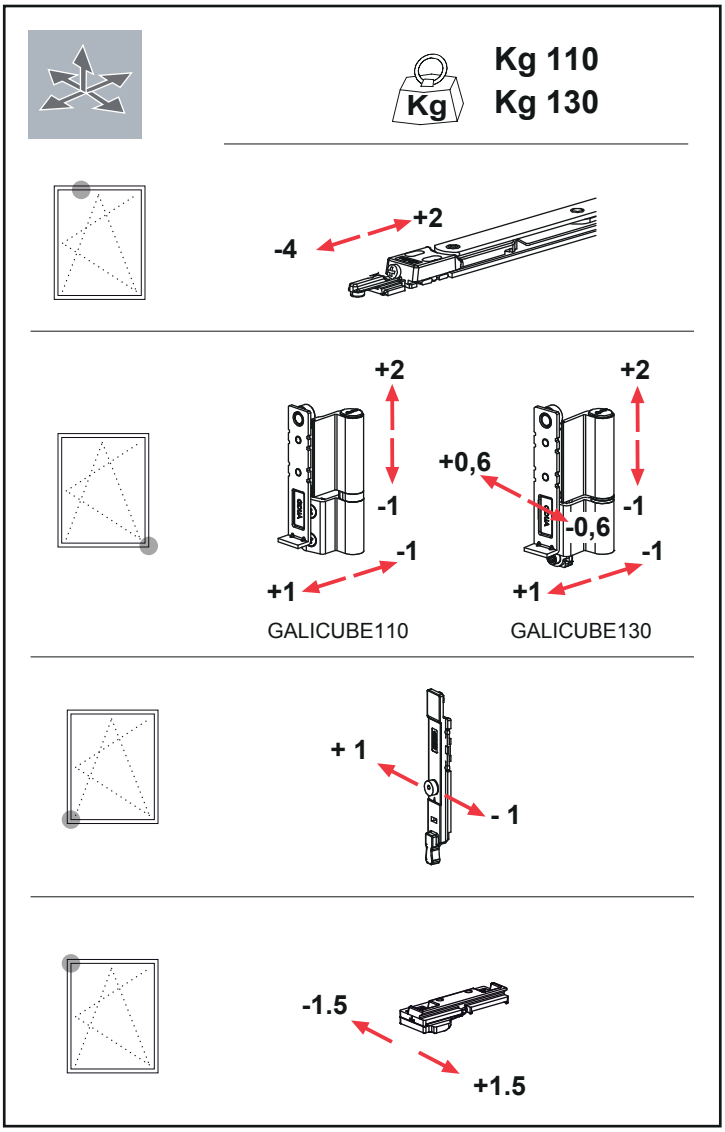
Kg
Kg 110
Kg 130
-4
+2
+2
-1
-1
+1
GALICUBE110
+2
+0,6
-1
-0,6
-1
+1
GALICUBE130
+ 1
- 1
-1.5
+1.5

Meccanismi per ribalta anta
Mechanisms for tilt-before-turn
Mécanismes pour oscillo-battant inversé
Mecanismos para batiente-oscilo
Mecanismos para batente-oscilo

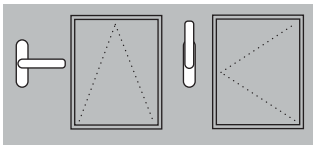

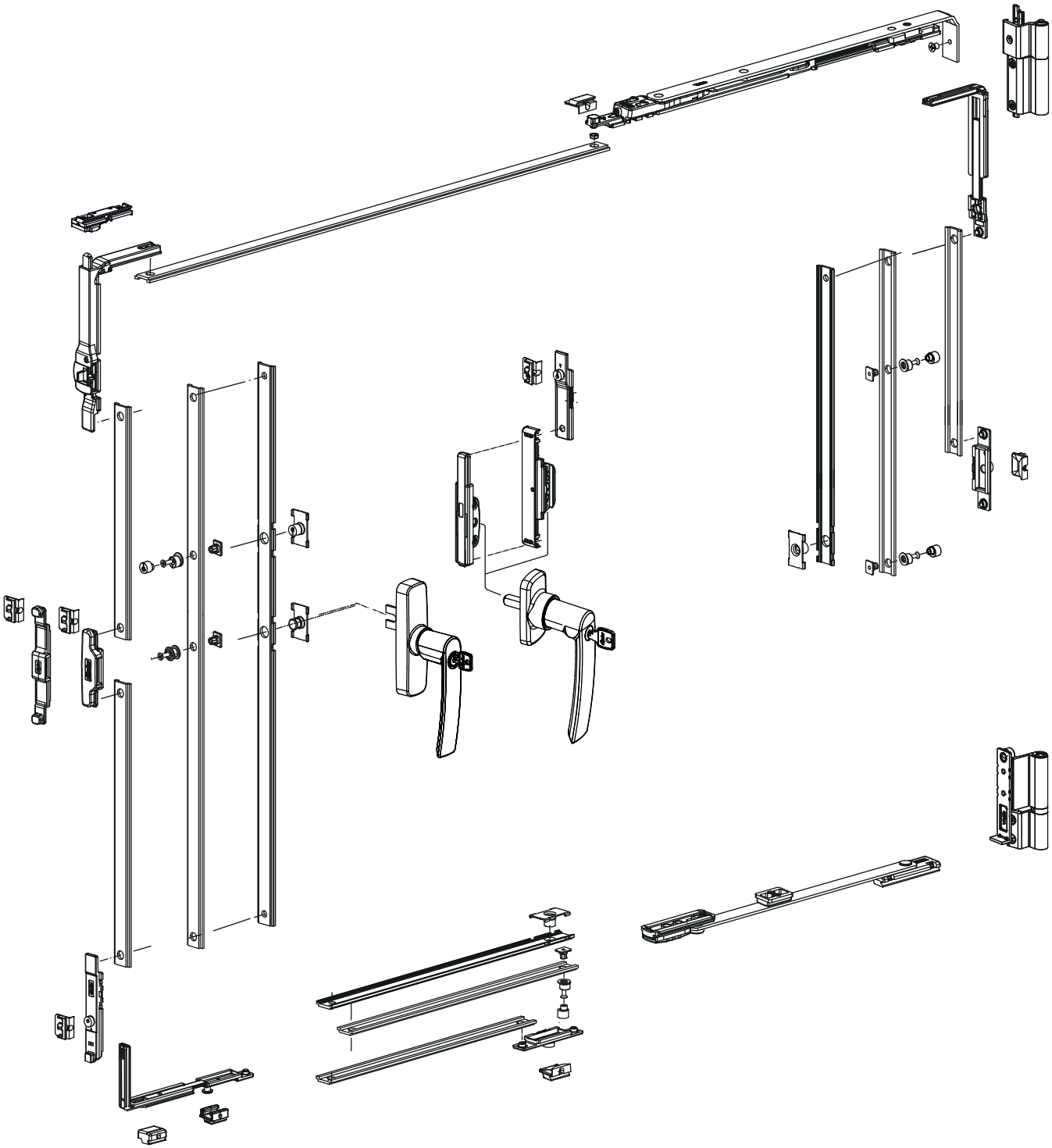

Meccanismi per ribalta anta
Mechanisms for tilt-before-turn
Mécanismes pour oscillo-battant inversé
Mecanismos para batiente-oscilo
Mecanismos para batente-oscilo

			L	C.E.	C.E.	C.E.	Kg	
	1401Ai	●		10x14.5 12x15 13.6x16.8 14x18			110	50
	1401C					10x14.5 12x15 13.6x16.8 14x18	110	10
	1402Ai	●		13.6x16.8 14x18			130	50
	1402Bi	●		10x14.5 12x15				
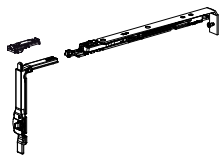	1463A	●	402÷750					10
	1463B	●	562÷1200					
	1463C	●	816÷1700					
	1558	●						50
ZM	1559	●						50
PA	1559A	●						
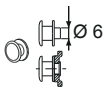 Ø 6	1565i6	●						100
	1563i	●						100
	1566A	●						50

Meccanismi per ribalta anta
Mechanisms for tilt-before-turn
Mécanismes pour oscillo-battant inversé
Mecanismos para batiente-oscilo
Mecanismos para batente-oscilo

			L	C.E.	C.E.	C.E.	Kg	
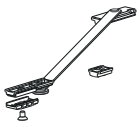	1459	●	364÷800					10
	1459B	●	800÷1700					
	1495Ai	●						50
	1497A	●						10
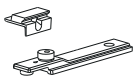	1581A	●						50
	1585	●						50
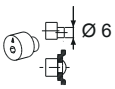	1596i6	●						100
	1597i	●						100
	1596C	●						50

1330AA
1330BA

	L	Kg		
1330AA 1330BA	10x14.5 12x15 13.6x16.8 14x18	402÷750 562÷1200	110	1x10

C.E.

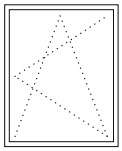

1461i

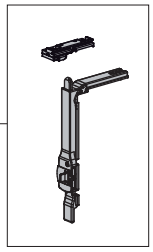

1559A

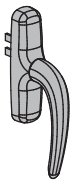

0757Bi

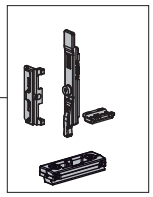

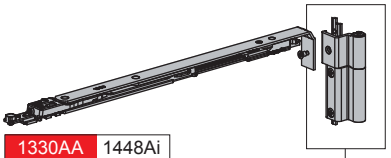

1330AA	1448Ai
1330BA	1448Bi

1401Ai

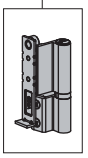

1330AF
1330BF

	L	Kg		
1330AF 1330BF	10x14.5 12x15 13.6x16.8 14x18	402÷750 562÷1200	110	1x10

C.E.

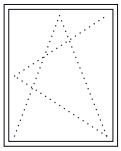

1461i

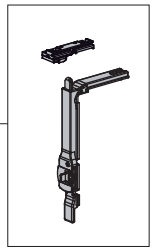

1559A

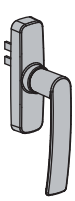

0530Bi

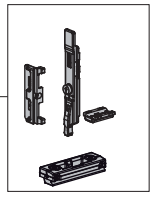

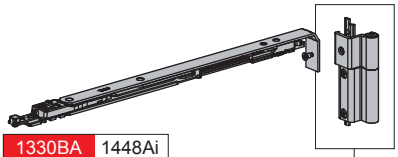

1330BA	1448Ai
1330BF	1448Bi

1401Ai

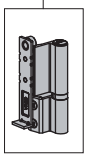

Meccanismi per Anta Ribalta
Tilt and Turn Mechanism
Mécanismes Oscillo-battant
Mecanismos De Oscilo Batiente
Mecanismos Oscilo Batente

1331FA
1331GA

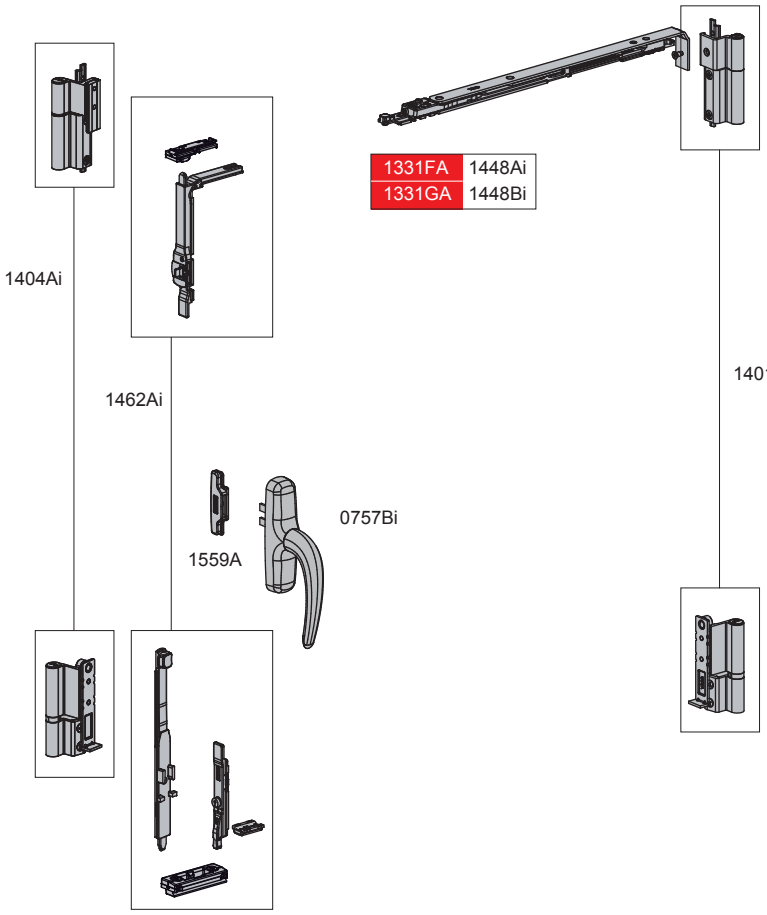

1331FA	1448Ai
1331GA	1448Bi

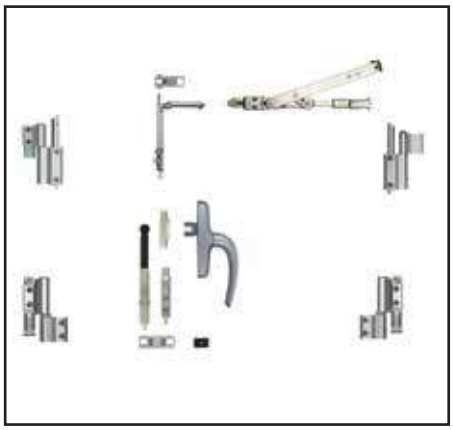

	C.E.	C.E.	L	Kg	
1331FA	10x14.5 12x15 13.6x16.8 14x18	13.6x16.8 14x18	402÷750	110	1x10
1331GA			562÷1200		

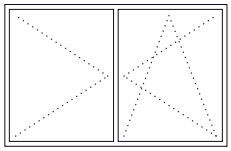

1331FF
1331GF

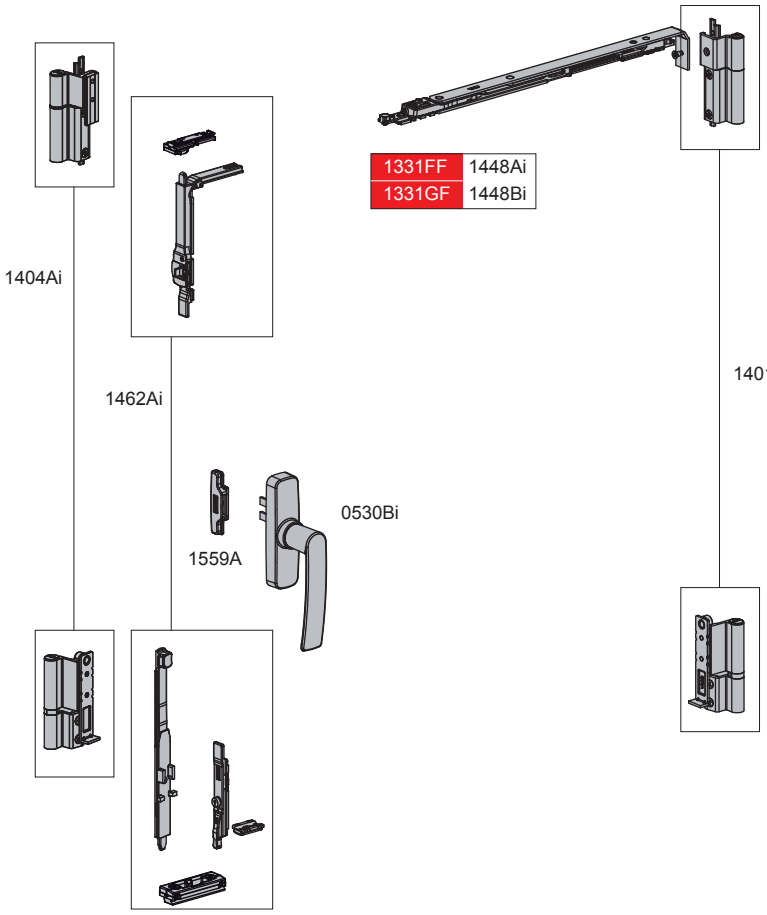

1331FF	1448Ai
1331GF	1448Bi

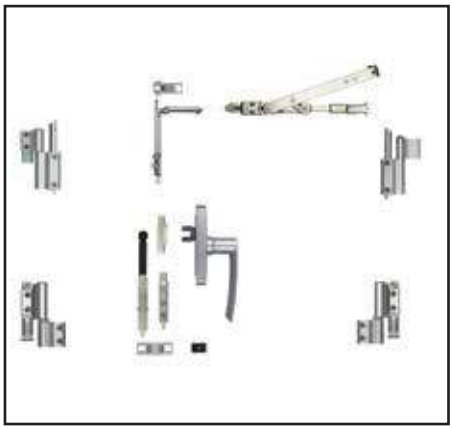

	C.E.	C.E.	L	Kg	
1331FF	10x14.5 12x15 13.6x16.8 14x18	13.6x16.8 14x18	402÷750	110	1x10
1331GF			562÷1200		

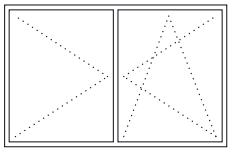

1332AA
1332BA

	L	Kg		
1332AA 1332BA	13.6x16.8 14x18 C.E.	402÷750 562÷1200	130	1x10

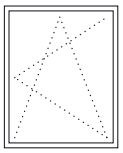

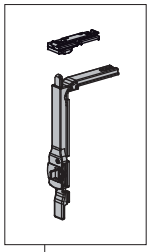

1461i

1559A

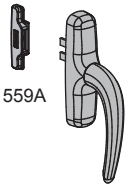

0757Bi

1332AA 1332BA	1448Ai 1448Bi

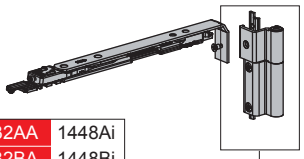

1332AA 1332BA	1402Ai

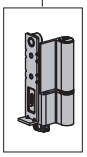

1332AF
1332BF

	L	Kg		
1332AF 1332BF	13.6x16.8 14x18 C.E.	402÷750 562÷1200	130	1x10

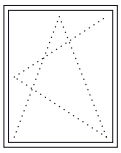

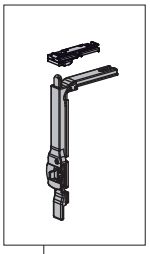

1461i

1559A

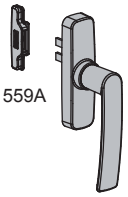

0530Bi

1332AF 1332BF	1448Ai 1448Bi

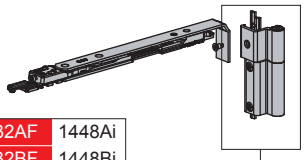

1332AF 1332BF	1402Ai

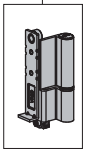

1333FA
1333GA

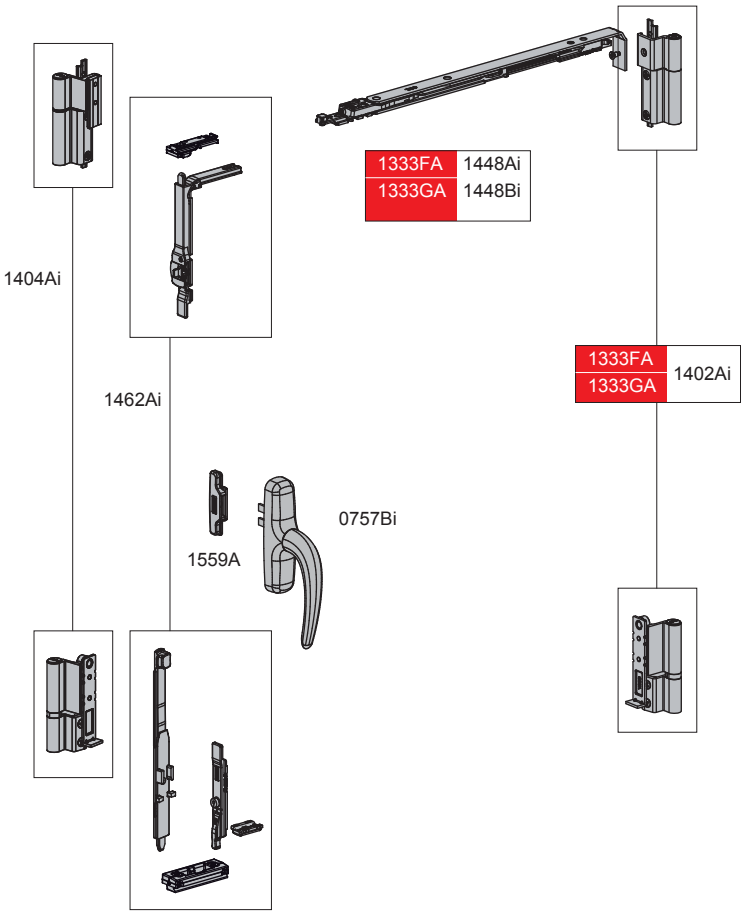

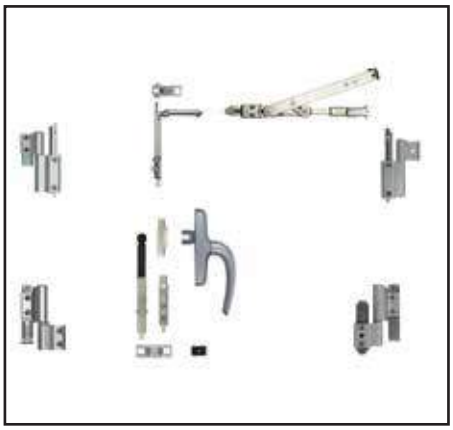

	C.E.	C.E.	L	Kg	
1333FA 1333GA	13.6x16.8 14x18	13.6x16.8 14x18	402÷750 562÷1200	130	1x10

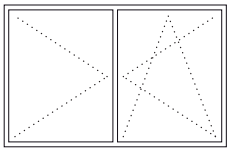

1333FF
1333GF

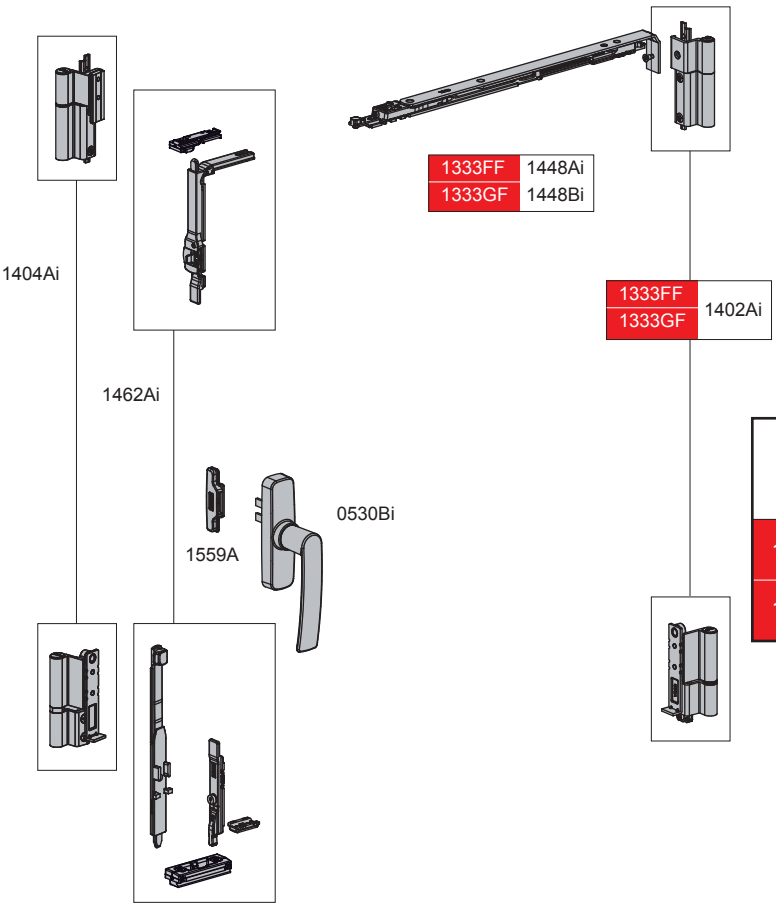

	C.E.	C.E.	L	Kg	
1333FF 1333GF	13.6x16.8 14x18	13.6x16.8 14x18	402÷750 562÷1200	130	1x10

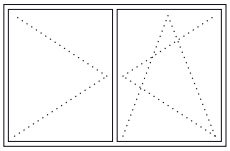

1401AI
1401C

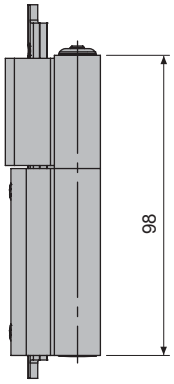

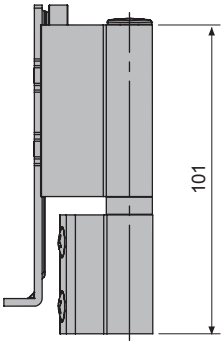

		Kg	
1401Ai	10x14.5 12x15 13.6x16.8 14x18 C.E.	110	50
1401C	10x14.5 12x15 13.6x16.8 14x18 C.E.	110	10

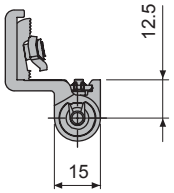

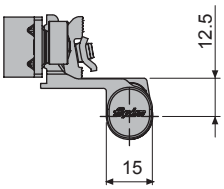

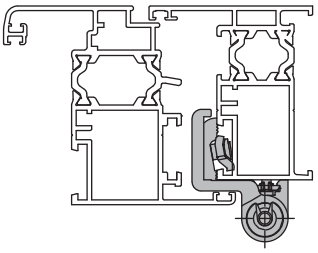

Art.1401Ai

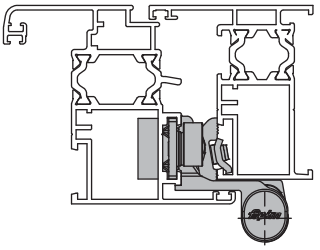

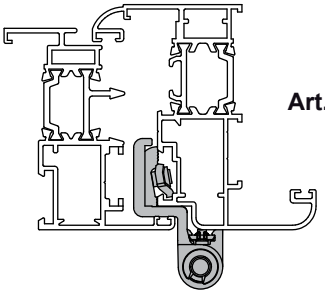

Art.1401C

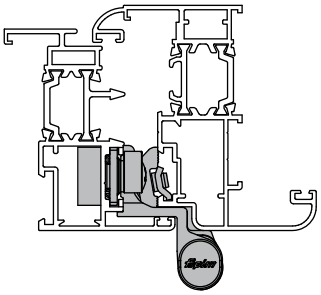

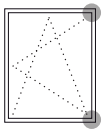

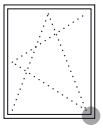

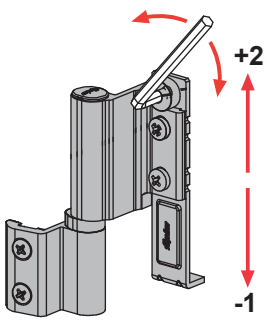

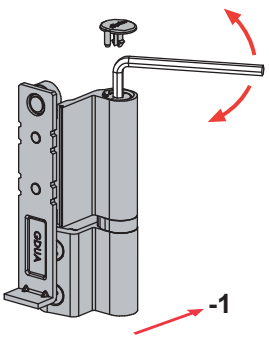

1402AI
1402BI

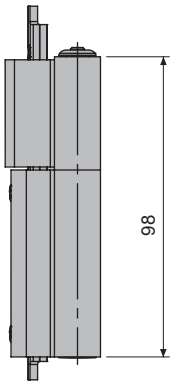

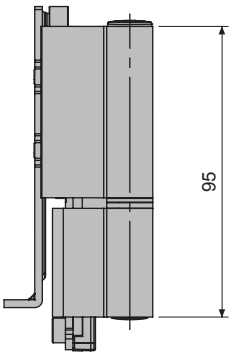

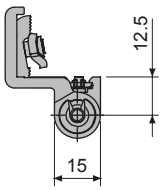

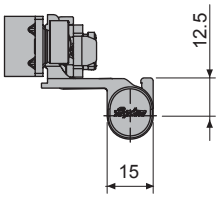

		Kg	
1402Ai	13.6x16.8 14x18 C.E.	130	50
1402Bi	10x14.5 12x15 C.E.		

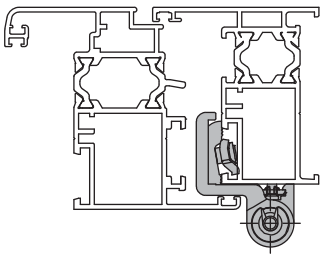

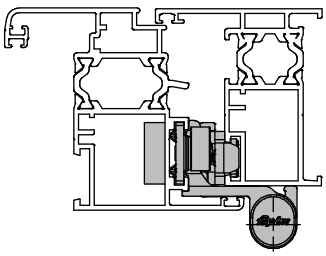

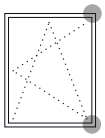

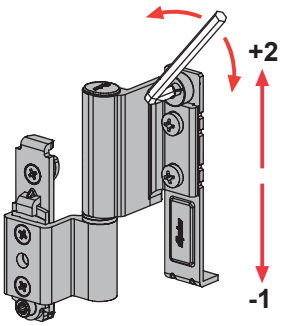

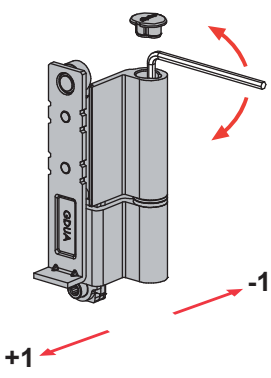

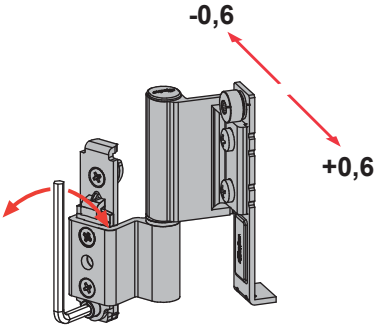

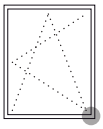

1404AI
1404C

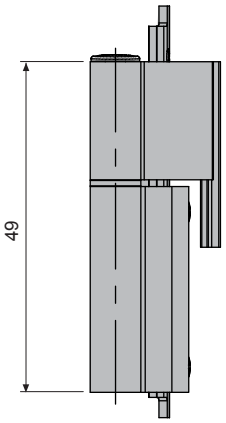

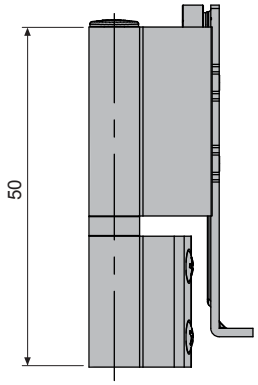

		Kg	
1404Ai	10x14.5 12x15 13.6x16.8 14x18 C.E.	130	50
1404C	10x14.5 12x15 13.6x16.8 14x18 C.E.	110	10

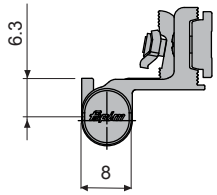

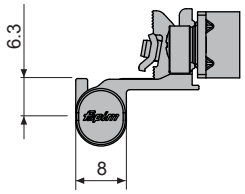

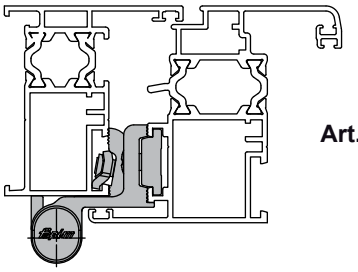

Art.1404Ai

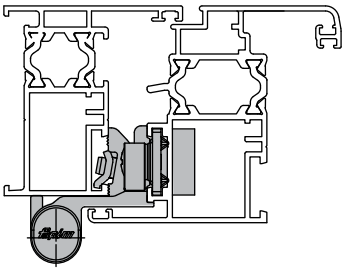

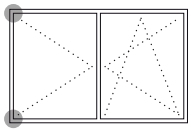

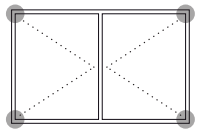

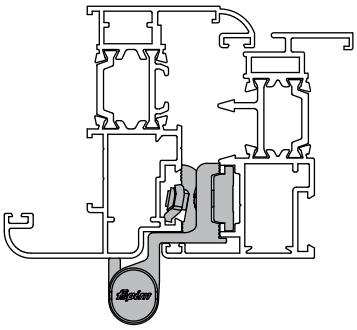

Art.1404C

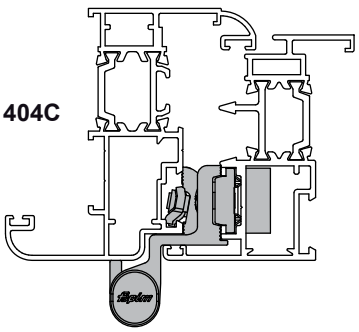

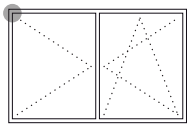

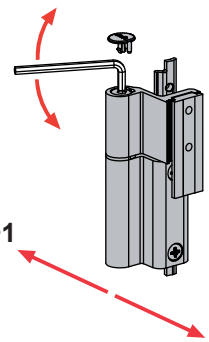

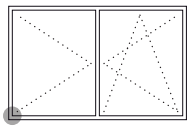

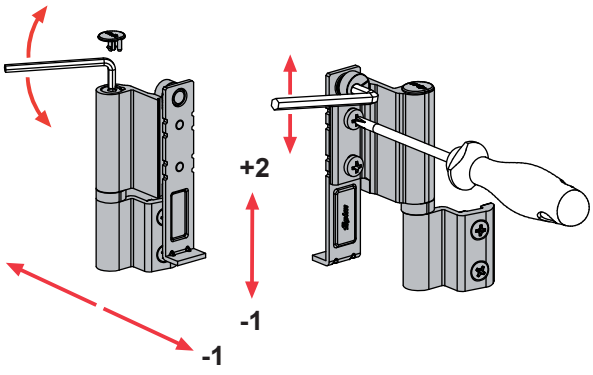

1409A
1409C

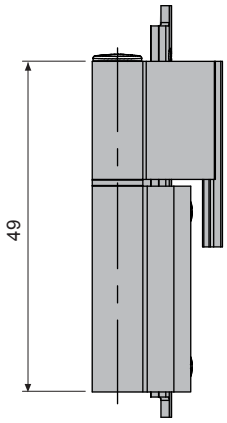

Art.1409A

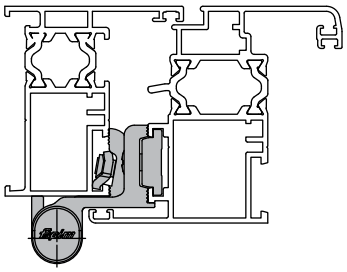

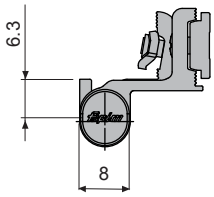

Art.1409C

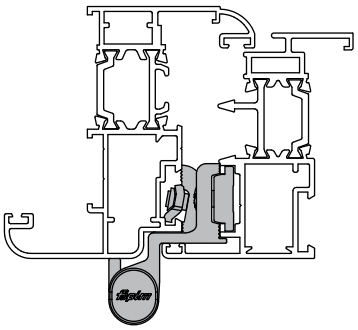

1409A	C.E. 10x14.5 12x15 13.6x16.8 14x18	10
1409C	C.E. 10x14.5 12x15 13.6x16.8 14x18	10

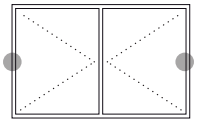

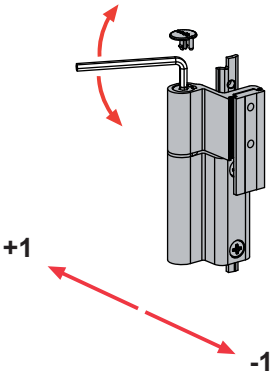

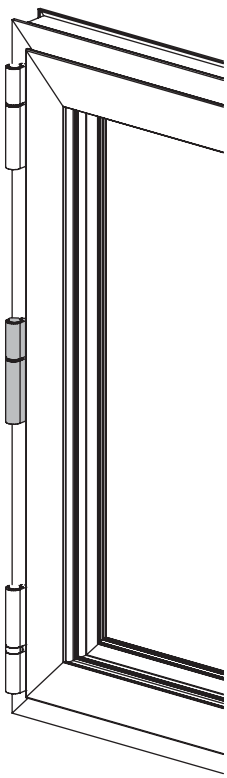

1448
1448AI
1448BI
1448C

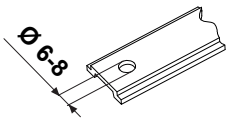

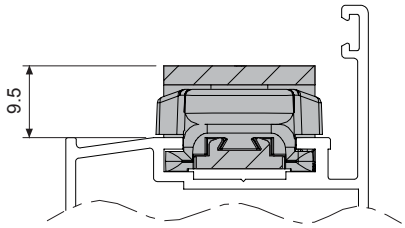

	L		
1448	364÷700	10x14.5 12x15 13.6x16.8 14x18 C.E.	10
1448Ai	402÷750		50
1448Bi	562÷1200		
1448C	816÷1700		10

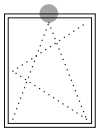

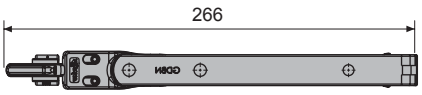

Art. 1448

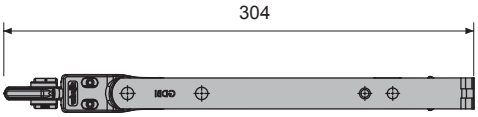

Art. 1448Ai

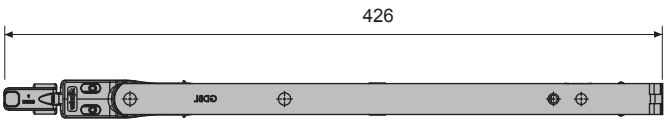

Art. 1448Bi

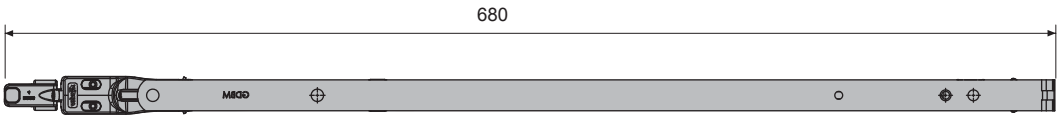

Art. 1448C

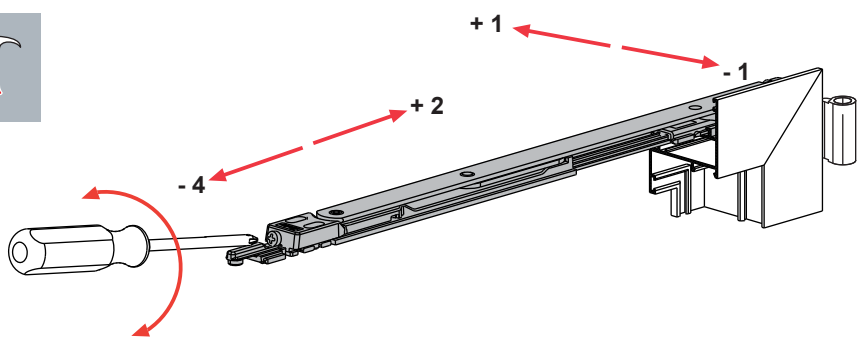

1455
1581H

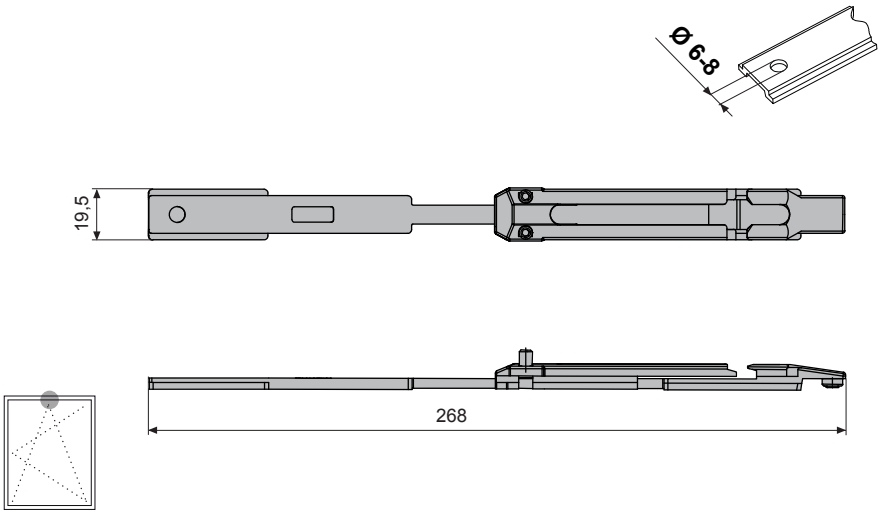

	L	
1455	1200÷1700	10

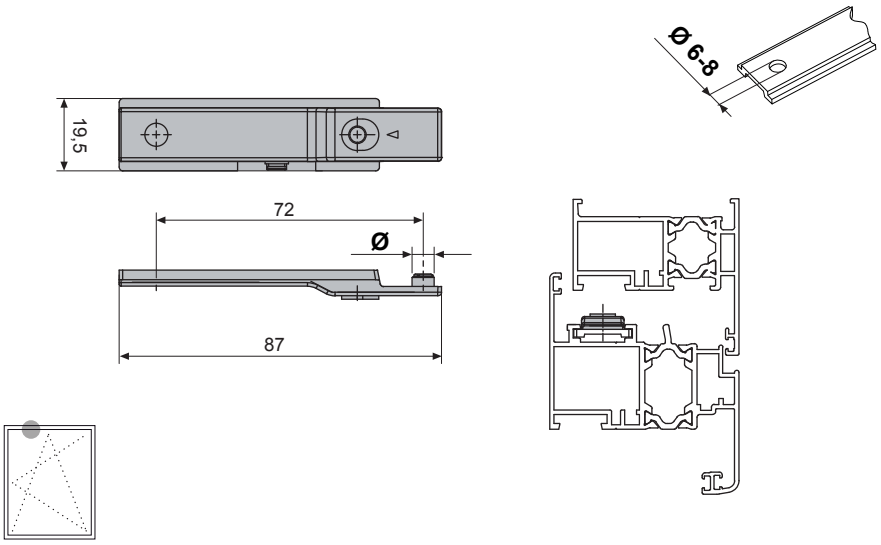

1581H	10x14.5 12x15 13.6x16.8 14x18 C.E.	50

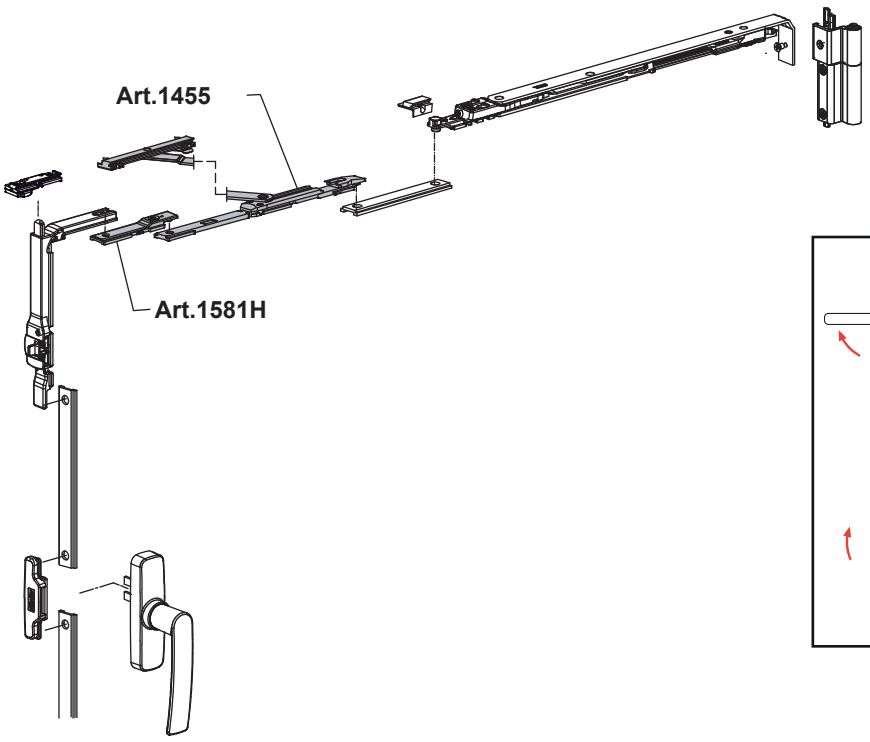

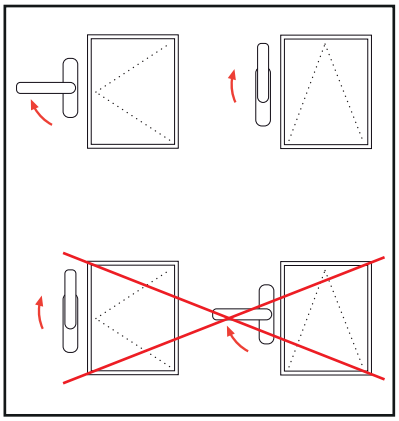

1461i

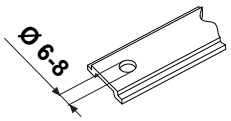

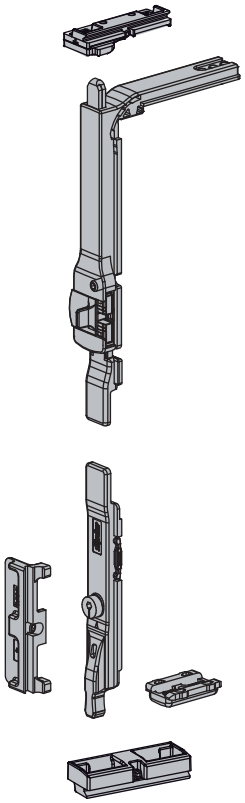

1461i	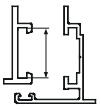 C.E.	10x14.5 12x15 13.6x16.8 14x18	50

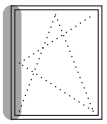

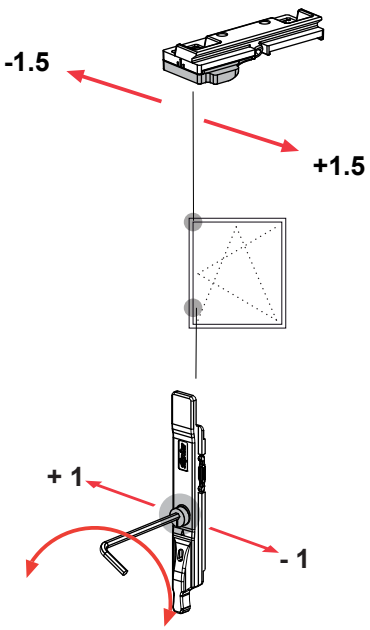

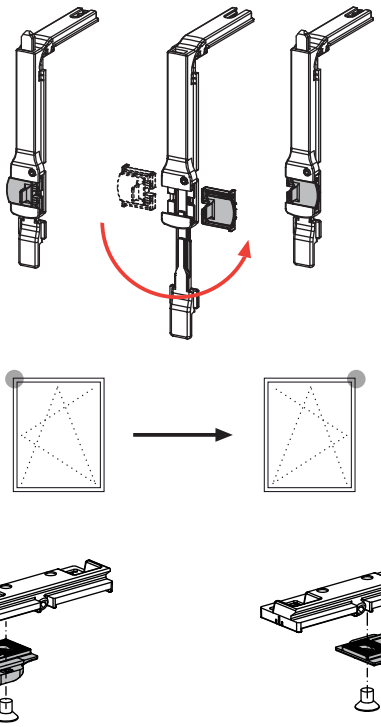

1462AI

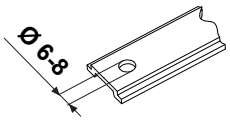

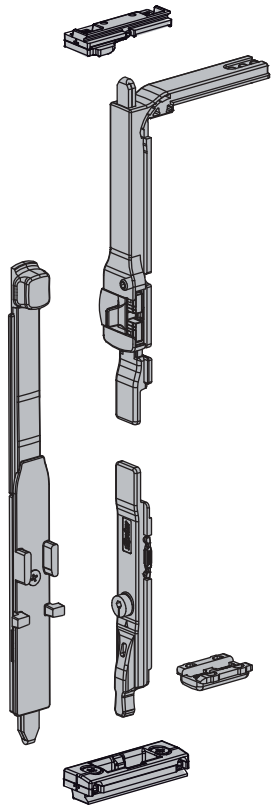

1462Ai	13.6x16.8 14x18 C.E.	50

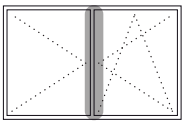

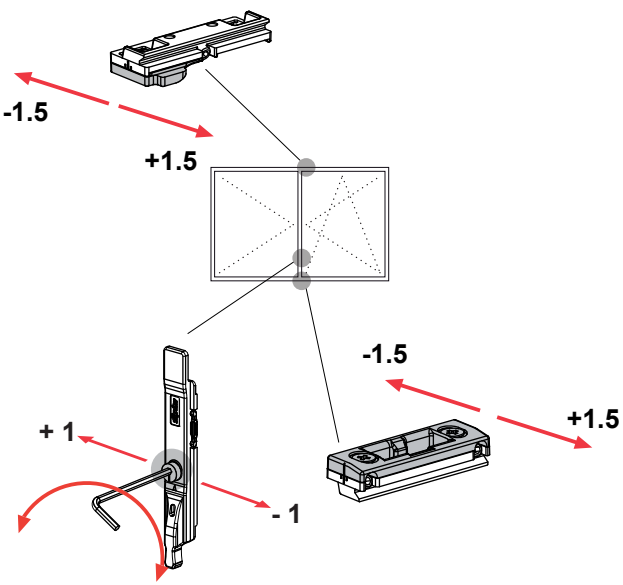

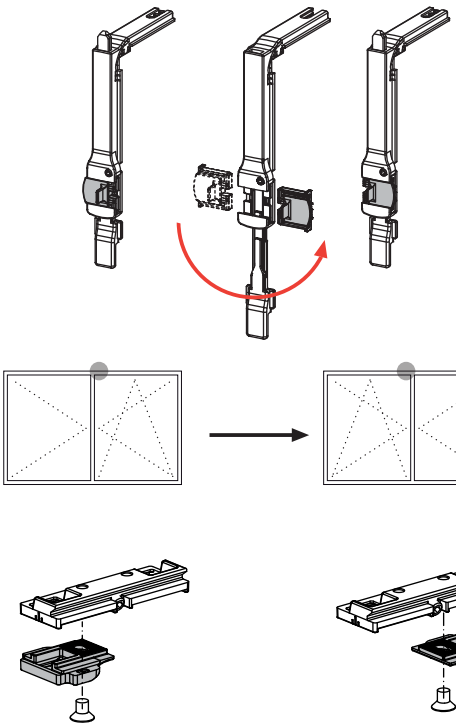

1463A
1463B
1463C

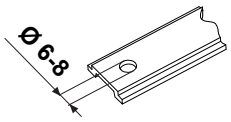

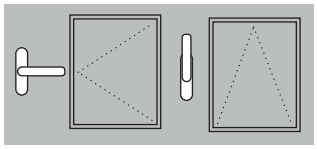

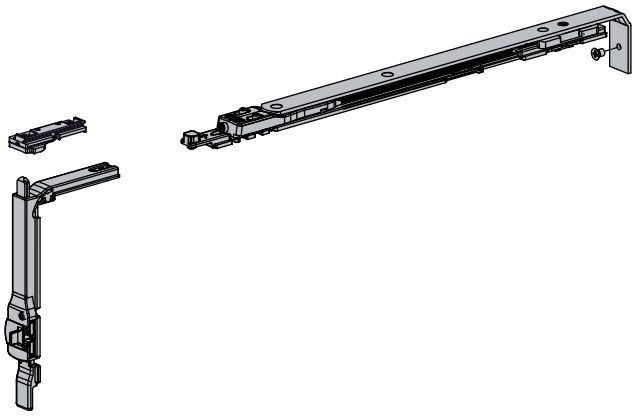

		L	
1463A	10x14.5 12x15 13.6x16.8 14x18	402÷750	1x10
1463B		562÷1200	
1463C	C.E.	816÷1700	

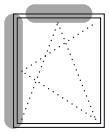

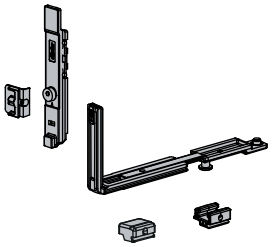

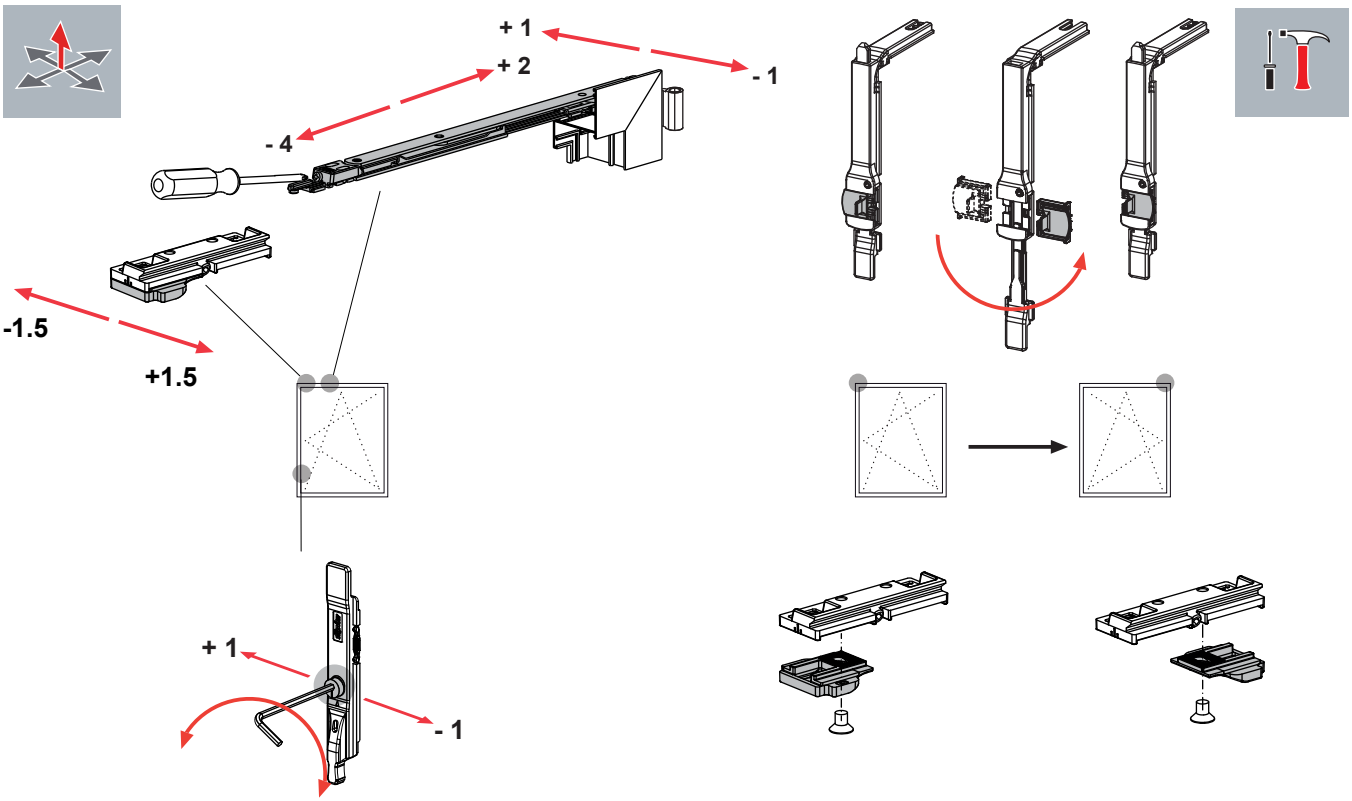

4135A

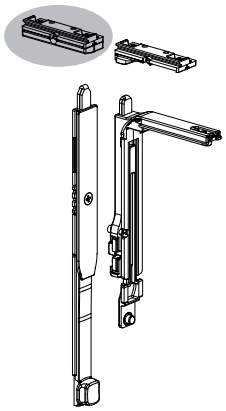

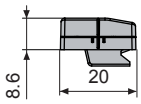

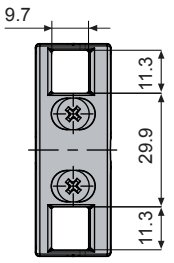

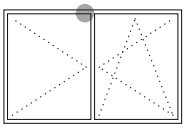

4135A	10x14.5 12x15 13.6x16.8 14x18 C.E.	10

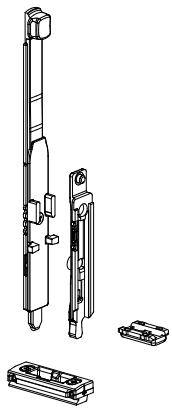

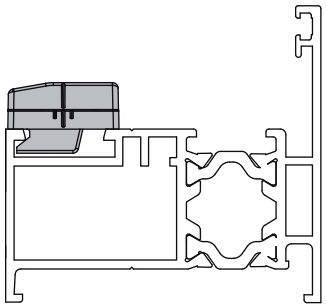

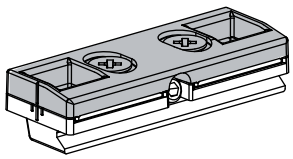

4135B

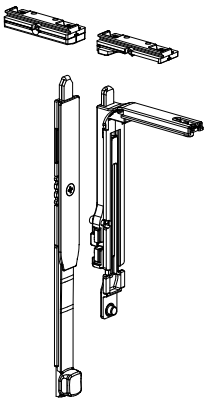

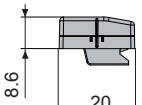

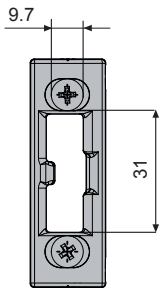

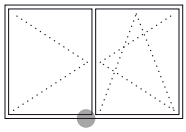

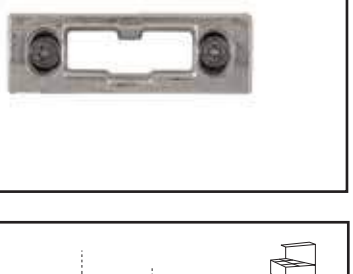

4135B	10x14.5 12x15 13.6x16.8 14x18 C.E.	10

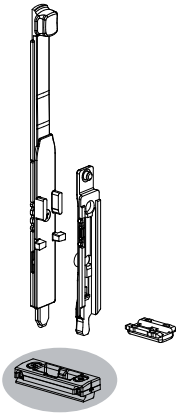

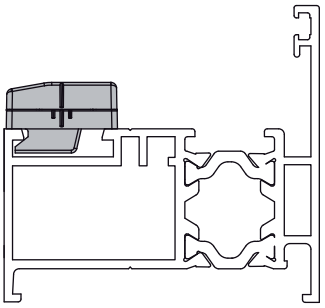

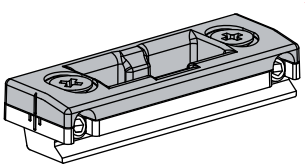

1500A
1500B

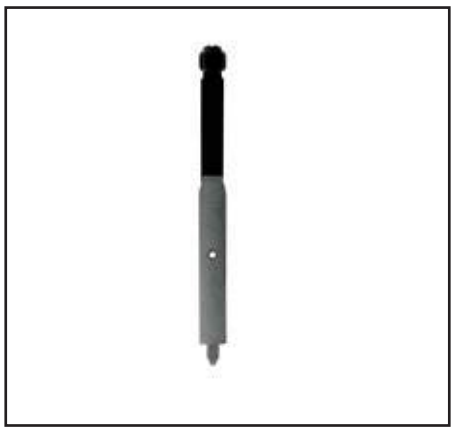

1500A 1500B	13.6x16.8 14x18 C.E.	50

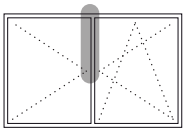

Art. 1500A

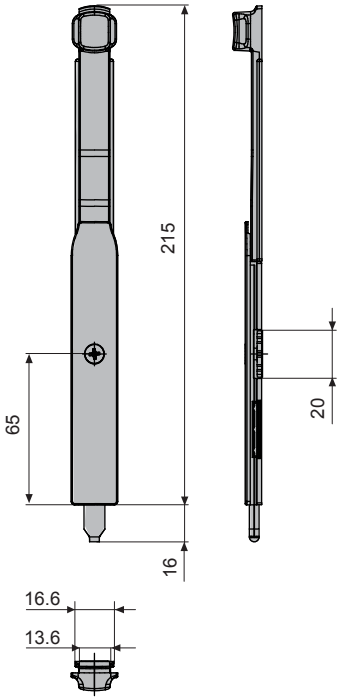

Art. 1500B

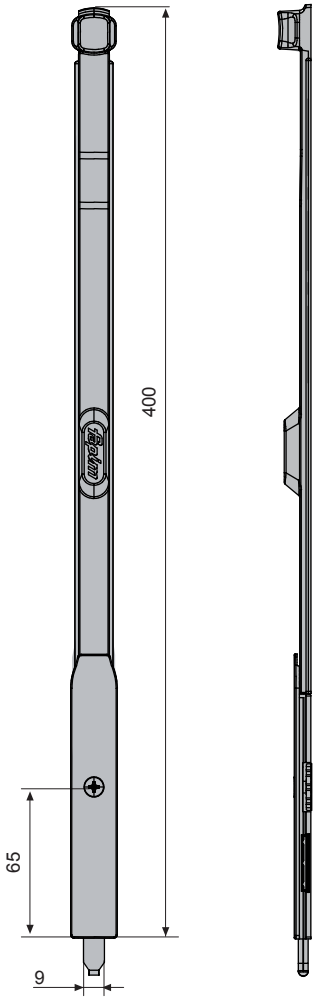

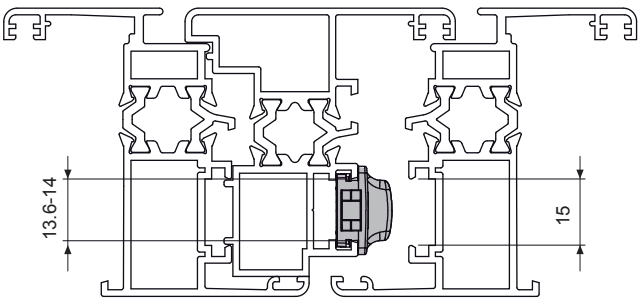

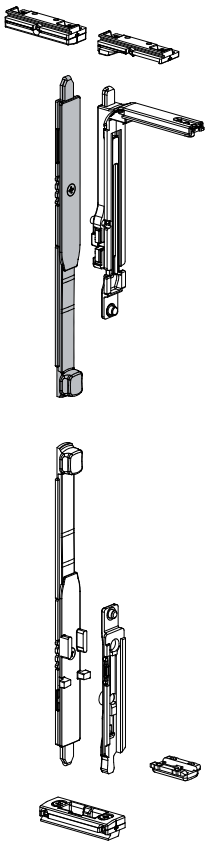

1504B

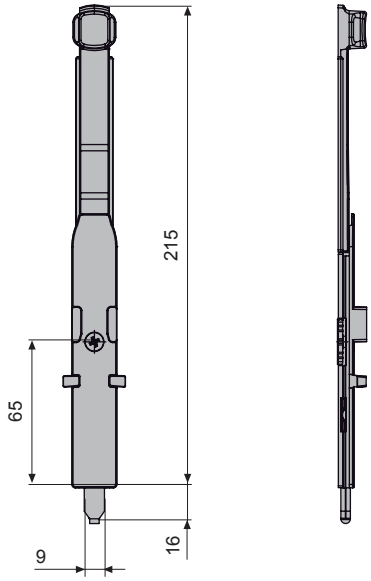

1504B	13.6x16.8 14x18 C.E.	10

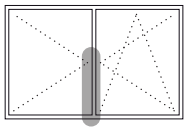

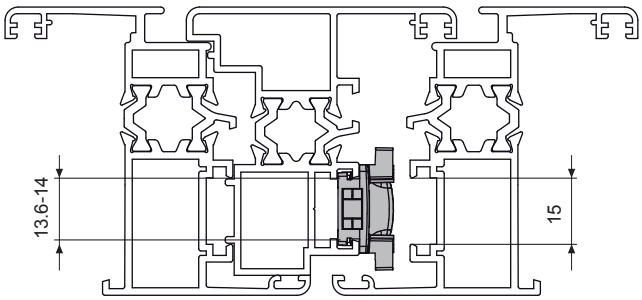

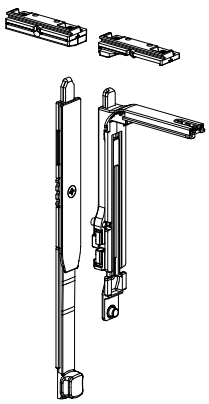

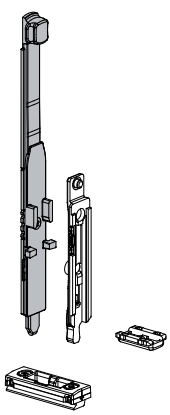

Fapim S.p.A.
Via delle Cerbaie, 114
55011 Altopascio (LU) Italy
T +39 0583 2601 F+39 0583 25291
www.fapim.it info@fapim.it
Cod.Fisc. e Part.I.V.A. 02224030466

DOMATIC
DOMATIC
info@domatic.it www.domatic.it

fapim BENELUX

Fapim Benelux s.p.r.l.b.v.b.a.
Avenue Rue St. Roch , 17
7712 Herseaux Belgium
T +32 56 340548
F +32 56 341960
info@fapimbenelux.be

fapim HISPANIA

Fapim Hispania s.L.
C/edison, esq. A. Ingeniero
Goicoechea 45600
Parcela, 74
Talavera De la Reina (Espana)
T +34 925 828357
F +34 925 841148
administración@fapimhispania.com
pedidos@fapimhispania.com

fapim POLSKA

Fapim Polska sp. z o.o.
ul.Przyrzecze 4 03-107
WarszawaNIP : 536-16-29-437
T +48 227813797
F +48 227811022
Gsm 609022972

fapim RUSSIA

Fapim RU llc
Kaluzhskaya Region
Province Borovskiy, 99km.
main way "Ukraina", building 4A
T +7 48439 97207
info@fapimru.ru

fapim ARGENTINA

Fapim Argentina S.A.
Buschiazzo N° 347
(1611) Don Torcuato
Partido de Tigre
Buenos Aires - Argentina
T +54 (11) 48463545

CT GCUBE 53 04 10-17