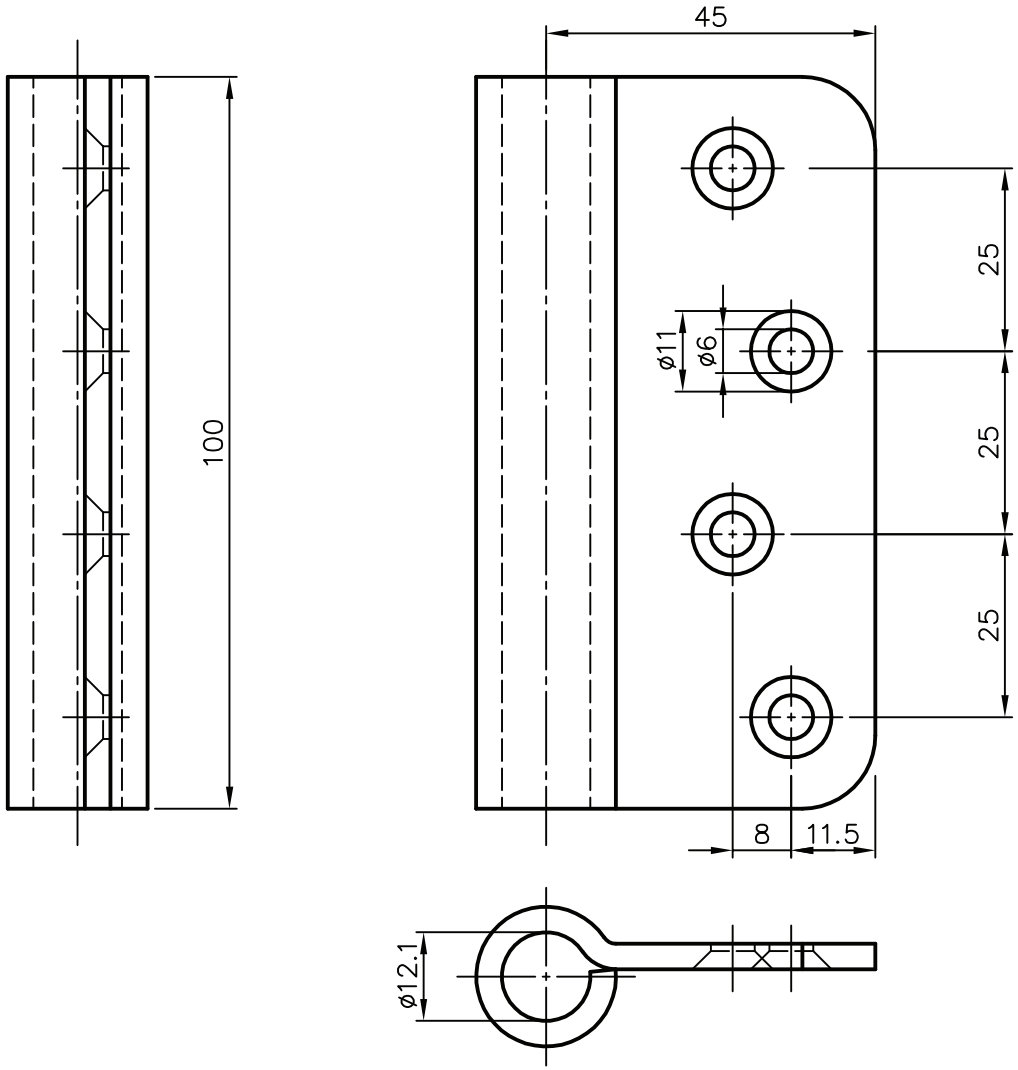

NR	WIJZIGINGEN	DATUM	NAAM

N.V. LOUAGE & WISSELINCK S.A.
ARDOOIE BELGIE

A4	DATUM	NAAM	Schaal: 1/1	Materiaal : 823.210.035.000	Vervangt:
Get.:	27.03.02	T.H.	Eindinlegscharnier		Tekening Nr. : 125.530/1
Nag.:	27.03.02	RST			

PLT–BESTAND