Gâche électrique 118W.13

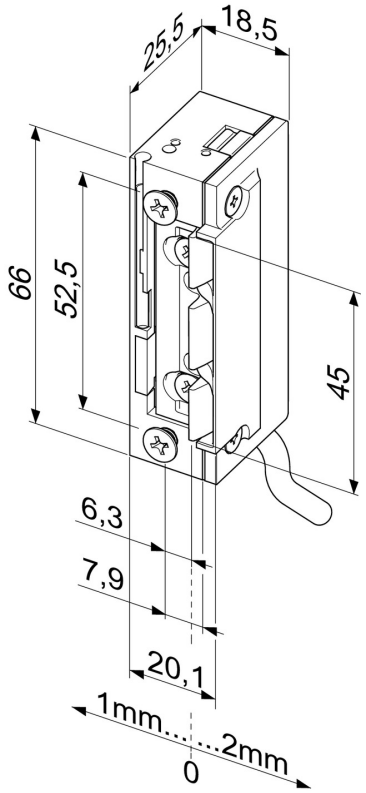

Description du produit

Modèle avec équipement de base.

Aperçu des avantages

- Semi-étanche, convient pour être utilisée à l´extérieur (wd)
- Indice de protection IP54 pour les composants électriques
- Câble de raccordement 300 mm de long
- équipées de diode de protection bipolaire
- Pêne radial, FaFix®, réglable de 3 mm
- Compatible avec toutes les serrures à mortaiser courantes
- Compatibilité avec les têtières ProFix® 2
- Forme symétrique. De ce fait, utilisable en DIN gauche/droite ainsi qu'à l'horizontale

Portée de la livraison

- 1 gâche électrique

Caractéristiques techniques

Demi-tour réglable (FF, Fafix®)	oui
Emission de courant	oui
Diode de protection bipolaire	oui
Modèle silencieux	oui
Résistance à l'effraction	3750 N
Hauteur	66 mm
Largeur	20,1 mm
Profondeur	26 mm
Réglage Fafix	3 mm
Profondeur prise demi-tour	5,5 mm
Plage de température	-40 °C à +50 °C
Positionnement d'installation	verticale et horizontale
Cycles de charge contrôlés en usine	250000

variations disponibles

Numéro de commande	Description
118W.13-----A71	Sans têtière, 10-24 V CA/CC
118W.13-----B71	Sans têtière, 22-42 V CA/CC

EFF EFF France
16 rue de l'industrie
CS 30052
67172 Brumath cedex
France
Tel : +33 (0)3 88 59 31 59
Fax : +33 (0)3 88 59 31 60
@mail : info@effeff-france.fr