Gâche électrique 14U400

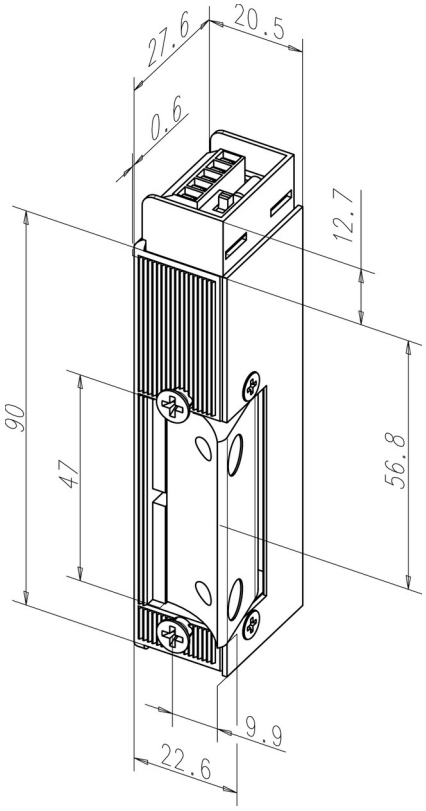

Description du produit

Gâche électrique pour fermetures antipanique horizontales. Compatible avec le boîtier de montage en applique A06 « MultFix »

Aperçu des avantages

- Possibilité de montage à la verticale et à l'horizontale
- Réversible Din Gauche ou Din Droite en tournant à 180°
- Commutateur 12/24 V y compris diode de suppresseur

Caractéristiques techniques

Têtière réglable (F, Fix®)	oui
Bobine pour alimentation permanente du type eE équipée d'une diode (05)	oui
Emission de courant	oui
Hauteur	102,7 mm
Profondeur	28 mm
Matériau du demi-tour	Revêtement laiton
Largeur	22,6 mm
Résistance à l'effraction	3000 N
Plage de température	-15 °C à +40 °C
Positionnement d'installation	verticale et horizontale
Matériau du boîtier	Zinc coulé sous pression

variations disponibles

Numéro de commande	Description
14U400------Q31	

EFF EFF France
16 rue de l'industrie
CS 30052
67172 Brumath cedex
France
Tel : +33 (0)3 88 59 31 59
Fax : +33 (0)3 88 59 31 60
@mail : info@effeff-france.fr