Ensemble poignées de porte Armoise

en laiton massif

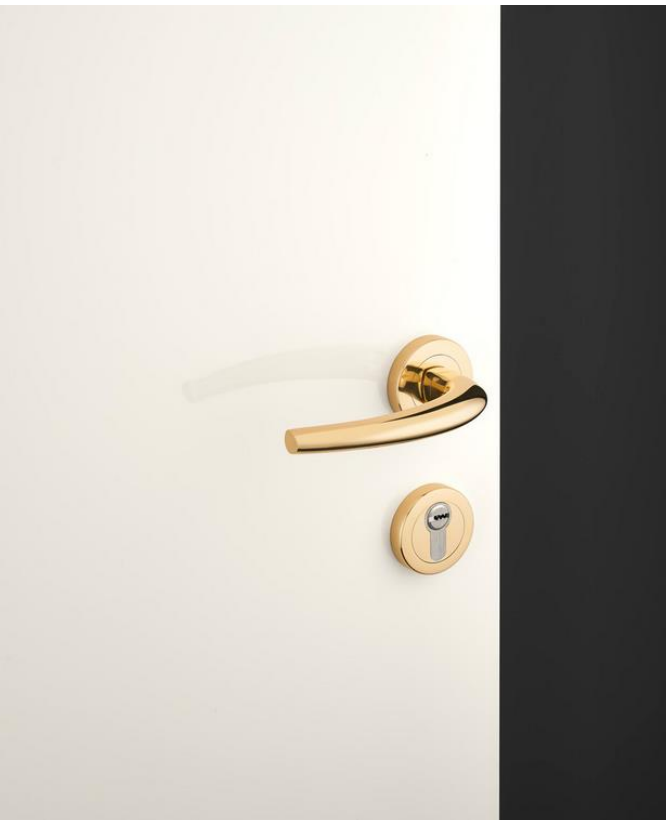

Réf. ARMOISE

Ensemble comprenant une paire de béquilles en laiton massif sur rosaces diamètre 50mm avec ressort de rappel, livré en boitage individuel.

Inclus:

- 2 poignées de porte sur rosaces avec ressort de rappel
- Carré de 7mm
- Clé alène
- Visserie bois
- Vis relieuses
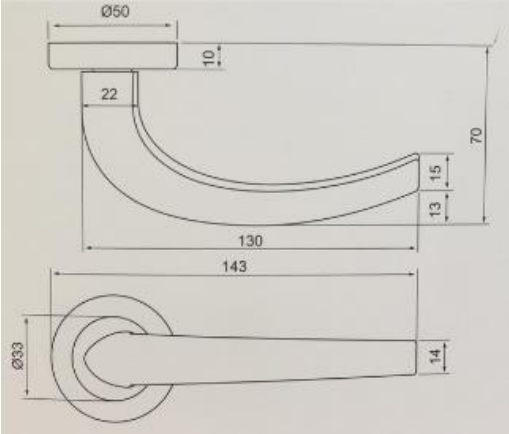
rosaces de fonction (trou de clé) vendues séparement