→ SEUIL EN ALUMINIUM OEL T

Seuil pour l'étanchéité de la partie basse des portes-fenêtres bois ouvrant vers l'extérieur.

- Pente douce pour faciliter le passage des fauteuils roulants dans les lieux publics.
- Sous face d'appui dentelée plane [1] pour pose d'un fond de joint et mastic ou une mousse imprégnée entre le sol et le seuil.
- Possibilité de monter une gâche en partie basse pour la crémone pompier.

Conforme aux textes réglementaires concernant les normes de hauteur pour le passage des personnes handicapées dans les lieux publics, les bâtiments d'habitation collectifs et les lieux de travail : arrêté du 31/05/1994, circulaire n° 94-55 du 07/07/1994, arrêté du 24/12/1980, arrêté du 27/06/1994.

Longueur : barre de 6,03 ml.

Finition : aluminium brut.

Autres coloris : nous consulter.

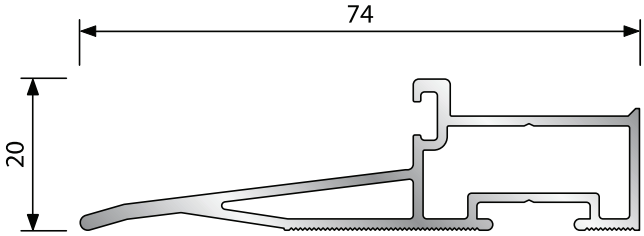

→ Coupe verticale sur dormant

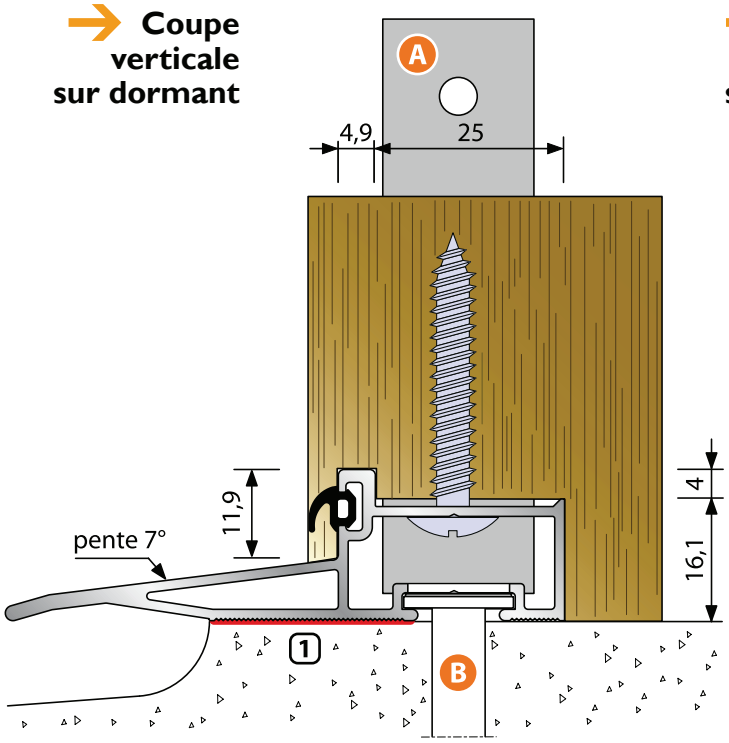

→ Coupe verticale sur ouvrant

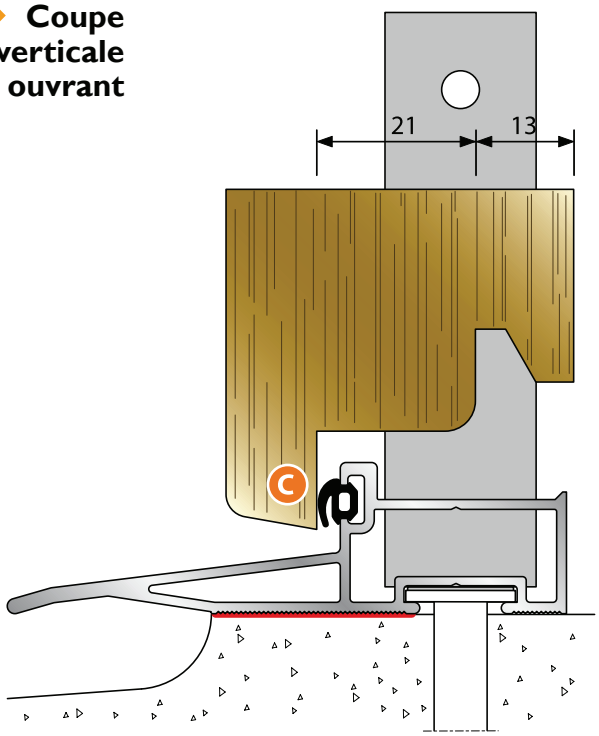

GSL COURANT ADE

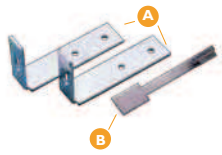

REPÈRE	QUANTITÉ	RÉFÉRENCE	SACHET D'ACCESSOIRES COMPLET RÉF. OEL T
A	2	SPE	Patte en bout en acier, pour la fixation du pied de dormant
B	1	BR	Patte à scellement plate, à couder sur le chantier
			ACCESSOIRES COMPLÉMENTAIRES
E		GSL	Joint d'étanchéité noir en EPDM
E		COURANT	Joint d'étanchéité noir en EPDM
E		ADE	Joint d'étanchéité gris en TPE