MUZE / ARTIS

Pour étendre la gamme déjà existante, Muze et Artis se déclinent à présent en ensembles de sécurité. Des poignées aux allures design et à l'aspect moderne, tout en offrant une protection contre l'effraction.

Universel

- Entraxe de fixation standard 195 mm

Esthétique irréprochable

- Finitions exclusives : Platine, Diamant noir, Chrome velours
- Design des poignées innovant

Rapidité de pose

- Ensemble solidarisé
- Protecteur de cylindre auto-adaptable breveté

Gamme complète

- Compatibles avec les ensembles Muze et Artis pour portes intérieures
- Accessoires coordonnés : bouton centre de porte, butée...

Garantie, normes et labels

Garantie 10 ANS

Descriptif technique

- Pour porte épaisseur standard de 40 mm et serrure entraxe 70 mm. Fourni avec tige carré de 7 mm et vis de fixation (autres configurations sur demande)
- Entraxe de fixation 195 mm par 2 vis M6 traversantes (fixation invisible des 2 côtés)
- Piliers anti-percement
- Finitions : Chrome velours, Diamant noir et Platine
- Fabrication française

Variantes

- Double béquille
- Palière (poignée de tirage côté extérieur + béquille côté intérieur)

MUZE / ARTIS

Muze

> DOUBLE BÉQUILLE

Fam.	Référence	Gencod 315915	Désignation produit
31	4075/6330	**201068 3**	ENSEMBLE SECURITE MUZE ENTRAXE 195MM CLE I PLATINE
31	4075/6330	**201069 0**	ENSEMBLE SECURITE MUZE ENTRAXE 195MM CLE I DIAMANT NOIR
31	4075/6330	**201067 6**	ENSEMBLE SECURITE MUZE ENTRAXE 195MM CLE I CHROME VELOURS

> VERSION PALIÈRE

Fam.	Référence	Gencod 315915	Désignation produit
31	525/4075/6330	**201071 3**	ENSEMBLE SECURITE MUZE PALIERE 525 ENTRAXE 195MM CLE I PLATINE
31	525/4075/6330	**201072 0**	ENSEMBLE SECURITE MUZE PALIERE 525 ENTRAXE 195MM CLE I DIAMANT NOIR
31	525/4075/6330	**201070 6**	ENSEMBLE SECURITE MUZE PALIERE 525 ENTRAXE 195MM CLE I CHROME VELOURS

Artis

> DOUBLE BÉQUILLE

Fam.	Référence	Gencod 315915	Désignation produit
31	4076/6330	**201074 4**	ENSEMBLE SECURITE ARTIS ENTRAXE 195MM CLE I PLATINE
31	4076/6330	**201075 1**	ENSEMBLE SECURITE ARTIS ENTRAXE 195MM CLE I DIAMANT NOIR
31	4076/6330	**201073 7**	ENSEMBLE SECURITE ARTIS ENTRAXE 195MM CLE I CHROME VELOURS

> VERSION PALIÈRE

Fam.	Référence	Gencod 315915	Désignation produit
31	525/4076/6330	**201077 5**	ENSEMBLE SECURITE ARTIS PALIERE 525 ENTRAXE 195MM CLE I PLATINE
31	525/4076/6330	**201078 2**	ENSEMBLE SECURITE ARTIS PALIERE 525 ENTRAXE 195MM CLE I DIAMANT NOIR
31	525/4076/6330	**201076 8**	ENSEMBLE SECURITE ARTIS PALIERE 525 ENTRAXE 195MM CLE I CHROME VELOURS

Sachet tiges et vis pour portes forte épaisseur

- Sachet comprenant 2 tiges de 7 mm et 4 vis M6-FHC.

> POUR PORTE 48 À 58 MM

Fam.	Référence	Gencod 315915	Désignation produit
7	KIT SECU 48-58	**070858 2**	KIT SECURITE EPAISSEUR 48/58

> POUR PORTE 58 À 68 MM

Fam.	Référence	Gencod 315915	Désignation produit
7	KIT SECU 58-68	**070859 9**	KIT SECURITE EPAISSEUR 58/68

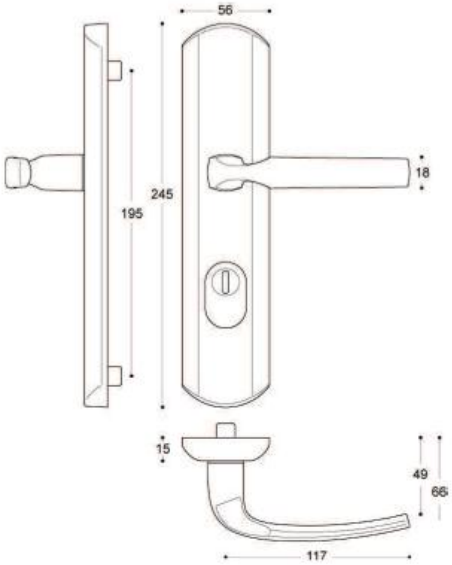

Réf. 4076/6330

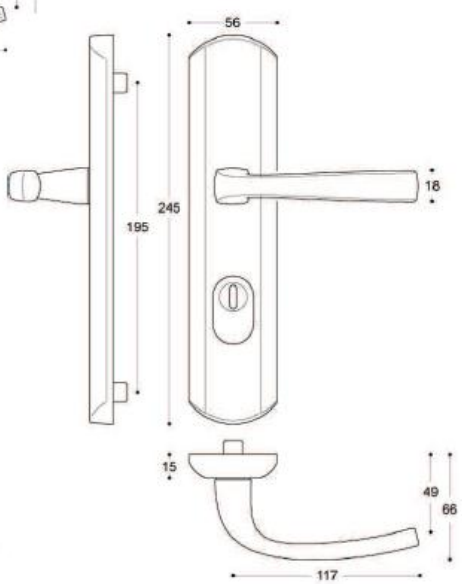

Réf. 4075/6330

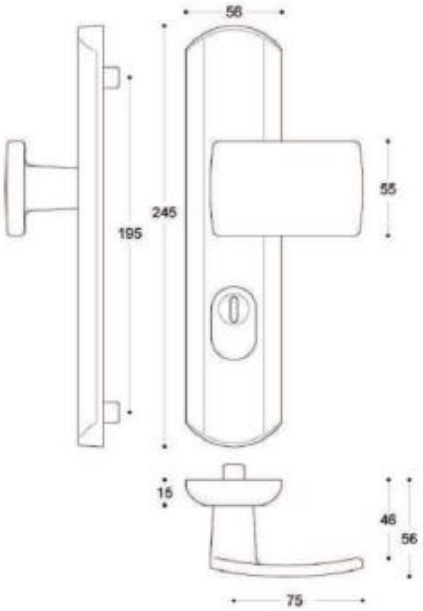

Réf. 525/4075/6330 - 525/4076/6330