Serrures pour portails battants

GAMME ALUMINIUM - (BREVETE)

CARACTERISTIQUES

- Pêne de jour réversible facilement sans démontage
- Réglage des pênes sur 3 positions
- Encrage de 15 mm du pêne de nuit en un tour
- Fixation par 2 bagues
- Entraxe entre les pênes 70 mm

TYPE - LC
FIXATION PAR 2 BAGUES + CLE MONTAGE

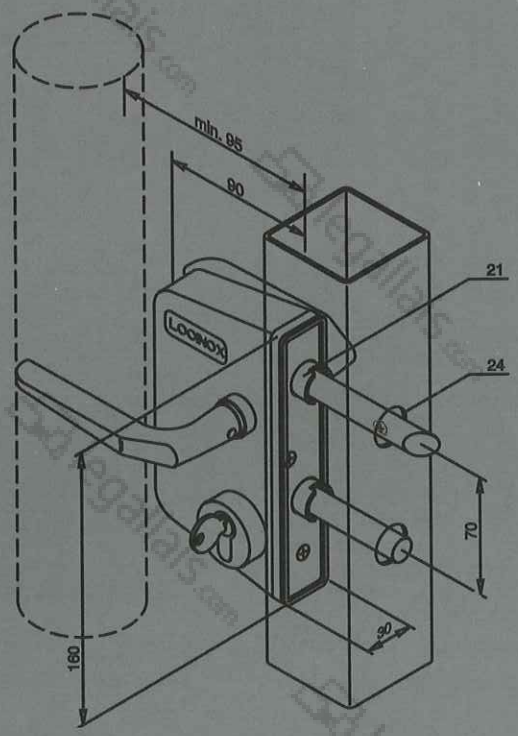

LCKX30 U2
Profils ⌀ 30 - 40 - 50 mm

LCKX40 U2
Profils ⌀ 40 - 50 - 60 mm

LCKX60 U2
Profils ⌀ 60 - 70 - 80 mm

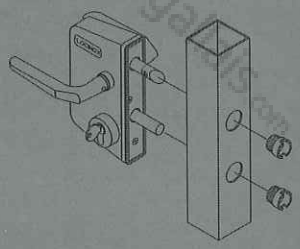

LCPX10 U2
Profils plats 10 - 20 - 30 mm

LCPX20 U2
Profils plats 20 - 30 - 40 mm

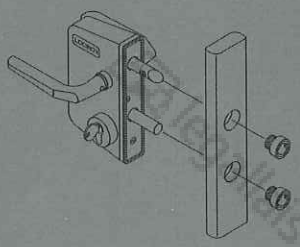

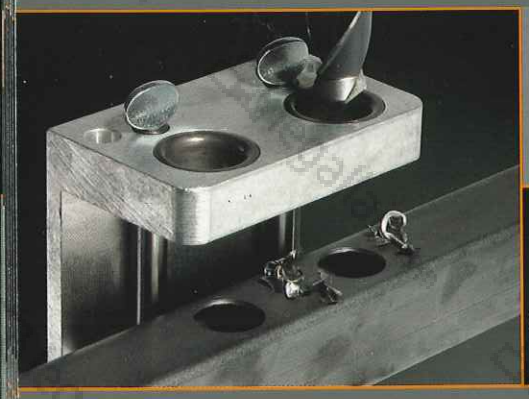

3970LC Gabarit de perçage pour serrures LC et gâches SCKL

Ajustable pour profils 40 - 50 - 60 mm

3980 Forêt étagé

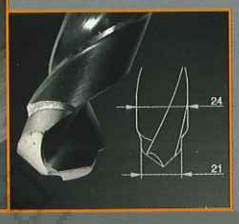

L'outillage composé du calibre de perforation et du forêt étagé vous permettra de gagner un temps précieux dans la préparation des profils.
Les trous de Ø 24 et Ø 21 sont réalisés en une seule opération à l'aide du forêt étagé 3980.

Réversibilité du pêne de jour sans démontage du coffre

Réglage facile des pênes par déplacement de la vis

Encrage: 15 mm

Fixation par 2 bagues inox + clé montage

Clé de montage: Ref. 3015MS

GÂCHES SCKL POUR PROFILS CARRÉS POUR SERRURES LC

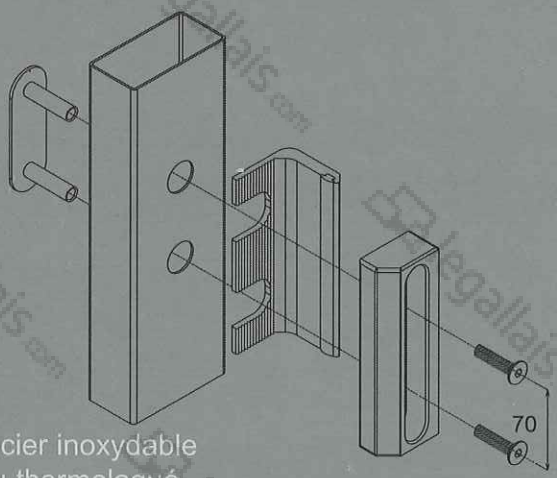

SCKL40
Profils 40 mm à 50 mm

SCKL60
Profils 60 mm à 80 mm

SCKL80
Profils 80 mm à 100 mm

Ajustable
Reversible
Materiel: aluminium, acier inoxydable
Couleur: aluminium ou thermolaqué

FIXATION: UTILISE LES MEMES PERFORATIONS QUE LA SERRURE LC

SERRURE AVEC TRIANGLE POMPIER