SIMONSWERK

SIMONSWERK
TECTUS®

TECTUS TE 525 3D
en acier inoxydable massif pour portes de bâtiments et fonctionnelles affleurantes

paumelle	**jusqu'à 100 kg**

Caractéristiques techniques :

charge	100,0 kg
Hauteur (ouvrant/dormant)	155,0/155,0 mm
Largeur (ouvrant/dormant)	26,0/26,0 mm
diamètre de la fraise	24,0 mm

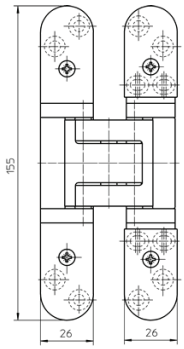

vue de face

Descriptif
Paumelle TECTUS TE 525 3D de SIMONSWERK en acier inoxydable massif. Pose invisible pour portes affleurantes sur huisseries bois, métalliques et aluminium. Certifiée UL, charge de 100 kg, angle d'ouverture jusqu'à 180°, longueur totale 155 mm, utilisable avec ouverture DIN vers la droite et la gauche, technique de palier lisse sans entretien, à réglage tridimensionnel : côté +/- 3,0 mm, hauteur +/- 3,0 mm, poussée +/- 1,0 mm. Finition...

Remarque
Protection des doigts grâce à un espace réduit entre l'ouvrant et le dormant.

Domaine d'utilisation
protection phonique, anti-effraction und protection contre le feu, protection contre la fumée

Marques d'homologation :

Combinaison

accessoires	jeu de câbles	jeu de câbles TE 525 3D MK
élément de réception	huisserie métallique	TE 525 3D SZ
	ébrasement chambranle	TE 525 3D FZ/1

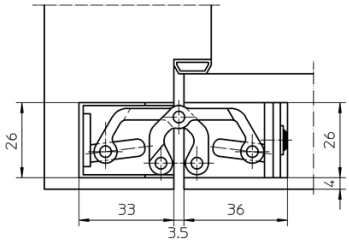

bloc-porte

ébrasement chambranle

Manuel d'utilisation

cadre de fraisage universel	
gabarit de perçage TECTUS	Rahmenausführung Blockzarge und Blendrahmen

Article (Sens d'ouverture DIN: DIN droite et gauche)

Finition	Edelstahl matt gebürstet
VPE	à 2 pièces
Référence	5 400556 0 04002

Nous vous demandons de bien vouloir nous excuser, si malgré tout le soin apporté, vous trouviez des fautes d'impression ou des erreurs.

© SIMONSWERK GMBH

SIMONSWERK
TECTUS®

TECTUS TE 525 3D

en acier inoxydable massif pour portes de bâtiments et fonctionnelles affleurantes

paumelle	**jusqu'à 100 kg**

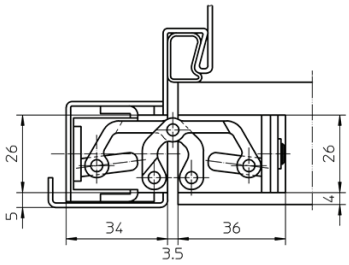

huisserie métallique

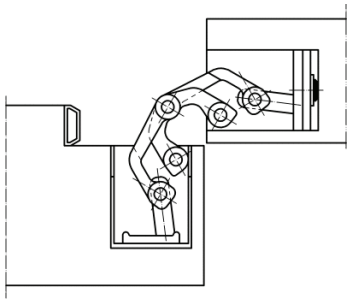

Blockzarge 90°

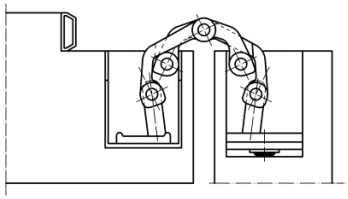

Blockzarge 180°

Nous vous demandons de bien vouloir nous excuser, si malgré tout le soin apporté, vous trouviez des fautes d'impression ou des erreurs.

© SIMONSWERK GMBH