hansgrohe

Focus M42
Mitigeur de cuisine 150, avec douchette extractible 1 jet
Surfaces: **chromé** Numéro d'article: **71814000**

Description

Caractéristiques

- ComfortZone 150
- bec orientable à 120°
- jet normal
- support de douchette aimanté MagFit
- raccordement du flexible de la douchette Quick-Connect
- débit: 10 l/min sous 3 bars de pression
- cartouche céramique
- raccordement flexible G ⅜
- clapet anti-retour intégré
- convient au chauffe-eau instantané
- E0, C3, A3, U3
- diamètre de percement Ø 35 mm requis
- comprenant: mitigeur de cuisine, raccordement flexibles, set de fixation, instruction de montage
- NF_375-M1-19-3

Détails de l'article

GTIN	4059625098356

Technologie

Certificats

Photo du produit

Plan géométral

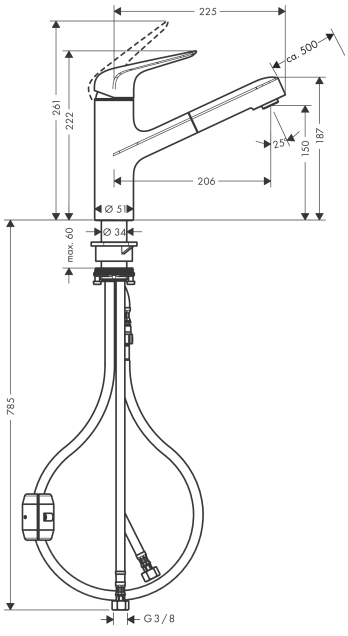

Focus M42
Mitigeur de cuisine 150, avec douchette extractible 1 jet
Surfaces: **chromé** Numéro d'article: **71814000**
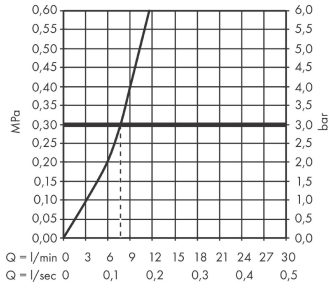
Schéma d'écoulement