TSDA D & G

Système de fermeture à freinage hydraulique

Domaine d'application

. Portes simple action
. Portes en bois, métal ou verre trempé
. En feuillure, sur pivot ou sur paumelles

Caractéristiques

. Mécanisme à came testé à 1 000 000 cycles
. Force réglable de 1 à 3
. Réglable dans son boîtier de scellement dans les 3 dimensions
. Ouverture jusqu'à 180°
. Rappel jusqu'à 95° - porte libre au-delà
. Une plage de réglage de vitesse
. Embout monobloc, carré français
. Arrêt porte ouverte 90°
. Deux modèles

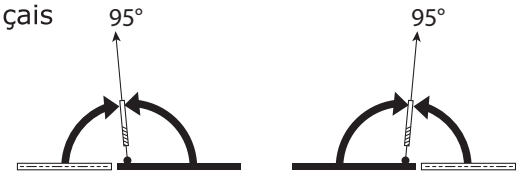

Plaques de recouvrement

. Fixation sur le boîtier de scellement

. Plaques de recouvrement : 309 x 180 mm

. Deux modèles : 1 droit et 1 gauche
  - inox poli
  - inox brossé

Solutions fermeture

sevax
SAINT-GOBAIN

Conditions d'utilisation

Type de porte compatible :

. Masse maximale : 150 kg
. Hauteur maximale : 2 400 mm

Force réglable selon les recommandations suivantes :

Force réglable	*Largeur max. recommandée*	*Couple maximum à l'ouverture (0-4°)*
1	*750 mm*	28 Nm
⇣	⇣	⇣
3	*950 mm*	45 Nm

Nota : les performances ci-dessus sont données pour des conditions standards d'utilisation : hors vent et hors vandalisme.
En cas d'utilisation avec des portes particulièrement hautes ou lourdes, d'utilisation au vent ou de montages spéciaux, il est recommandé de régler l'appareil à la force supérieure

Pose

Dimensions

. Appareil : 280 x 150 x 55 mm
. Boîtier de scellement : 289 x 156 x 65 mm

Notices de pose incluses.

Conditions de garantie : pour la pose de ce type d'appareil, il est indispensable d'installer une battue et une butée de sol.

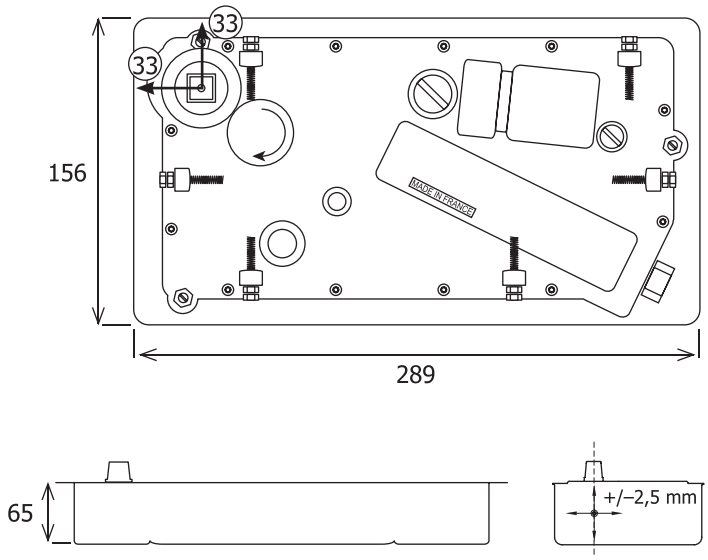

Configurations de montage

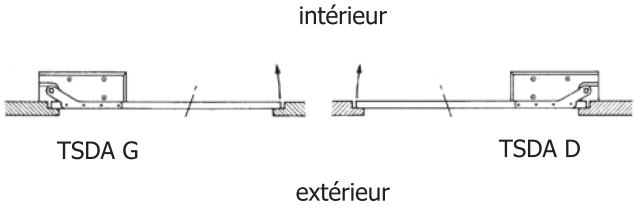

SAINT-GOBAIN SEVA

SAINT-GOBAIN SEVA
43, rue du Pont de Fer - BP 10176
71105 CHALON-SUR-SAÔNE cedex
FRANCE

Tél. : +33 (0)3 85 47 25 59
Fax : +33 (0)3 85 47 25 38

www.sevax.com

Les renseignements figurant dans ce document sont donnés à titre indicatif et ne sont pas contractuels.

Le matériel proposé dans ce document est fabriqué dans des ateliers respectant l'environnement

ISO certified 9001 14001 18001

rev 0A-TSDA-Fr-04-2013

SAINT-GOBAIN