Fiche technique

PELLET ASC
ACCESSOIRES SANITAIRES

CONFORT et SECURITE > Barres POLYALU Blanc

Revendeurs Imprimer Zoom Fermer

Barre d'appui coudée

Angle 135°, 365 x 365 mm

Profil aluminium recouvert PVC blanc, Ø 33 mm, Rosaces polyamide

ref. 046220

> Visualisation 3D

Autre référence : OK

Référence	046220
Gencod - Code EAN	3563390462201
Code douanier	761519
Conditionnement	Gaine de protection plastique
Poids brut en Kgs	1,250 Kgs
Contenance/capacité	Poids maximum utilisateur 150 kg
Matière (s)	Corps alu, rosaces polyamide, revêtement pvc, visserie inox fournie (5,5mm x 45 mm)
Finition	Blanc
N° page catalogue	0
Notice	S00001191 Télécharger

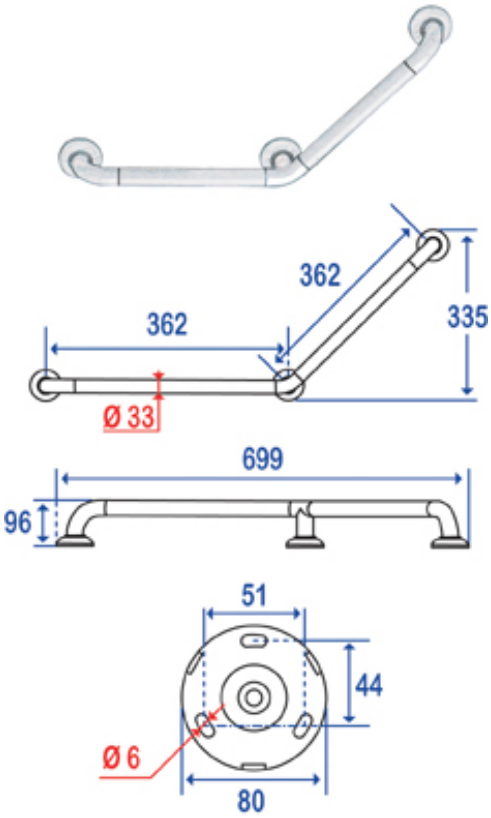

Autres caractéristiques :

•Les efforts supportés par la fixation murale nécessitent une parfaite sélection de la visserie et des chevilles en fonction de la nature du support mural.

•Hauteur conseillée de la partie horizontale : 80 cm du sol.

•Avant de percer la cloison, présenter physiquement le produit contre le mur puis marquer les emplacements de perçage. Le design de cette barre est coordonné aux accessoires de la Série TRIOLO et aux produits CONFORT.

•IMPORTANT : Pour garantir la pérennité de ce produit et la sécurité de l'utilisateur, nous recommandons, pour le nettoyage, l'usage des solutions de savon doux.
ATTENTION: NE PAS UTILISER de produits de nettoyage à base de cétones, hydrocarbures, acides, bases, esters et éthers. Après utilisation d'un produit de nettoyage, effectuer un rinçage à l'eau claire.

•Garantie 5 ans

Lire nos Conditions Générales de Vente

Dimensions en mm.

Toutes les dimensions et les spécifications ne sont données qu'à titre indicatif et peuvent être modifiées sans préavis dans l'intérêt de l'amélioration de nos produits.

« © PELLET ASC – Document non-contractuel»

PELLET ASC Z.I. de Chapotin - BP6 - 69970 Chaponnay - FRANCE
Tel : +33 (0)4 78 96 82 20 Fax : +33 (0)4 78 96 70 52 Email : info@pellet-asc.fr