Fermeture d'Urgence en applique avec PAD / Coupe Feu

Conforme à la norme EN 179

Gâches hautes, voir pages 137 à 139

Position du pêne Haute ou latérale





Tringle **DS6888** **DS6891**

video de réglage du pêne

AWARDS INNOVATION le mondial du bâtiment 2024 Lauréat Winner

Le PAD est toujours fourni en vert RAL6032

Gâches latérales, voir pages 137 à 139

Le pêne central est escamotable

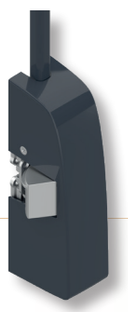

Position du pêne Basse ou latérale

Gâches basses, voir pages 137 à 139

DS9319 ***Crémone FU-PAD CF 3 points*** *comprenant :*
- *. 1 boîtier central avec plaque poussoir*
- *. 2 verrous secondaires haut et bas à pêne repositionnable (breveté)*

DS6888 ***Tringle aluminium*** *11,7mm x 11,7mm*
1 x 2500mm (avec pions de glissement)

DS7231 ***Tringle aluminium*** *11,7mm x 11,7mm*
2 x 1250mm (avec pions de glissement)

Notice de pose

Produit soumis au règlement européen relatif aux produits de la conctruction (2024/3110/UE)
Conforme à la norme NF EN 179 : 2008

Apte à équiper des blocs-portes résistant au feu / étanches aux fumées :
2 heures - Appréciation de laboratoire APL-EFR-25-004404
Classe EI2 120 selon EN 1634-1

CE 0333

0333-CPR-160016							2025		
EN 179 : 2008									
3	6	6	0	1	4	2	2	B	A
3	6	6	B	1	4	2	2	B	A

Déclaration de performance n°dop-CDS9318
Disponible sur notre site web à l'adresse :
www.lacroiseeds.fr/files/dop-CDS9318.pdf

ORIGINE FRANCE GARANTIE® AFNOR Cert.75338

DS9359 ***Ensemble complet FU-PAD CF 3 points*** *comprenant :*
- *. 1 crémone* **DS9319**
- *. 1 jeux de tringles* **DS7231**
- *. 1 gâche de sol* **DS9312**
- *. 3 gâches laterales* **DS9313**

LA CROISÉE DS Depuis 1950 Intégrateur de solutions pour menuiseries

Fermeture d'Urgence en applique avec PAD / Coupe Feu

Conforme à la norme EN 179

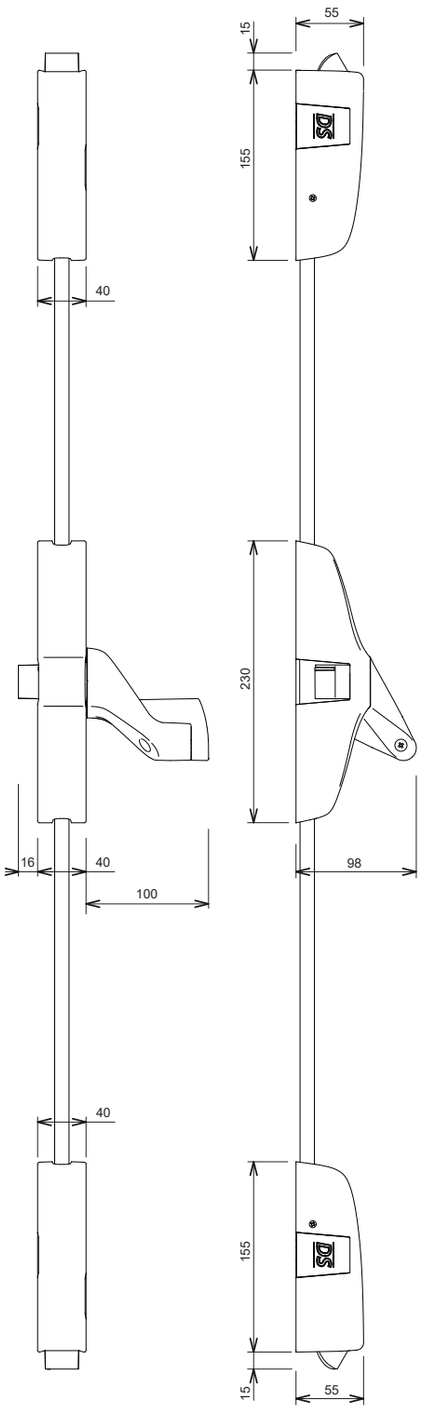

*Les crémones "**DISCOVERY**" permettent de condamner les vantaux d'une porte située sur une voie d'évacuation à condition de respecter les préconisations suivantes :*

Bloc-porte à recouvrement

Les deux vantaux sont déclarés issues de secours, sous réserve que la manoeuvre de la fermeture d'urgence entraîne l'ouverture des deux vantaux

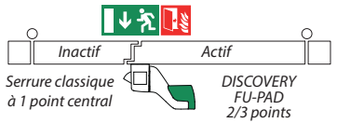

Seul le vantail actif est déclaré issue de secours

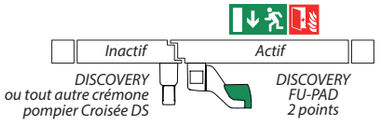

Bloc-porte sans recouvrement

Les deux vantaux sont déclarés issues de secours

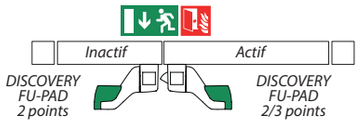

Fonctions

. Ouverture logique par appui sur la palette
. Fournie à main Gauche
. Inversion rapide du sens de la main lors du montage
. Sur les points haut et bas, il est possible de placer le pêne sur le coté
. Le point central peut être rentré et occulté pour transformer une fermeture 3 points en version 2 points
. Tringles identiques aux fermetures "DÉESSE", "DEFY" et "DUALIS"

Matériaux utilisés

. Mécanismes en acier zingué
. Leviers en aluminium thermolaqué
. Capots thermolaqués
. Tringlerie en aluminium extrudé thermolaqué
. Obturateurs teintés masse :

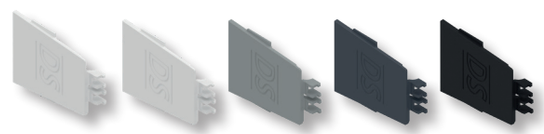

RAL9010 *RAL9016* *RAL9006* *RAL7016* *RAL9005*

Domaine d'application

. Les Fermetures d'urgence DISCOVERY conviennent à tous types de porte BOIS/ALU/PVC/ACIER montées sur pivot ou sur paumelles, n'excédant pas 200kg et de dimensions inférieures ou égales à 2 520mm de haut / 1 320mm de large
. Elles peuvent être utilisées sur tous types de portes situées sur un dégagement réglementaire
. Lorsqu'elles sont associées aux accessoires dits "Coupe-Feu (CF)" - voir page 137 - elles sont aptes à équiper les blocs-portes résistant au feu et/ou étanches aux fumées de grade Ei2 120 - PV n° EFR-25-004404 APL

LA CROISÉE DS Depuis 1950 Intégrateur de solutions pour menuiseries