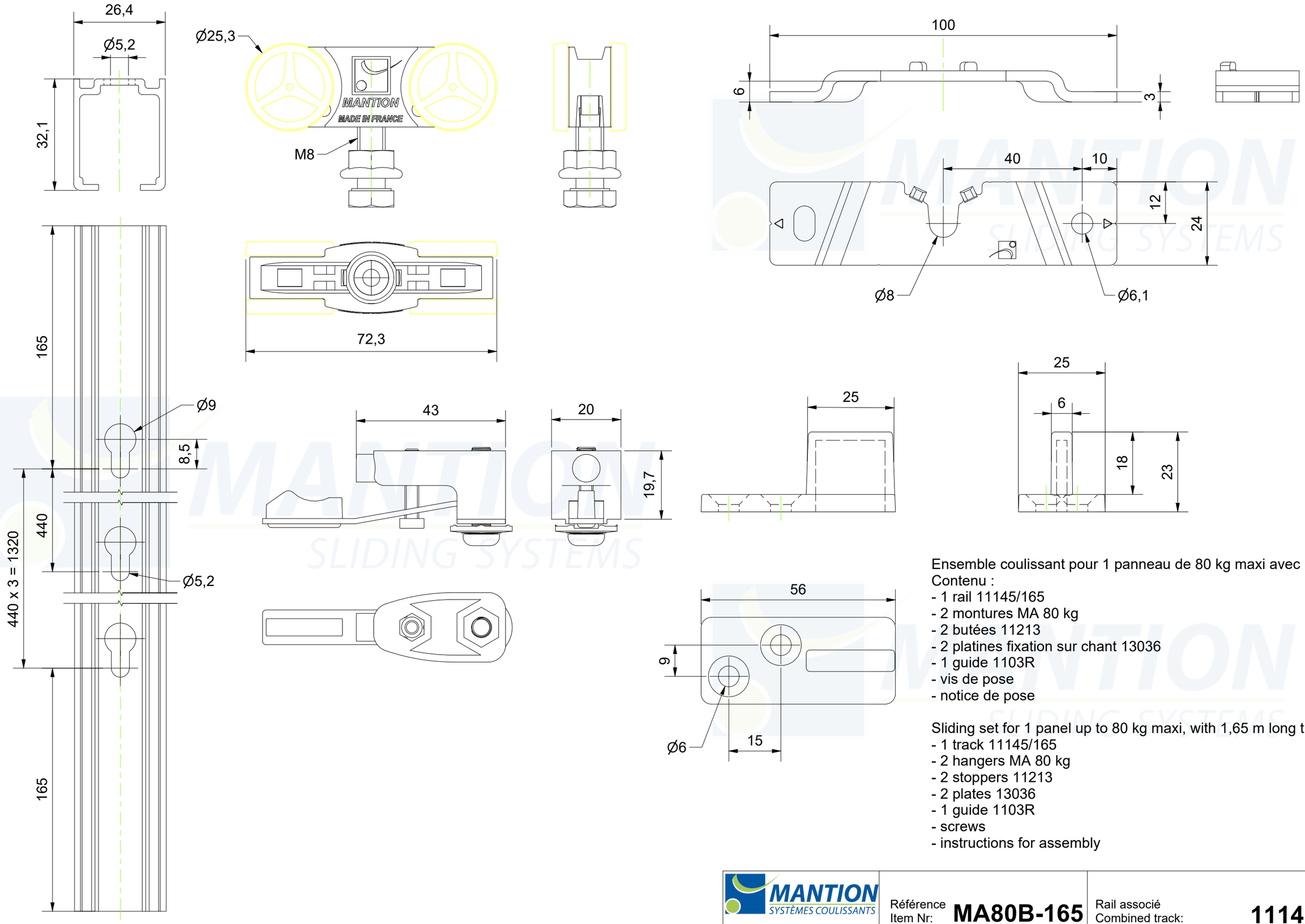

Ensemble coulissant pour 1 panneau de 80 kg maxi avec rail 1m65.
Contenu :
- 1 rail 11145/165
- 2 montures MA 80 kg
- 2 butées 11213
- 2 platines fixation sur chant 13036
- 1 guide 1103R
- vis de pose
- notice de pose

Sliding set for 1 panel up to 80 kg maxi, with 1,65 m long track.
- 1 track 11145/165
- 2 hangers MA 80 kg
- 2 stoppers 11213
- 2 plates 13036
- 1 guide 1103R
- screws
- instructions for assembly

MANTION
SYSTÈMES COULISSANTS
7,rue Gay Lussac
25000 BESANCON

Référence
Item Nr: **MA80B-165**

Rail associé
Combined track: **11145**