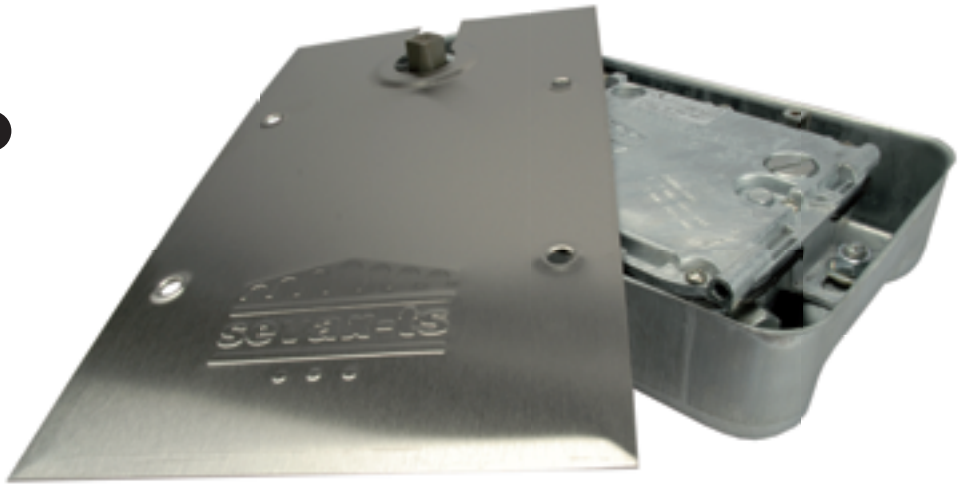

TSP

Système de fermeture à freinage hydraulique

Domaine d'application

. Portes simple ou double action
. Portes bois, métal ou verre trempé

Caractéristiques

. Mécanisme à came EN 1154 testé à 1 000 000 cycles
. Force réglable de 1 à 3
. Réglage angulaire sans son boîtier de scellement
. Ouverture et rappel de - 107° à + 107°

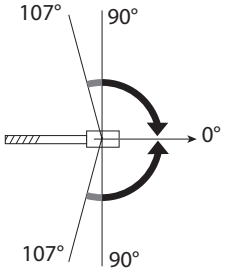

Variantes

. embout

. arrêt porte ouverte
- Sans arrêt
- 90°
- 105°

Plaques de recouvrement

. Fixation sur le boîtier de scellement

. Plaques standards : 309 x 180 mm
- inox poli
- inox brossé
- laiton poli

. Plaques grand recouvrement : 353 x 190 mm
- inox poli
- inox brossé

Solutions fermeture

Points forts

. CE
. La référence Sevax
. Force réglable
. Robustesse
. Extra plat

sevax
SAINT-GOBAIN

Conditions d'utilisation

Type de porte compatible :

. Masse maximale : 250 kg
. Hauteur maximale : 2 400 mm

Force réglable selon les recommandations suivantes :

Force réglable	*Largeur max. recommandée*	*Couple maximum à l'ouverture (0-4°)*
1	*750 mm*	28 Nm
↓	↓	↓
3	*950 mm*	45 Nm

Nota : les performances ci-dessus sont données pour des conditions standards d'utilisation : hors vent et hors vandalisme.
En cas d'utilisation avec des portes particulièrement hautes ou lourdes, d'utilisation au vent ou de montages spéciaux, il est recommandé de régler l'appareil à la force supérieure

Pose

Dimensions

. Appareil : 285 x 135 x 48 mm
. Boîtier de scellement : 289 x 156 x 50 mm

Notices de pose incluses.

Conditions de garantie : installation d'une butée de sol indispensable pour éviter l'ouverture intempestive de la porte au-delà de 107°.

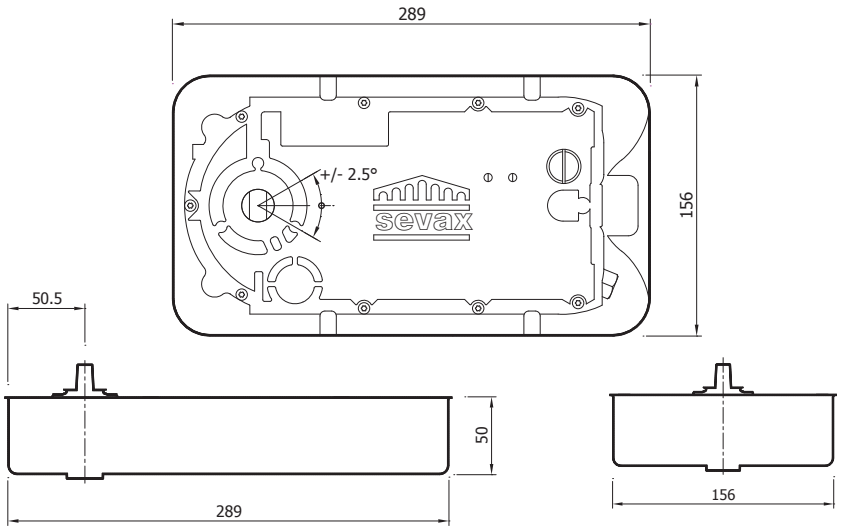

Options

. **TSP AF** à-coup à la fermeture - enclenchement pêne-gâche
. **TSP CE** contact électrique - activation sonnerie
. **TSP FR** freinage à l'ouverture - anti-tempête
. **TSP GF** grand froid - utilisation jusqu'à – 40 °C

Personnalisation (par quantités)

. Gravure laser ou poinçonnage des plaques de recouvrement

SAINT-GOBAIN
SEVA

SAINT-GOBAIN SEVA
43, rue du Pont de Fer - BP 10176
71105 CHALON-SUR-SAÔNE cedex
FRANCE

Tél. : +33 (0)3 85 47 25 59
Fax : +33 (0)3 85 47 25 38

www.sevax.com

Les renseignements figurant dans ce document sont donnés à titre indicatif et ne sont pas contractuels.

Le matériel proposé dans ce document est fabriqué dans des ateliers respectant l'environnement

ISO certified 9001 14001 18001

rev 0A-TSP-Fr-06-2013