walraven

BIS Strut Equerre 90° renforcée (BUP1000)

(H 28 25)

pour réaliser un montage en rail strut

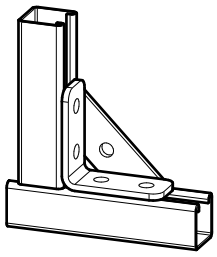

Avantages et caractéristiques

- avec renfort pour une plus grande stabilité
- simple à monter, avec coins arrondis
- matière : acier 1.0332
- traitement de surface :
  - ce produit fait partie de la gamme BIS UltraProtect® 1000
  - convient aux applications en intérieur et en extérieur
  - résiste au minimum 1 000 heures au brouillard salin (max. 5% de rouille rouge), test réalisé conformément à la norme ISO 9227

Code article	a (°)	Pour rail	Cond.1
6658 8 291	90°	Strut	25
Aussi disponible en inox 1.4401 (AISI 316).			

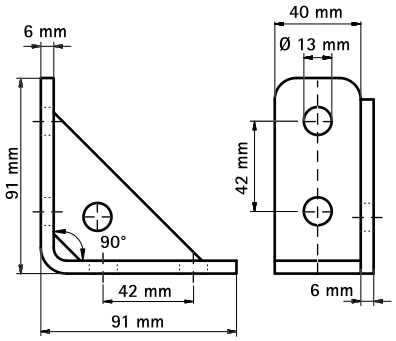

Complémentaire

BIS RapidStrut® Rail de montage (gs)