SUPPORTS: LA FORCE PORTANTE INDIQUEE EST CALCULEE SUR UNE POSE D'UN SUPPORT TOUS LES 60CM

121.110
121.117 (inox)

Support mural (à vis)

121.120
121.127 (inox)

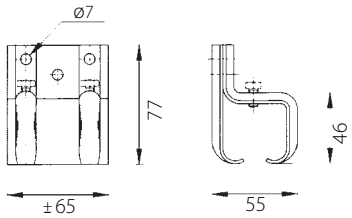

121.210
121.217 (inox)

Support plafond (à vis)

121.220
121.227 (inox)

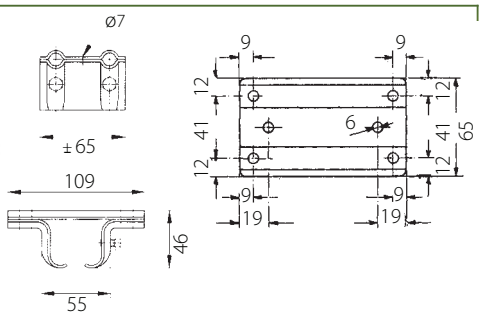

121.130.1
121.137.1 (inox)

Support à souder (à vis)

121.290
121.297 (inox)

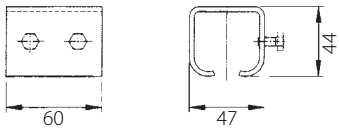

121.310
121.317 (inox)

Support à tige filetée (à vis)

N°	Tige Filetée L: longueur axe
121.310	75 mm
121.310.012	120 mm
121.310.015	150 mm
121.310.020	200 mm

121.320
121.327 (inox)

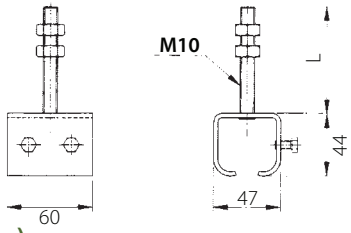

121.910
121.917 (inox)

Pièce de suspension

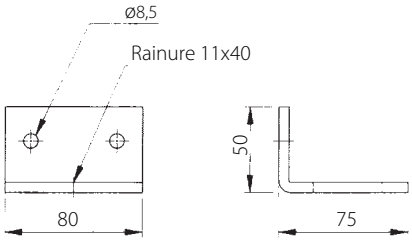

ARRET

129.610
129.617 (inox)

Arrêt

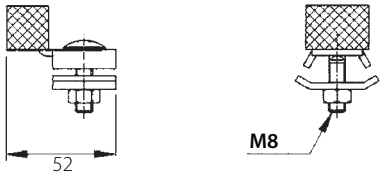

ROULETTES

FORCE PORTANTE:
Roulette simple N° 124.110 et 124.210: max. 60 kg/battant
Roulette double N° 124.160 et 124.260 max. 80 kg/battant
HAUTEUR DE PORTE MAX: 2,50m

ATTENTION: voir aussi l'introduction page 2

Pour la gamme inox:
- Les forces portantes max. sont supérieures à celles de notre gamme standard.
- Toutes les roulettes sont disponibles avec disques en acier inoxydable ou en matière synthétique. La force portante des disques en matière synthétique est réduite, mais ces derniers assurent un mouvement plus silencieux.
- La totalité des roulettes est équipée de roulements à billes recouverts (acier Chromé AFNOR 100Cr6). Sur demande, nous pouvons prévoir des roulements en acier inoxydable.

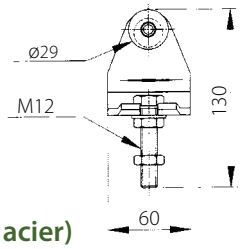

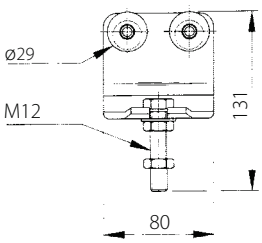

124.110
124.117 (inox, roulements en acier)
124.117.02 (inox, roulements en inox)

124.160
124.167 (inox, roulements en acier)
124.167.02 (inox, roulements en inox)

Roulette à boulon fixe

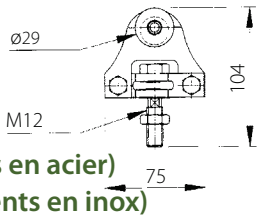

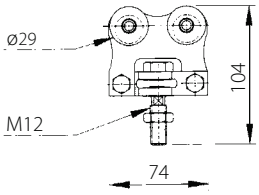

124.210
124.217 (inox, roulements en acier)
124.217.02 (inox, roulements en inox)

124.260
124.267 (inox, roulements en acier)
124.267.02 (inox, roulements en inox)

Roulette à boulon mobile

Si la place disponible au-dessus de la porte est au minimum, la roulette N° 124.250 peut remplacer les roulettes N° 124.110, N° 124.160, N° 124.210 et N° 124.260. Ainsi, l'espace nécessaire au-dessus de la porte est réduite de 35mm

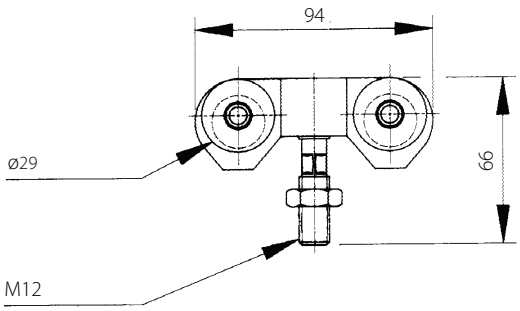

124.250
124.257 (inox, roulements en acier)
124.257.02 (inox, roulements en inox)

Roulette à encombrement réduit

Roulette	Galvanisé – disques en acier	Galvanisé – disques en mat. synthétique	Inox – disques en inox, roulements en acier	Inox – disques en inox, roulements en inox	Inox – disques en mat. synthétique, roulements en acier
Roulette simple à boulon fixe	124.110 max. 60kg	124.115 max. 60kg	124.117 max. 100kg	124.117.02 max. 100kg	124.115.07 max. 60kg
Roulette double à boulon fixe	124.160 max. 80kg	124.165 max. 80kg	124.167 max. 180kg	124.617.02 max. 180kg	124.165.07 max. 80kg
Roulette simple à boulon mobile	124.210 max. 60kg	124.215 max. 60kg	124.217 max. 100kg	124.217.02 max. 100kg	124.215.07 max. 60kg
Roulette double à boulon mobile	124.260 max. 80kg	124.265 max. 80kg	124.267 max. 180kg	124.267.02 max. 180kg	124.265.07 max. 80kg
Roulette double à encombrement réduit	124.250 max. 80kg	124.255 max. 80kg	124.257 max. 180kg	124.257.02 max. 180kg	124.255.07 max. 80kg

Poids max. = poids par porte (= 2 roulettes)

ROULETTES POUR VITRE COULISSANTE MAX 80 KG PAR PANNEAU

124.715/008
/010
//012

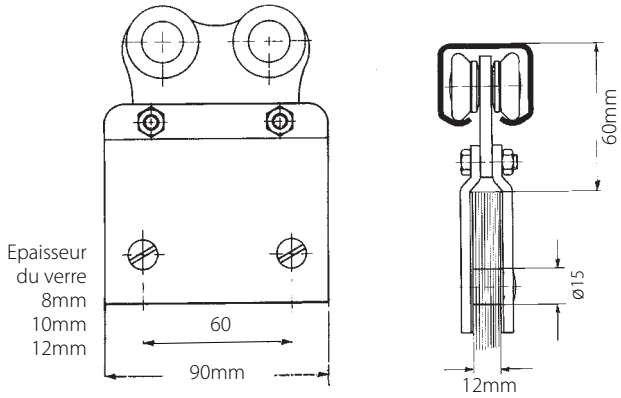

124.715/...
Roulette double en mat. synth., plaque de serrage en acier galv.

124.717/...
Roulette double en mat. synth., plaque de serrage en acier inox

Pour un montage de panneaux en verre coulissant, nous pouvons fournir des roulettes spécialement y conçues. Si, lors de la commande, l'épaisseur exacte du verre peut être communiquée, les roulettes seront fournies prêtes à l'emploi, pourvues d'une épaisseur ajustée de caoutchouc.

ROULETTES POUR BACHES DE CAMION

124.700.110

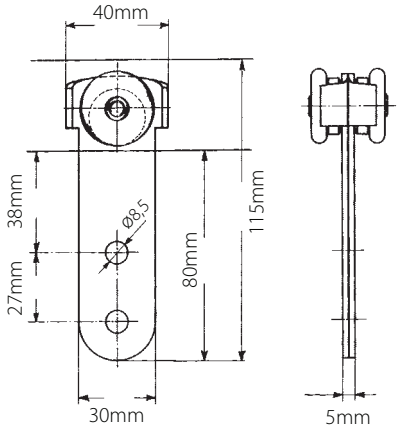

124.700.095

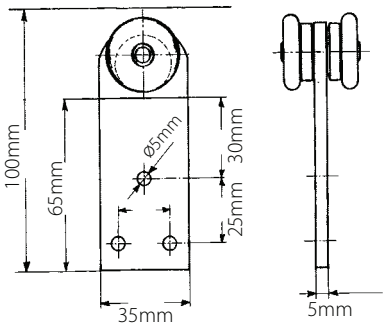

Le choix exact des roulettes est très important pour suspendre et faire coulisser des bâches ou des toiles lourdes.
Lors d'un montage pareil, il est tout indiqué de choisir des roulettes avec tampon. Seulement les roulettes avec tampon peuvent garantir un mouvement souple et aisé, lorsque plusieures roulettes se touchent et se poussent.

PIECES DE FIXATION

Plaque de fixation

127.110

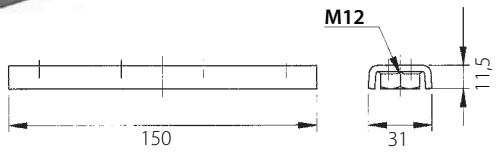

Equerre

127.210

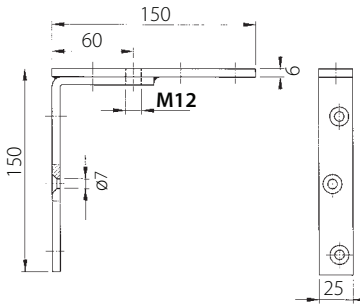

127.610
127.617 (inox)

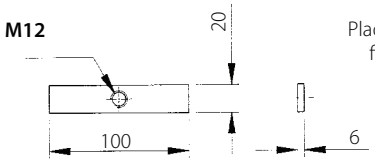

Plaque de fixation

127.320

Plaque verticale

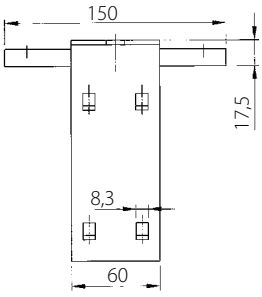

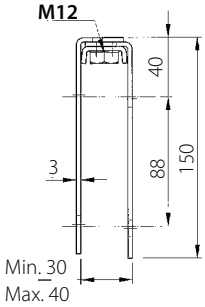

GUIDES

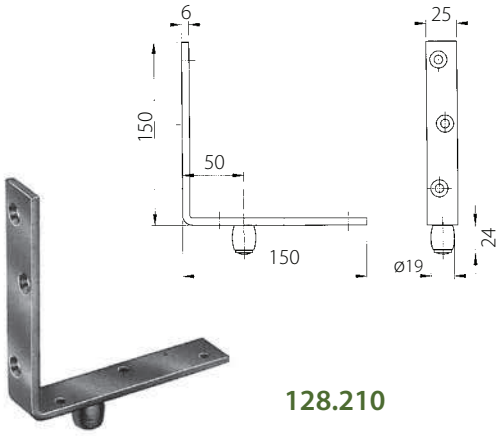

128.210

Guide sur équerre

129.315 **120.600**
139.315 **130.600**

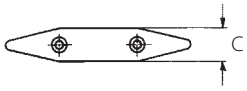

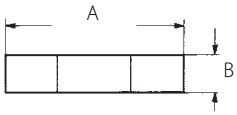

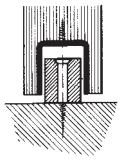

Guide en matière synthétique

N°	profil	A	B	C
129.315	120.600	120mm	20mm	19mm
139.315	130.600	120mm	25mm	21mm

Guide sur tige filetée

GALVANISE
128.710
128.715,guide en matière synthétique

INOX
128.717,guide en inox
128.715.07,guide en matière synthétique

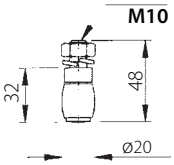

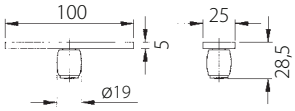

Guide sur plaque

GALVANISE
128.610
128.615,guide en matière synthétique

INOX
128.617,guide en inox
128.615.07,guide en matière synthétique

128.110

Guide sur plaque

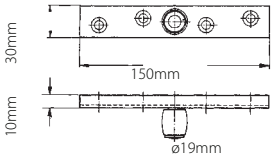

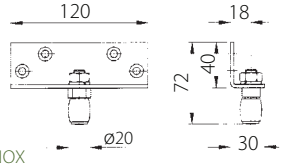

Guide sur fer L

GALVANISE
128.410
128.415,guide en matière synthétique

INOX
128.417,guide en inox
128.415.07,guide en matière synthétique

139.365

Sabot

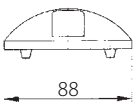

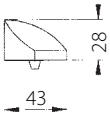

PORTES EN BOIS: ENCOMBREMENT

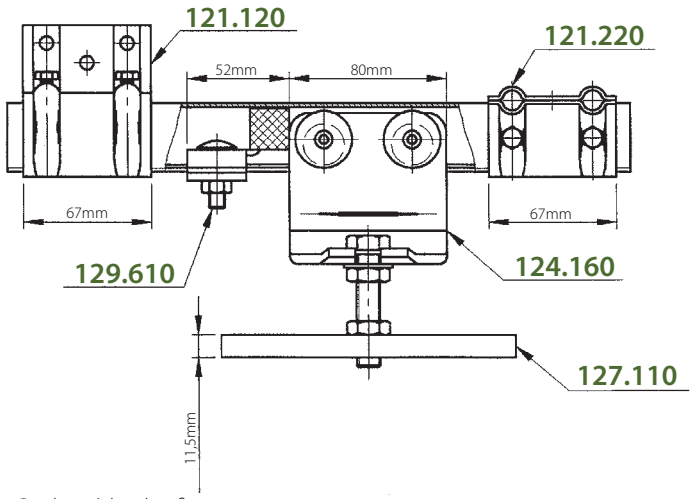

Roulette à boulon fixe

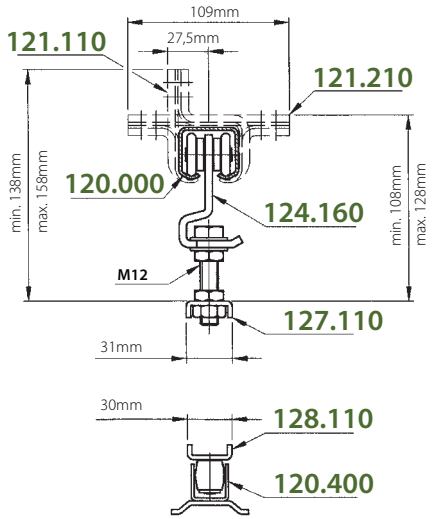

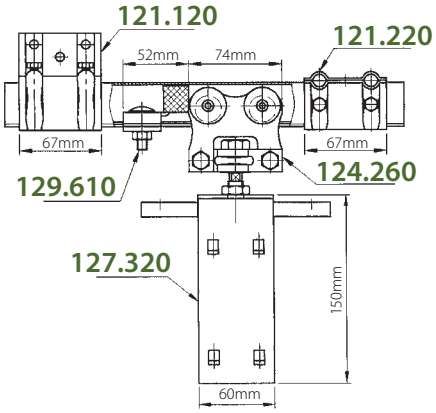

Roulette à boulon mobile

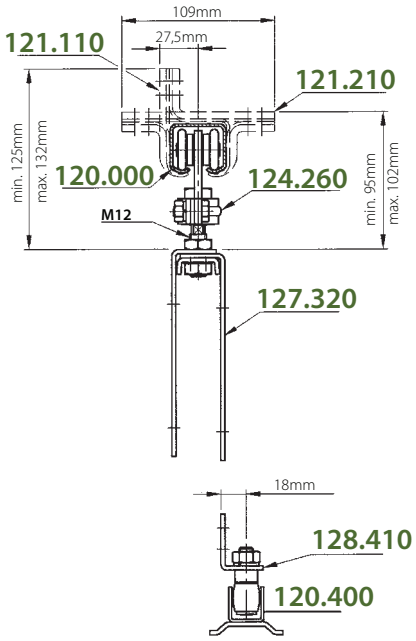

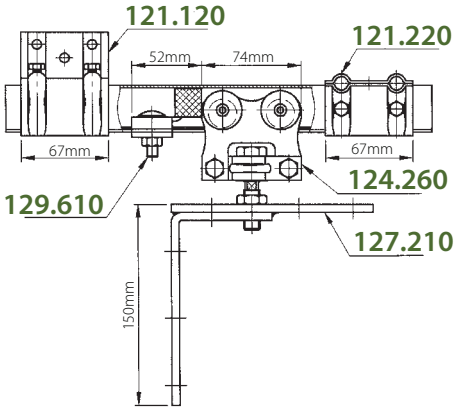

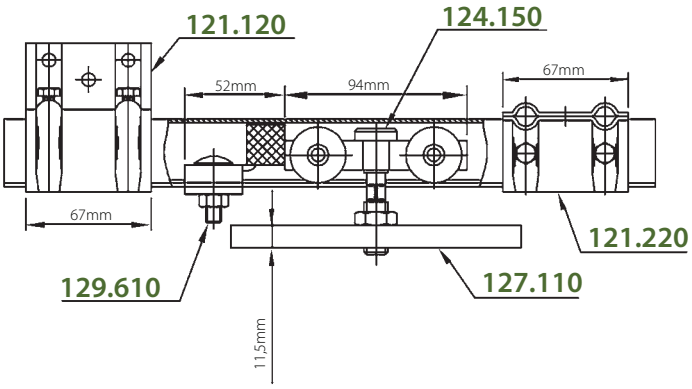
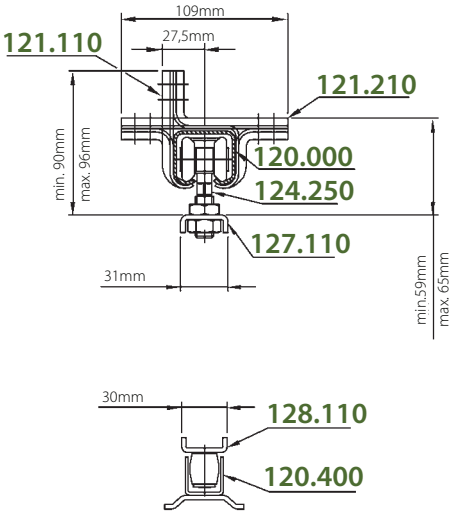
Roulette à encombrement réduit