Coulisse à sortie partielle FR 402 avec Stop Control

- **Capacité de charge 25 kg**

- **Stop Control** - retour intégré pour une fermeture automatique
- Avec double stop et frein de maintien en position fermée
- Avec guidage contraint unilatéral
- Compensation automatique du jeu ± 1 mm
- Capacité de charge selon EN 15338, niveau 1
- Acier époxy blanc ou brun

Coulisse à galets FR 402

Longueur nominale / Longueur de tiroir NL mm	Profondeur minimum du corps de meuble KT	Perte à la sortie EL mm	Écartement entre les trous b1 mm	Écartement entre les trous b2 mm	Écartement entre les trous b3 mm	Écartement entre les trous b4 mm	Référence blanc	Référence brun	UE
250	253	69	64				**1 061 611**		1/20 pai.
300	303	69	96				**1 058 344**		1/20 pai.
350	353	69	96	64			**1 058 345**	**1 075 324**	1/20 pai.
400	403	69	96	128			**1 058 346**	**1 067 544**	1/20 pai.
450	453	79	96	128	32		**1 058 347**	**1 067 545**	1/20 pai.
500	503	86	96	128	64	32	**1 058 348**	**1 067 546**	1/20 pai.
550	553	94	96	128	128		**1 058 349**	**1 078 799**	1/20 pai.
600	603	104	96	128	128		**1 058 350**	**1 078 800**	1/20 pai.

Dimensions de planification

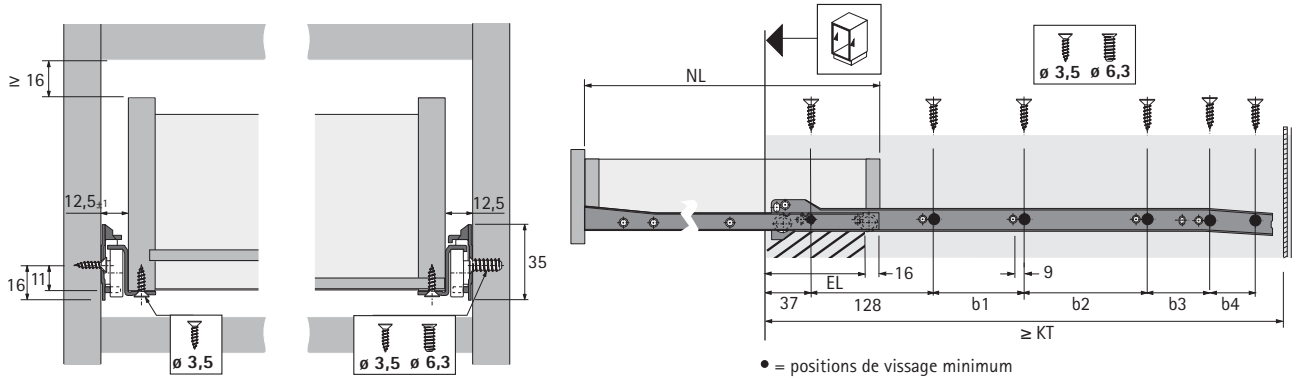

Remarques

Informations techniques, voir page 1538
Accessoires, voir page 1533 - 1537