Serrures à larder
SAINT RIOM

legallais

FICHE TECHNIQUE

Garantie 1 an

Serrures à larder pêne demi-tour axe 40 mm
Têtière blanche bouts ronds St Riom

- Coffre de 134 x 63 mm en acier laqué blanc et pênes en zamak.
- Têtière à bouts ronds de 230 x 20 mm.
- Axe 40 mm.
- Entraxe 70 mm.
- Fouillot carré de béquille de 7 mm.
- Réversible sans démontage.
- Livrées sans gâche et sans cylindre.

CONDITIONNEMENT :
Unité de vente : à la pièce ou au carton de 25 serrures.
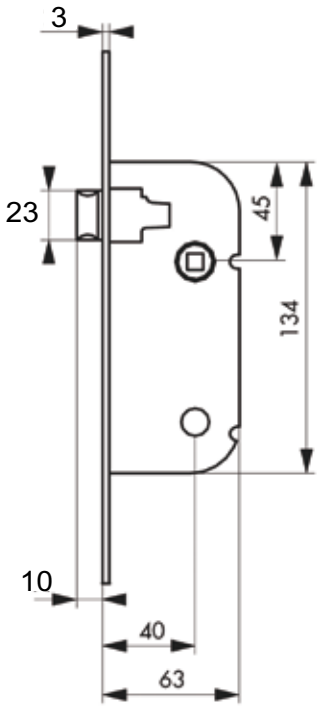
Conditionnement	Main	Article
1	DROITE	**283 893**
1	GAUCHE	**283 900**
25	DROITE	**284 019**
25	GAUCHE	**284 026**