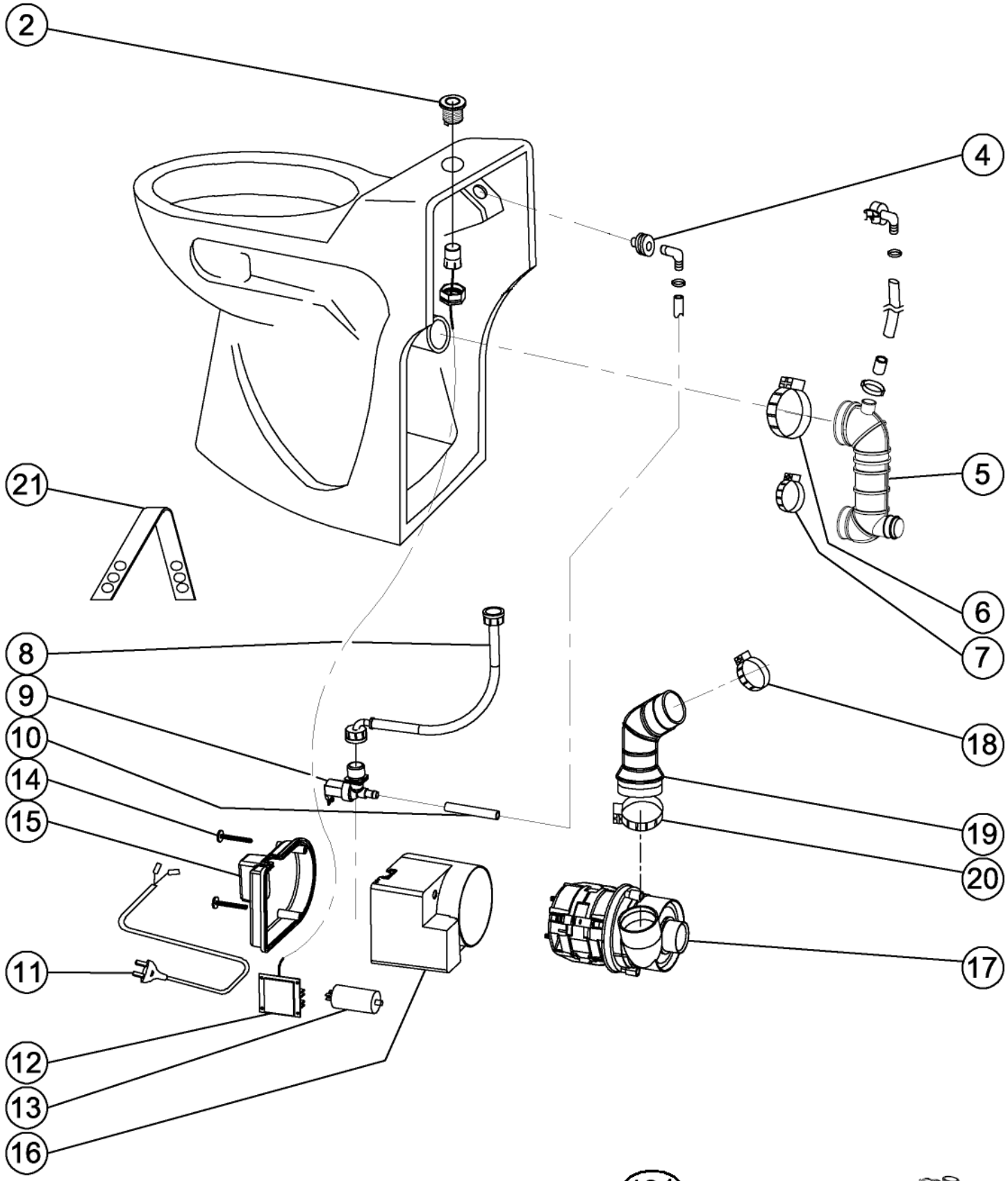
2
4
5
6
7
21
8
9
10
14
15
11
12
13
16
18
19
20
17

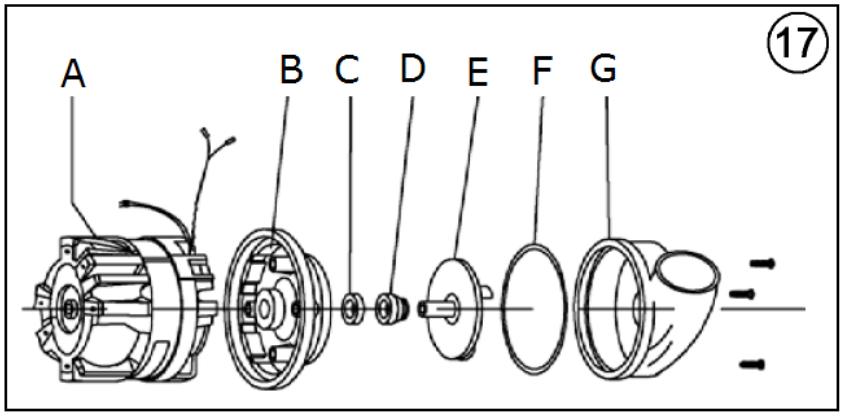
17
A
B
C
D
E
F
G

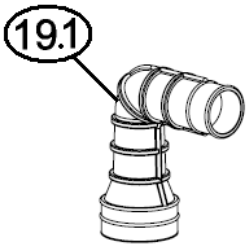
19.1

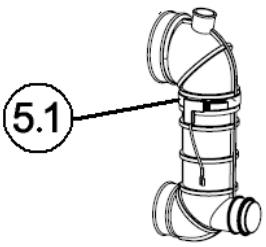
5.1