AXIAL A-14 : NOTICE DE POSE

Remarque préliminaire : Le Pivot est uniquement prévu pour être intégré dans la partie inférieure de la porte (comme décrit ci-dessous) , et en aucun cas côté linteau.

Vérifier que les fenêtres d'accès aux systèmes de réglage soient bien réalisées du côté de l'ouverture de la porte.

Centrage : à l'aide d'un fil à plomb, aligner la penture supérieure avec le centre de la crapaudine de sol.

Embase de sol : La crapaudine de sol et la penture supérieure seront dans un plan à la fois parallèle au sol et aux côtés de la porte.

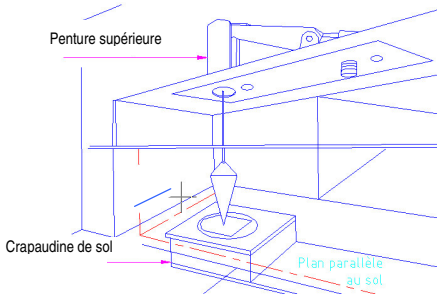

Emboîtement de la porte EN POSITION *FERMEE* OBLIGATOIREMENT :

1- **Placer la crapaudine de la manière décrite sur la fig. 1,** et faire coïncider son empreinte avec l'axe du pivot. Si la porte ne s'emboîte pas, faire tourner l'axe jusqu'à coïncidence.

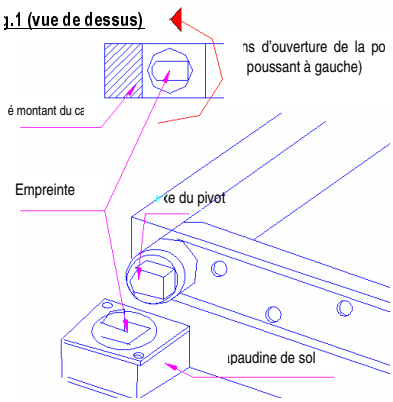

2- Faire pencher la porte de façon à pouvoir insérer entièrement l'axe du pivot dans la crapaudine de sol. Levez alors la porte à la verticale.

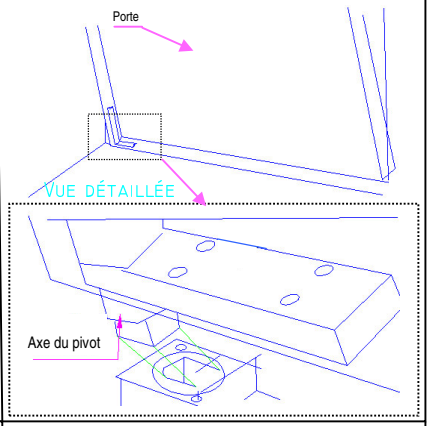

3- A l'aide d'un tournevis, faire descendre l'axe de la penture supérieure (fixée dans le linteau) dans la partie correspondante de la penture fixée sur la porte.

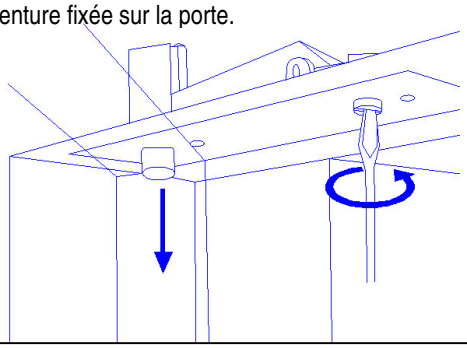

Réglage du ressort (voir ci contre) :

Insérer la barre de prétension (❶) dans le trou de la bague (❷) ; Tourner alors la barre dans le sens donné par la flèche (sens de l'ouverture de la porte) ; recommencer l'opération jusqu'au **9ème** trou ; bloquer alors le mécanisme à l'aide de la goupille de maintien (❸).

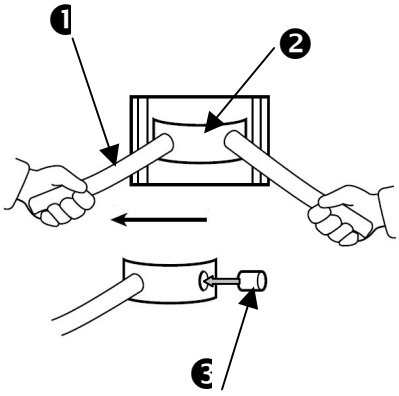

Réglage de la vitesse de fermeture:

A l'aide d'un tournevis, ajuster la vitesse de fermeture de la porte en tournant le pignon supérieur.

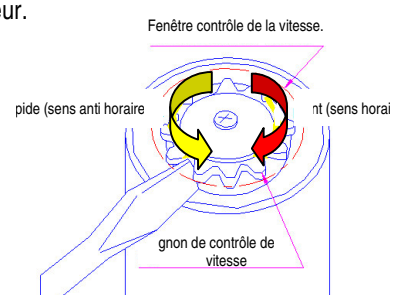

Remarque : Ne pas tourner excessivement le pignon (18 tours maximum) lors du réglage de la vitesse, car le produit risquerait d'être alors endommagé.

Eviter :

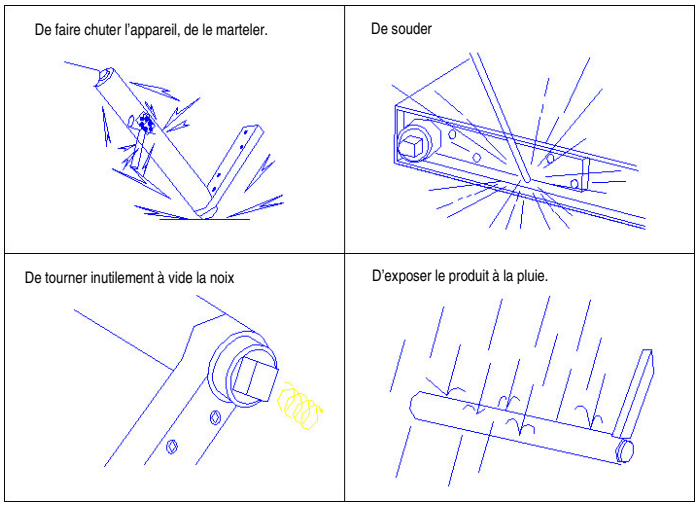

Référence	Sens d'ouverture	Couleur du corps
A-14R	Poussant à droite (voir verso)	Kaki
A-14L	Poussant à gauche (voir verso)	Gris

SAINT-GOBAIN SEVA

3, rue du Pont de Fer
B.P. 176
'1105 CHALON SUR SAÔNE
Tél. 03-85-47-28-17
Fax : 03-85-47-25-38
www.SEVAX.com

IMPORTANT : Vérifier que le produit est bien adapté à l'utilisation sur site.

En effet, **une mauvaise utilisation du produit peut provoquer rapidement des dégradations très importantes** (Ex : Emploi d'un pivot AXIAL A14-**L** pour une porte à sens d'ouverture poussant à **droite**).

Rappels :

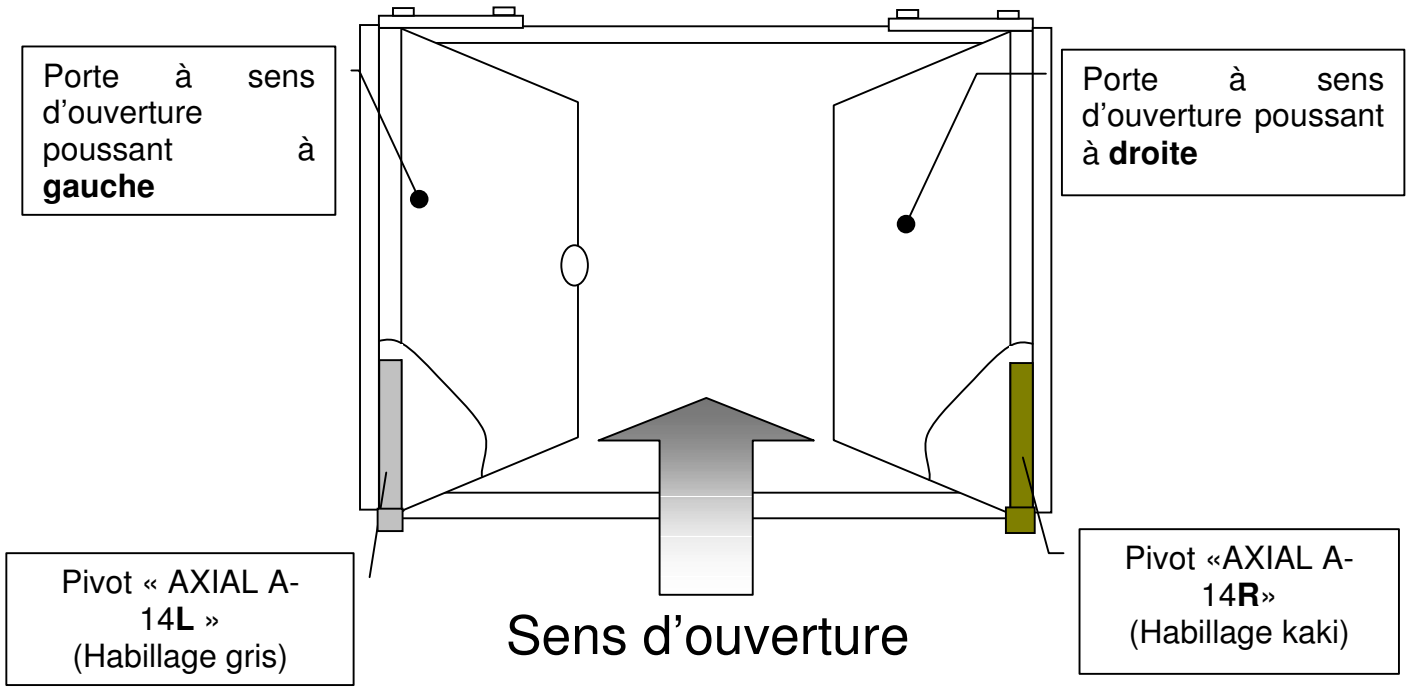

Pour éviter toute inversion ultérieure sur chantier, un marquage par modèle a été rajouté sur le corps du produit :

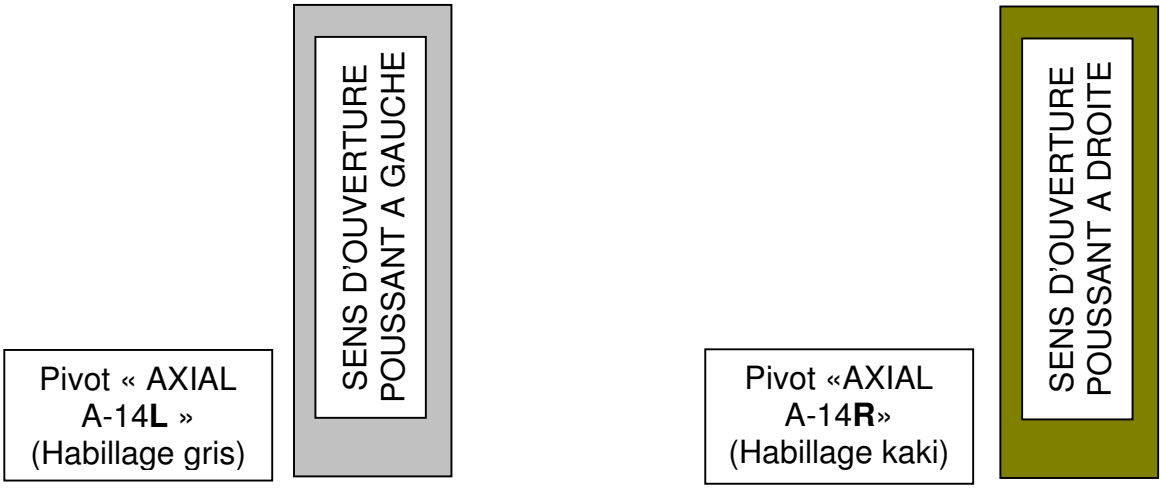

AXIAL A-14 : NOTICE DE POSE

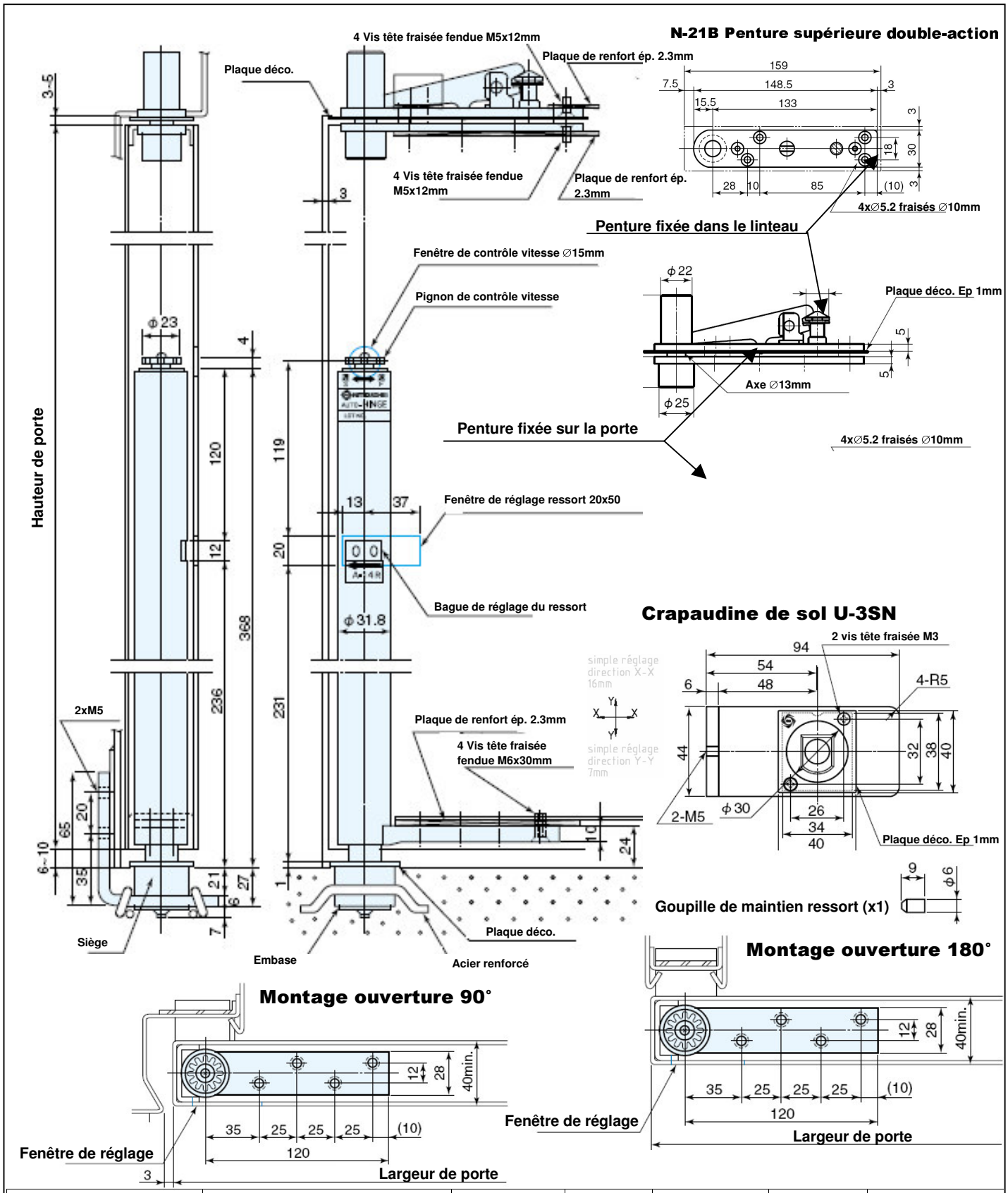

Modèles		Dimensions possibles de la porte			Masse Maxi. de la porte	Force de fermeture	Réglage des ressorts	Mécanisme d'arrêt	Angle d'ouverture Maxi.
A14-R(Kaki)	A14-L(Gris)	Largeur maxi.	Hauteur Maxi.	Epaisseur Mini.					
Ouverture poussant à droite	Ouverture poussant à gauche	1400 mm	2100 mm	40 mm	130 kg	19.7 N.m	Bagues de tension	Aucun	180°/Simple action