FAR TOOLS®

CS 235
Professional Machine

FR	Scie circulaire (Notice originale)
EN	Circular saw (Original manual translation)
DE	Handkreissage (Originalbetriebsanleitung)
ES	Sierra circular (Traduccion del manual de instrucciones originale)
IT	Sega circolare a mano (Traduzione dell'avvertenza originale)
PT	Serra circular (Tradução do livro de instruções original)
NL	Handcirkelzaag (Vertaling van de originele instructies)
EL	Δισκοπριουο Χειρος (Μετάφραση από τις πρωτότυπες οδηγίες)
PL	Pilarka Tarczowa (Tłumaczenie z oryginalnej instrukcji)
FI	Pyörösaha (Käännös alkuperäisestä ohjeet)
SV	Handcirkei (Översättning från originalinstruktioner)
BU	**Циркуляр** (Превод на оригиналната инструкция)
DA	Rundsav (Oversættelse fra oprindelige brugsanvisning)
RO	Ferăstrău circular (Traducere din instrucțiunile originale)
RU	***Круглая пила (Перевод с оригинальной инструкции)***
TU	Yuvarlak testere (Orijinal talimatlar çeviri)
CS	Okružní pila (Překlad z originálního návodu)
SK	Kotúčová píla (Preklad z originálneho návodu)
HE	מסור עגולי (תרגום מהוראות המקוריות)
AR	يزاد راشن (الترجمة من التعليمات الأصلية)
HU	Körfűrész (Fordítás az eredeti utasítások)
SL	Krožna žaga (Prevod iz izvirnih navodil)
ET	Ringsaag (Tõlge originaal juhiseid)
LV	Žiedinis pjūklas (Tulkojumā no instrukcijas oriģinālvalodā)
LT	Ripzāģis (Vertimas iš originalių instrukcijas)
HR	Kružna pila (Originalne upute)

© FAR GROUP EUROPE

115442-Manual-A-20200904

www.fartools.com

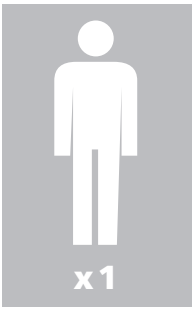

5 min

115442-Manual-A.indd 2 04/09/2020 08:55

Description et repérage des organes de la machine
Description and location of machine parts

A

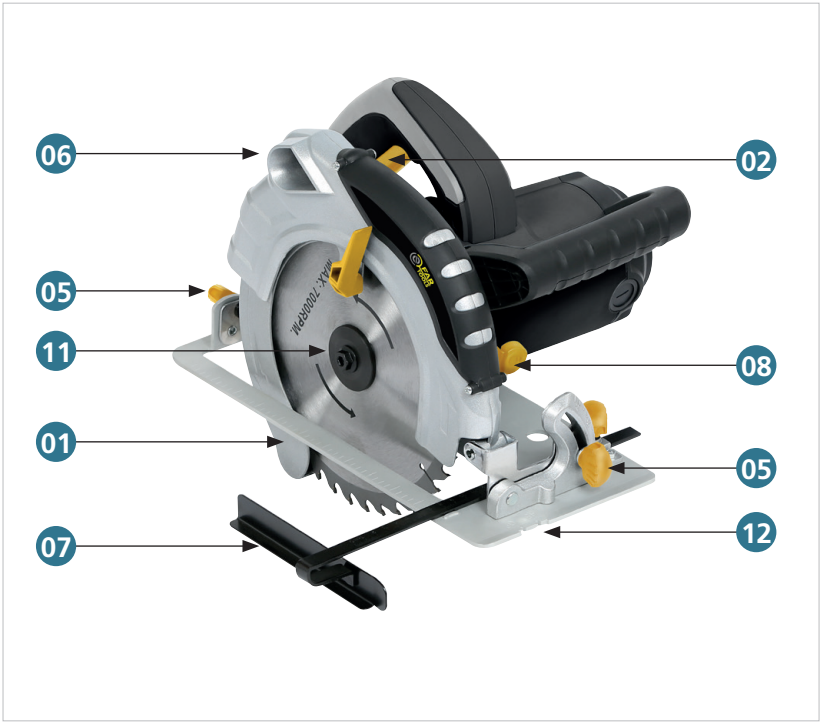

Contenu du carton
Contents of box

C

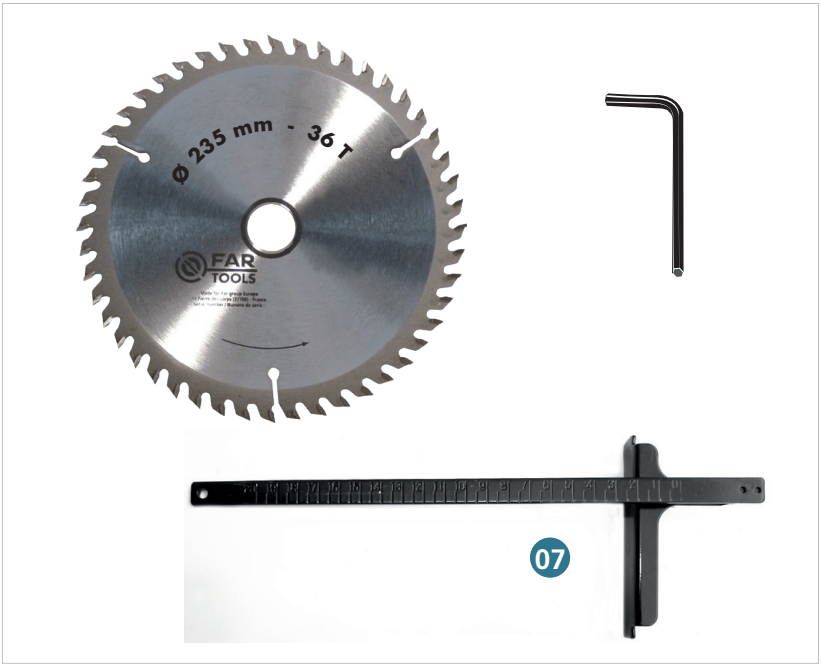

Copyright © - 2020 - Fargroup. All rights reserved.

Assemblage de la machine
Assembling the machine

D

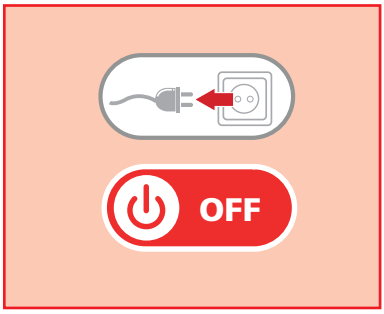

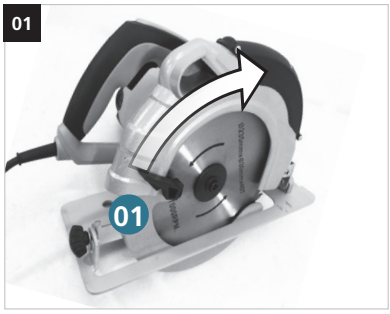

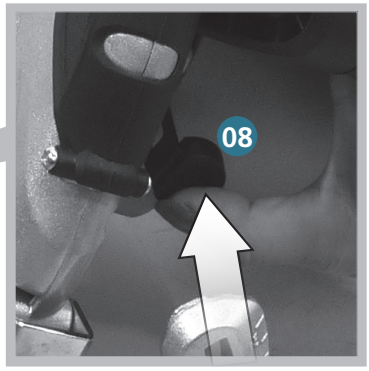

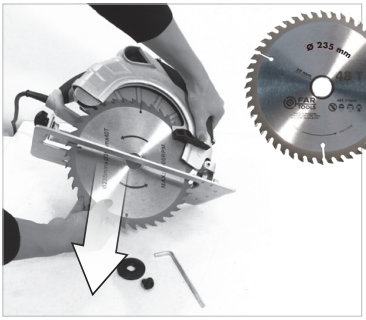

Option - Option - Option - Opcional - Opzione - Opção - Optie - Επιλογή – Opcja – Valinnainen - Tillval - **Допълнително** - Ekstra udstyr - Optiune - **Оптация** - Seçenek / seçim - Volba - Volba - היצפוא – اختياري – Opció - Možnost - Valik - Opcija - Izvēle

REF : 115848
48 T - Ø 235 mm

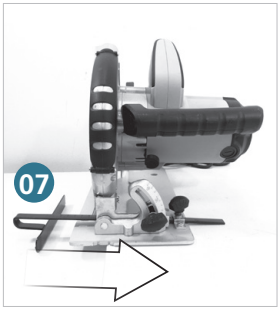

115442-Manual-A.indd 4 04/09/2020 08:55

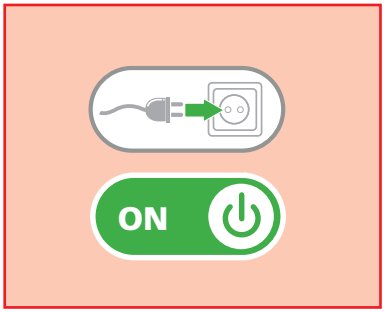

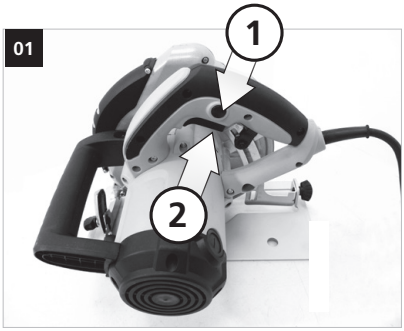

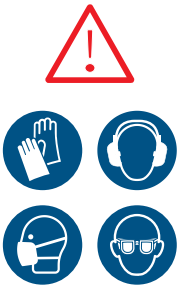

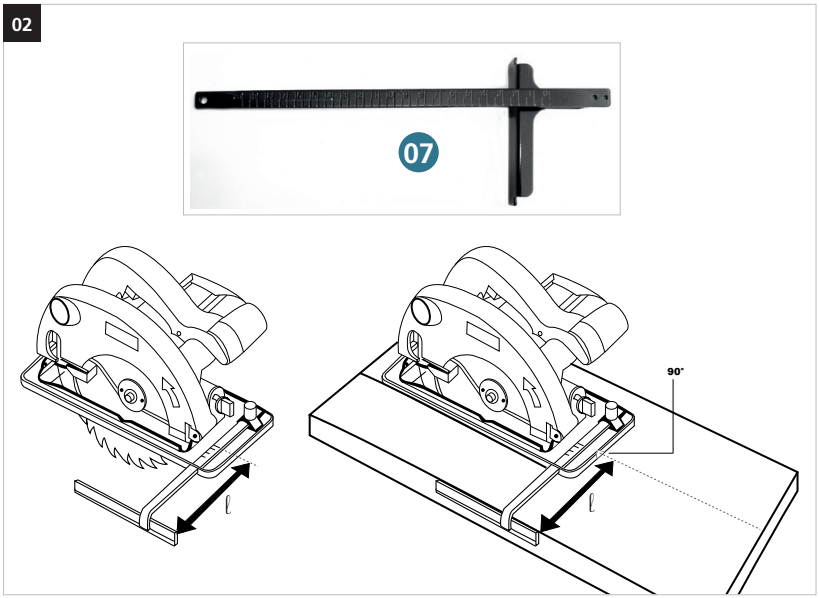

Copyright © - 2020 - Fargroup. All rights reserved.

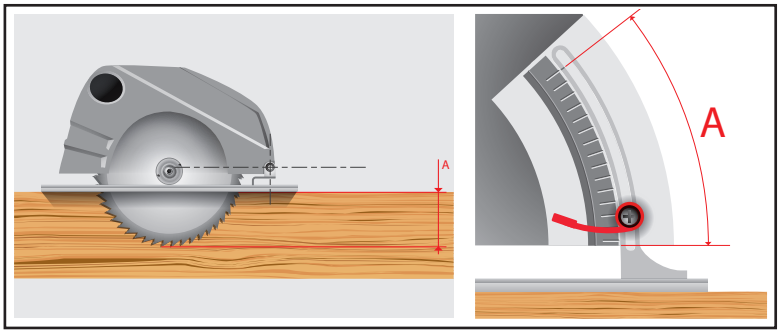
A
A

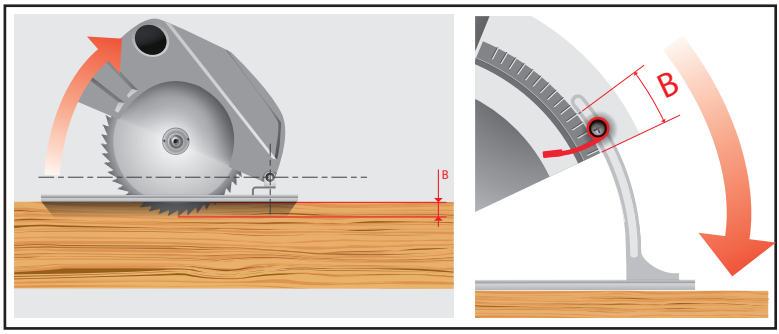
B
B

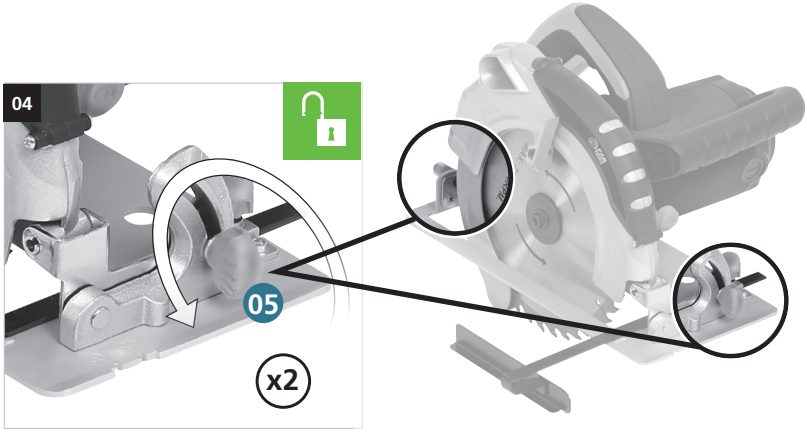
04
05
x2

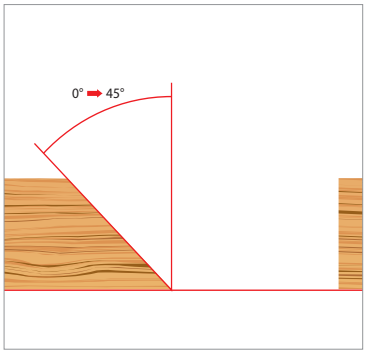

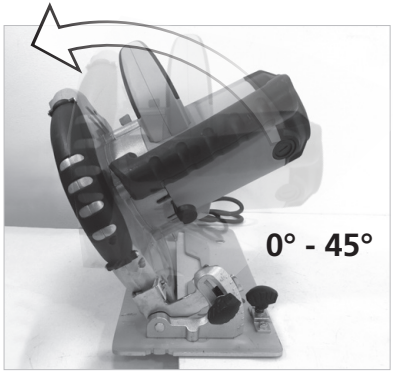

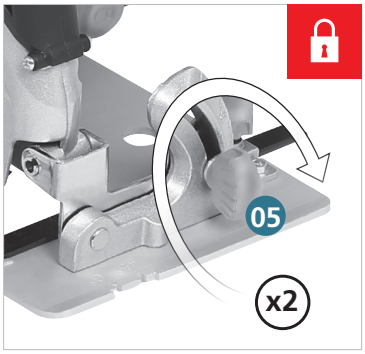

Remplacement des consommables
Consumables replacing

G

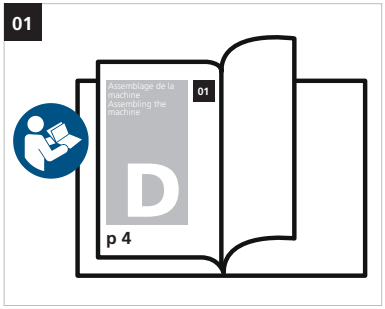

Copyright © - 2020 - Fargroup. All rights reserved.

Description et repérage des organes de la machine

FIG. A & B

01 Carter de protection
02 Interrupteur
03 -
04 -
05 Réglage inclinaison de la base
06 Réglage profondeur de coupe
07 Guide parallèle
08 Blocage d'arbre
09 -
10 -
11 Blocage de la lame
12 Encoches pour coupe à 45 ou 90°
13 -
14 -
15 -
16 -

Contenu du carton

FIG. C

Assemblage de la machine

FIG. D

01 Montage lame
02 Montage guide
03 -
04 -
05 -

Fonctionnalité de la machine

FIG. E

01 Mise en marche et arrêt
02 Utilisation des guides
03 Profondeur de coupe
04 Orientation de la base
05 -
06 -
07 -
08 -
09 -
10 -

Réglages de la machine

FIG. F

01 -
02 -
03 -
04 -

FR

Remplacement des consommables

FIG. G

01 Changement de lame
02 -

Entretien, recommandations et conseils

01 Toujours utiliser une lame adaptée au matériau à travailler et non endommagé.
02 En ajustant la profondeur de coupe il est possible de faire du rainurage.
03 -
04 -
05 -
06 -

115442-Manual-A.indd 8 04/09/2020 08:55

Description and location of machine parts

FIG. A & B

01 Protection guard
02 Switch
03 -
04 -
05 Adjustment of the angle of the base
06 Adjusting depth of cut
07 Parallel guide
08 Arbor lock
09 -
10 -
11 Blade blocking
12 Notches for 45 or 90° cuts
13 -
14 -
15 -
16 -

Contents of box

FIG. C

Assembling the machine

FIG. D

01 Mounting of blade
02 Mounting of guide
03 -
04 -
05 -

Functions of the machine

FIG. E

01 Switch ON / OFF
02 Use of the guides
03 Adjusting depth of cut
04 Orientation of the base
05 -
06 -
07 -
08 -
09 -
10 -

Settings of the machine

FIG. F

01 -
02 -
03 -
04 -

EN

Replacing consumables

FIG. G

01 Changing the blade
02 -

Maintenance, recommendations and advice

01 Always use a blade that is suited to the material being worked, and which is not damaged
02 By adjusting the depth of the cut, it is possible to cut grooves
03 -
04 -
05 -
06 -

Copyright © - 2020 - Fargroup. All rights reserved.

Beschreibung & Kennzeichnung der Maschinenteile

FIG. A & B

01 Schutzgehäuse
02 Schalter
03 -
04 -
05 Schrägeinstellung der Basis
06 Schneidtiefe einstellen
07 Parallelführung
08 Wellenblockierung
09 -
10 -
11 Klingenschloss
12 Kerben für 45 und 90° Schnitt
13 -
14 -
15 -
16 -

Inhalt der Verpackung

FIG. C

Zusammenbau der Maschine

FIG. D

01 Klingenmontage
02 Parallelführung
03 -
04 -
05 -

Funktionen der Maschine

FIG. E

01 Ein und Ausschalten
02 Führungen benutzen
03 Schneidtiefe einstellen
04 Basis ausrichten
05 -
06 -
07 -
08 -
09 -
10 -

Einstellungen der Maschine

FIG. F

01 -
02 -
03 -
04 -

DE

Auswechseln der Verschleißteile

FIG. G

01 Blatt auswechseln
02 -

Reinigung und Wartung

01 Immer ein Blatt verwenden, das für den Werkstoff geeignet und unbeschädigt ist.
02 Durch Einstellen der Schneidtiefe lassen sich Nuten sägen.
03 -
04 -
05 -
06 -

Descripción y localización de los elementos de la máquina

FIG. A & B

01 Cárter de protección
02 Interruptor
03 -
04 -
05 Ajuste inclinación de la base
06 Ajuste profundidad de corte
07 Guía paralela
08 Bloqueo de árbol
09 -
10 -
11 Bloqueo de la hoja
12 Ranuras para corte a 45 o 90°
13 -
14 -
15 -
16 -

Contenido del cartón

FIG. C

Ensamblaje de la máquina

FIG. D

01 Montaje de la hoja
02 Montaje guía
03 -
04 -
05 -

Funcionalidad de la máquina

FIG. E

01 Puesta en marcha y parada
02 Utilización de las guías
03 Ajuste profundidad de corte
04 Orientación de la base
05 -
06 -
07 -
08 -
09 -
10 -

Ajustes de la máquina

FIG. F

01 -
02 -
03 -
04 -

ES

Cambio de los consumibles

FIG. G

01 Cambio de hoja
02 -

Mantenimiento, recomendaciones y consejos

01 Utilizar siempre una hoja no deteriorada y adaptada al material que se tiene que trabajar.
02 Al ajustar la profundidad de corte, es posible hacer un ranurado.
03 -
04 -
05 -
06 -

Copyright © - 2020 - Fargroup. All rights reserved.

Descrizione e localizzazione degli organi della macchina

FIG. A & B

01 Carter di protezione
02 Interruttore
03 -
04 -
05 Regolazione pendenza della base
06 Regolazione profondità del taglio
07 Guida parallela
08 Bloccaggio dell'albero
09 -
10 -
11 Bloccaggio della lama
12 Intagli per un taglio a 45 o 90°
13 -
14 -
15 -
16 -

Contenuto della scatola

FIG. C

Assemblaggio della macchina

FIG. D

01 Montaggio delle lama
02 Montaggio guida
03 -
04 -
05 -

Funzionalità della macchina

FIG. E

01 Avvio e arresto
02 Utilizzazione delle guide
03 Regolazione profondità del taglio
04 Orientamento della base
05 -
06 -
07 -
08 -
09 -
10 -

Regolazioni della macchina

FIG. F

01 -
02 -
03 -
04 -

IT

Sostituzione dei pezzi di ricambio

FIG. G

01 Cambiare la lama
02 -

Manutenzione, raccomandazioni e consigli

01 Utilizzare sempre una lama adattata al materiale da lavorare e non danneggiata.
02 Aggiustando la profondità del taglio è possibile fare una scanalatura.
03 -
04 -
05 -
06 -

115442-Manual-A.indd 12 04/09/2020 08:55

Descrição e identificação dos órgãos da máquina

FIG. A & B

01 Cárter de proteção
02 Interruptor
03 -
04 -
05 Ajuste da inclinação da base
06 Ajuste da profundidade de corte
07 Guia paralela
08 Bloqueio do fuso
09 -
10 -
11 Bloqueio da lâmina
12 Entalhes para corte a 45° / 90°
13 -
14 -
15 -
16 -

Conteúdo da caixa

FIG. C

Montagem da máquina

FIG. D

01 Montagem da lâmina
02 Montagem da guia
03 -
04 -
05 -

Funcionalidade da máquina

FIG. E

01 Accionamento e paragem
02 Utilização das guias
03 Ajuste da profundidade de corte
04 Orientação da base
05 -
06 -
07 -
08 -
09 -
10 -

Ajustes da máquina

FIG. F

01 -
02 -
03 -
04 -

PT

Substituição de consumíveis

FIG. G

01 Troca da lâmina
02 -

Manutenção preventiva, recomendações e conselhos

01 A utilização de acessórios adaptados e em boas condições é a garantia de um funcionamento ideal.
02 Ajustando a profundidade do corte, é possível ranhurar.
03 -
04 -
05 -
06 -

Copyright © - 2020 - Fargroup. All rights reserved.

Beschrijving en plaatsbepaling van de onderdelen van de machine

FIG. A & B

01 Beschermmantel
02 Schakelaar
03 -
04 -
05 Afstelling van de helling van de voetplaat
06 Afstelling van de zaagdiepte
07 Parallelle geleider
08 Blokkering as
09 -
10 -
11 Blokkering van het zaagblad
12 Inkepingen voor zagen op 45° of 90°
13 -
14 -
15 -
16 -

Inhoud van het karton

FIG. C

Assemblage van de machine

FIG. D

01 Montage van het zaagblad
02 Montage van de geleider
03 -
04 -
05 -

Functionaliteit van de machine

FIG. E

01 Aanzetten en stoppen
02 Gebruik van de geleiders
03 Afstelling van de zaagdiepte
04 Oriëntatie van de vloerplaat
05 -
06 -
07 -
08 -
09 -
10 -

Afstellingen van de machine

FIG. F

01 -
02 -
03 -
04 -

NL

Vervanging van de accessoires

FIG. G

01 Verandering van het zaagblad
02 -

Reiniging en onderhoud

01 Gebruik altijd een onbeschadigd zaagblad dat geschikt is voor het te bewerken materiaal.
02 Door de zaagdiepte af te stellen kan men sponningen zagen.
03 -
04 -
05 -
06 -

Περιγραφή και εντοπισμός των οργάνων της μηχανής

FIG. A & B

01 προστατευτικό κιβώτιο
02 διακόπτης
03 -
04 -
05 Ρύθμιση κλίσης της βάσης
06 Ρύθμιση βάθους κοπής
07 οδηγός χάρακας
08 Μπλοκάρισμα άξονα
09 -
10 -
11 Κλείδωμα λεπίδας
12 Εγκοπές για κοπές των 45ο ή 90°
13 -
14 -
15 -
16 -

Περιεχόμενου του χάρτινου κουτιού

FIG. C

Συναρμολόγηση της μηχανής

FIG. D

01 μοντάρισμα των οδηγών και των προεκτάσεων
02 Στερέωση λεπίδας
03 -
04 -
05 -

Λειτουργικότητα της μηχανής

FIG. E

01 Θέση σε λειτουργία
02 Χρησιμοποίηση οδηγών
03 Ρύθμιση βάθους κοπής
04 Προσανατολισμός της βάσης
05 -
06 -
07 -
08 -
09 -
10 -

Ρυθμίσεις της μηχανής

FIG. F

01 -
02 -
03 -
04 -

EL

Αντικατάσταση των αναλώσιμων

FIG. G

01 Αλλαγή λάμας
02 -

Καθαρισμός και συντήρηση

01 Χρησιμοποιείτε πάντοτε λεπίδα που προσαρμόζεται στο υλικό που θα δουλέψετε και χωρίς βλάβες.
02 Προσαρμόζοντας το βάθος της κοπής είναι δυνατόν να προκληθούν εγχαράξεις.
03 -
04 -
05 -
06 -

Copyright © - 2020 - Fargroup. All rights reserved.

Opis i oznaczenie elementów

FIG. A & B

01 Obudowa
02 Wyłącznik
03 -
04 -
05 Regulacja nachylenia podstawy
06 Regulacja głębokości cięcia
07 Prowadnica równoległa
08 Blokada wału
09 -
10 -
11 Blokada ostrza
12 Rowki do cięcia pod kątem 45 lub 90°
13 -
14 -
15 -
16 -

Zawartość opakowania

FIG. C

Montaż maszyny

FIG. D

01 Montaż ostrza
02 Montaż prowadnicy
03 -
04 -
05 -

Funkcje maszyny

FIG. E

01 Włączanie / wyłączanie
02 Zastosowanie prowadnic
03 Regulacja głębokości cięcia
04 Ustawienie podstawy
05 -
06 -
07 -
08 -
09 -
10 -

Regulacja maszyny

FIG. F

01 -
02 -
03 -
04 -

PL

Wymiana elementów zużywających się

FIG. G

01 Wymiana brzeszczotu
02 -

Konserwacja i czyszczenie

01 Zawsze używać brzeszczotu dostosowanego do obrabianego materiału i pozbawionego uszkodzeń.
02 Dzięki regulacji głębokości cięcia istnieje możliwość wykonania rowkowania.
03 -
04 -
05 -
06 -

Laitteen osien kuvaus ja sijainti

FIG. A & B

01 Teränsuojus
02 Kytkin
03 -
04 -
05 Kallistuksen säätö
06 Teränsyvyyden säätö
07 Ohjain
08 Teränlukitus
09 -
10 -
11 Terän lukitus
12 Kallistuksen näyttö
13 -
14 -
15 -
16 -

Laatikon sisältö

FIG. C

Laitteen kokoaminen

FIG. D

01 Terän kiinnitys
02 Ohjaimen säätö
03 -
04 -
05 -

Pumpun toiminta

FIG. E

01 Käynnistys ja sammutus
02 Ohjainten käyttö
03 Sahauksen syvyyden säätö
04 Alusta suuntaus ohjaus
05 -
06 -
07 -
08 -
09 -
10 -

Laitteen säädöt

FIG. F

01 -
02 -
03 -
04 -

FI

Kuluvien osien vaihtaminen

FIG. G

01 Teränvaihto
02 -

Puhdistus ja kunnossapito

01 Käytä aina hyväkuntoista terää, joka soveltuu työstettävälle materiaalille.
02 Säätämällä sahaussyvyyttä on mahdollista tehdä myös uraa.
03 -
04 -
05 -
06 -

Copyright © - 2020 - Fargroup. All rights reserved.

Beskrivning och märkning av maskinens delar

FIG. A & B

01 Skyddskåpa
02 Brytare
03 -
04 -
05 Inställning fotplattans vinkel
06 Inställning sågdjup
07 Parallellanhåll
08 Trädblockering
09 -
10 -
11 Bladlås
12 Siktlinjer för sågning 45° eller 90°
13 -
14 -
15 -
16 -

Innehåll i kartongen

FIG. C

Montering av maskinen

FIG. D

01 Montering av blad
02 Montering styrning
03 -
04 -
05 -

Maskinens funktion

FIG. E

01 Start och stopp
02 Användning av anhållen
03 Inställning sågdjup
04 Orientering av fotplattan
05 -
06 -
07 -
08 -
09 -
10 -

Maskinens inställningar

FIG. F

01 -
02 -
03 -
04 -

SV

Byte av förbrukningsmedel

FIG. G

01 Byte av blad
02 -

Rengöring och underhåll

01 Använd alltid ett oskatt blad som är anpassat det bearbetade materialet.
02 Genom att ställa in sågdjupet är det möjligt att såga spår.
03 -
04 -
05 -
06 -

Описание и местоположение на частите на машината

FIG. A & B

01 картер за защита
02 Прекъсвач
03 -
04 -
05 Регулиране на наклона на основата
06 Реглаж дълбочина на напречния разрез
07 Направляваща паралелна част
08 Дървен блокировач
09 -
10 -
11 Заключване на острието
12 Жлебове за изрязване при 45 ou 90°
13 -
14 -
15 -
16 -

Съдържание на кутията

FIG. C

Сглобяване на машината

FIG. D

01 Монтиране на острие
02 Монтаж на направляваща част
03 -
04 -
05 -

Функциониране на машината

FIG. E

01 Пускане и спиране
02 Използване на направляващите части
03 Реглаж дълбочина на напречния разрез
04 Ориентиране на базата
05 -
06 -
07 -
08 -
09 -
10 -

реглаж на машината

FIG. F

01 -
02 -
03 -
04 -

BU

Подмяна на консумативите

FIG. G

01 Смяна на острието
02 -

Почистване и поддръжка

01 Винаги използвайте острие подходящо за материала, върху който ще се работи и неповредени.
02 Като се наглася дълбочината на напречния разрез е възможно да се направи рязането.
03 -
04 -
05 -
06 -

Copyright © - 2020 - Fargroup. All rights reserved.

Beskrivelse og nummerering af maskinens organer

FIG. A & B

01 Beskyttende hus
02 Kontakt
03 -
04 -
05 Justering af basens hældning
06 Justering af skæredybde
07 Parallelstyr
08 Blokering af aksel
09 -
10 -
11 Blokering af klinge
12 Indhak til snit ved 45 eller 90°
13 -
14 -
15 -
16 -

Papkassens indhold

FIG. C

Samling af maskinen

FIG. D

01 Montering af klinge
02 Montering af styr
03 -
04 -
05 -

Maskinens virkemåde

FIG. E

01 Start og stop
02 Bryg af styr
03 Justering af skæredybde
04 Basens orientering
05 -
06 -
07 -
08 -
09 -
10 -

Maskinens indstillinger

FIG. F

01 -
02 -
03 -
04 -

DA

Udskiftning af forbrugsartikler

FIG. G

01 Udskiftning af klinge
02 -

Rengøring og vedligeholdelse

01 Brug altid en klinge der er velegnet til det materiale, der skal saves og som ikke er beskadiget.
02 Under justering af skæredybde er det muligt at lave en rifling.
03 -
04 -
05 -
06 -

Descrierea şi identificarea organelor maşinii

FIG. A & B

01 Carcasă de protecţie
02 Intrerupător
03 -
04 -
05 Reglarea înclinării bazei
06 Reglarea adâncimii tăieturii
07 Elemente paralele de ghidare
08 Blocare arbore
09 -
10 -
11 Blocarea lamei
12 Crestătură pentru tăiere la 45 sau 90°
13 -
14 -
15 -
16 -

Conţinutul cartonului

FIG. C

Asamblarea maşinii

FIG. D

01 Montarea lamei
02 Montarea piesei de ghidare
03 -
04 -
05 -

Funcţionarea maşinii

FIG. E

01 Pornire şi oprire
02 Utilizarea pieselor de ghidare
03 Reglarea adâncimii tăieturii
04 Orientarea bazei
05 -
06 -
07 -
08 -
09 -
10 -

Reglajele maşinii

FIG. F

01 -
02 -
03 -
04 -

RO

Înlocuirea consumabilelor

FIG. G

01 Schimbarea lamei
02 -

Curăţare şi întreţinere

01 Utilizaţi, întotdeauna, o lamă adaptată la materialul care urmează a fi prelucrat şi care să nu fie deteriorată.
02 Prin reglarea adâncimii tăieturii, este posibilă canelarea.
03 -
04 -
05 -
06 -

Copyright © - 2020 - Fargroup. All rights reserved.

Описание и перечисление элементов машины

FIG. A & B

01 защитный кожух
02 переключатель
03 -
04 -
05 Регулировка наклона основания
06 Регулировка глубины резки
07 Параллельные направляющие
08 Блокировка вала
09 -
10 -
11 Блокировка лезвия
12 Пазы для резки под углом 45 или 90 градусов
13 -
14 -
15 -
16 -

Содержимое коробки

FIG. C

Сборка машины

FIG. D

01 Монтаж зажимных лезвия
02 Установка направляющих
03 -
04 -
05 -

Функциональность машины

FIG. E

01 Запуск и останов
02 Использование направляющих
03 Регулировка глубины резки
04 Ориентация основания
05 -
06 -
07 -
08 -
09 -
10 -

Регулировка машины

FIG. F

01 -
02 -
03 -
04 -

RU

Замена расходных материалов

FIG. G

01 Замена лезвия
02 -

Чистка и техническое обслуживание

01 Всегда используйте исправное лезвие, соответствующее обрабатываемому материалу.
02 Отрегулировав глубину резки, можно нарезать пазы.
03 -
04 -
05 -
06 -

Makinenin organlarının tasviri ve bulunması

FIG. A & B

01 Koruma karteri
02 Anahtar
03 -
04 -
05 Taban eğim ayarı
06 Kesme derinlik ayarı
07 Paralel kılavuz
08 Mil blokajı
09 -
10 -
11 Bıçağın bloke edilmesi
12 45 veya 90° açıyla kesim için kertikler
13 -
14 -
15 -
16 -

Kartonun içeriği

FIG. C

Makinenin montajı

FIG. D

01 Bıçak montajı
02 Kılavuzu takma
03 -
04 -
05 -

Makinenin kullanışlılığı

FIG. E

01 Çalıştırma ve durdurma
02 Kılavuzların kullanılması
03 Kesme derinlik ayarı
04 Taban yönelimi
05 -
06 -
07 -
08 -
09 -
10 -

Makinenin ayarları

FIG. F

01 -
02 -
03 -
04 -

TU

Tüketim malzemelerinin değiştirilmesi

FIG. G

01 Bıçak değişimi
02 -

Temizlik ve bakım

01 Her zaman işlenecek malzemeye uygun ve hasarsız bir bıçak seçin.
02 Kesme derinliğini ayarlayarak oluk açmak mümkündür.
03 -
04 -
05 -
06 -

Copyright © - 2020 - Fargroup. All rights reserved.

Popis a onačení součástí stroje

FIG. A & B

01 Ochranný karter
02 Spnač
03 -
04 -
05 Nastavení spodního náklonu
06 Nastavení hloubky řezu
07 Paralelní vedení
08 Zablokování hřídele
09 -
10 -
11 Lock čepele
12 Vruby pro řez od 45 do 90°
13 -
14 -
15 -
16 -

Obsah krabice

FIG. C

Montáž stroje

FIG. D

01 Montáž čepele
02 Připevnění vedení
03 -
04 -
05 -

Chod stroje

FIG. E

01 Spuštění a vypnutí
02 Použití vedení
03 Nastavení hloubky řezu
04 Orientace podstavy
05 -
06 -
07 -
08 -
09 -
10 -

Seřízení stroje

FIG. F

01 -
02 -
03 -
04 -

CS

Výměna komponentů

FIG. G

01 Výměna čepele
02 -

Čištění a údržba

01 Vždy používat list vhodný pro daný materiál, který není poškozený.
02 Úpravou hloubky řezy je možné vytvořit drážkování.
03 -
04 -
05 -
06 -

Popis a označenie súčastí stroja

FIG. A & B

01 Ochranný karter
02 Spínač
03 -
04 -
05 Nastavení spodného náklonu
06 Nastavenie hĺbky rezu
07 Paralelné vedenie
08 Zablokovanie hriadeľa
09 -
10 -
11 Cepele lock
12 Vruby na rez od 45 do 90°
13 -
14 -
15 -
16 -

Obsah krabice

FIG. C

Montáž stroja

FIG. D

01 Montáž čepele
02 Pripevnenie vedenia
03 -
04 -
05 -

Chod stroja

FIG. E

01 Spustenie a vypnutie
02 Použitie vedenia
03 Nastavenie hĺbky rezu
04 Orientácia podstavy
05 -
06 -
07 -
08 -
09 -
10 -

Nastavenie stroja

FIG. F

01 -
02 -
03 -
04 -

SK

Výmena komponentov

FIG. G

01 Výmena čepele
02 -

Čistenie a údržba

01 Vždy používať list vhodný pre daný materiál, ktorý nie je poškodený.
02 Úpravou hĺbky rezu sa dá vytvoriť drážkovanie.
03 -
04 -
05 -
06 -

Copyright © - 2020 - Fargroup. All rights reserved.

תיאור ואיתור מכללי המכונה

FIG. A & B

01 יבת מגן
02 מפסק
03 -
04 -
05 כיוון הנטיה של יחידת הבסיס
06 כיוון עומק הנסור
07 מוביל מקביל
08 נעילת הציר
09 -
10 -
11 בהל תליענ
12 לניסור בזוויות של 45o או 90o; חריצים
13 -
14 -
15 -
16 -

תכלות תיבת הקרטון

FIG. C

הרכבת המכונה

FIG. D

01 בהל לע הבכרה
02 התקנת סרגלההנחיה
03 -
04 -
05 -

כושר תפקוד המכונה

FIG. E

01 התנעה ועציר ה
02 שימוש בסרגליהה נחיה
03 כיוון עומק הנסור
04 כיוון יחידת הבסיס
05 -
06 -
07 -
08 -
09 -
10 -

כיווני המכונה

FIG. F

01 -
02 -
03 -
04 -

HE

החלפה של פריטים מתכלים

FIG. G

01 בהל תפלחה
02 -

ועצות הממלצות ,אחזקה

01 לסוג החומר שיש לנסר ולוודא שאינו ניזוק יש תמיד להשתמש בלהב המתאים.
02 כיוון עומק הנסור ניתן לבצע חריטת קווים באמצעות.
03 -
04 -
05 -
06 -

الآلة أجزاء وصف

FIG. A & B

01 حماية الكف
02 زر إطلاق
03 -
04 -
05 ضبط قبضة القاطع
06 ضبط قبضة القاطع
07 مسمار الوجه
08 مؤشر القطع
09 -
10 -
11 قفل الشفرة
12 مؤشر القطع 45° أو 90°
13 -
14 -
15 -
16 -

التركيب

FIG. C

الآلة أجزاء عرض

FIG. D

01 شفرة التصادم
02 مسمار الوجه
03 -
04 -
05 -

الآلة الإعداد

FIG. E

01 مؤشر الإيقاف
02 مسمار الوجه
03 ضبط قبضة القاطع
04 مسمار الوجه
05 -
06 -
07 -
08 -
09 -
10 -

الآلة ضبط

FIG. F

01 -
02 -
03 -
04 -

الاستبدال

FIG. G

01 تغيير الشفرة
02 -

الصيانة و التنظيف

01 قبل إجراء أي صيانة أو تنظيف، تأكد من فصل الأداة من مصدر الطاقة
02 يجب إزالة الغبار من القاطع بعد كل استخدام
03 -
04 -
05 -
06 -

Copyright © - 2020 - Fargroup. All rights reserved.

A gép alkotóelemeinek leírása és beazonosítása

FIG. A & B

01 Védőlemez
02 Kapcsoló
03 -
04 -
05 Talp dőlésszögének beállítása
06 Vágási mélység beállítása
07 Párhuzamvezető
08 Tengelyzár
09 -
10 -
11 Penge zár
12 Bemetszések 45°-os vagy 90°-os szögvágáshoz
13 -
14 -
15 -
16 -

A doboz tartalma

FIG. C

A gép összeszerelése

FIG. D

01 Kés rögzítése
02 Fűrészlap rögzítése
03 -
04 -
05 -

A gép működése

FIG. E

01 Beindítás és leállítás
02 Vezetődarabok használata
03 Vágási mélység beállítása
04 Talp beállítása
05 -
06 -
07 -
08 -
09 -
10 -

A gép beállítása

FIG. F

01 -
02 -
03 -
04 -

HU

Fogyóanyagok cseréje

FIG. G

01 Pengecsere
02 -

Tisztítás és karbantartás

01 Mindig használjon az anyagnak megfelelő és hibamentes fűrészlapot.
02 A vágási mélység beállításával hornyolás végezhető.
03 -
04 -
05 -
06 -

Opis in oznaka sklopov stroja

FIG. A & B

01 Zaščitno ohišje
02 Stikalo
03 -
04 -
05 Nastavitev nagiba podstavka
06 Nastavitev globine reza
07 paralelno vodilo
08 Blokada gredi
09 -
10 -
11 Blokada rezila
12 Zareze za rezilo na 45 ali 90°
13 -
14 -
15 -
16 -

Vsebina kartona

FIG. C

Sestava stroja

FIG. D

01 Montaža rezila
02 Montaža vodila
03 -
04 -
05 -

Funkcionalnost stroja

FIG. E

01 Vklop delovanja in ustavitev
02 Uporaba vodil
03 Nastavitev globine reza
04 Usmeritev podstavka
05 -
06 -
07 -
08 -
09 -
10 -

Nastavitve stroja

FIG. F

01 -
02 -
03 -
04 -

SL

Menjava potrošnih delov

FIG. G

01 Menjava rezila
02 -

Ciščenje in vzdrževanje

01 Vedno uporabljajte rezilo, ki ustreza obdelovanemu materialu in ki ni poškodovano.
02 Z nastavljanje globine reza je mogoče vrezovati žlebičke.
03 -
04 -
05 -
06 -

Copyright © - 2020 - Fargroup. All rights reserved.

Masina osade kirjeldus ja eristamine

FIG. A & B

01 Kaitsekarter
02 Lüliti
03 -
04 -
05 Põhja kalde reguleerimine
06 Lõikesügavuse reguleerimine
07 paralelno vodilo
08 Võlli blokeerimine
09 -
10 -
11 Tera lukk
12 45 või 90° lõikenurgaga saehambad
13 -
14 -
15 -
16 -

Karbi sisu

FIG. C

Masina kokkupanek

FIG. D

01 Tera kinnitus
02 Liikuvate osade paigaldamine
03 -
04 -
05 -

Masina funktsionaalsus

FIG. E

01 Käivitamine ja peatamine
02 Liikuvate osade kasutamine
03 Põhja kalde reguleerimine
04 Põhja reguleerimine
05 -
06 -
07 -
08 -
09 -
10 -

Masina seadistused

FIG. F

01 -
02 -
03 -
04 -

ET

Kuluvate osade asendamine

FIG. G

01 Tera vahetus
02 -

Puhastamine ja hooldus

01 Kasutage ainult töödeldavate pindade jaoks sobivaid terasid ning järgige, et need poleks deformeerunud.
02 Lõikesügavuse reguleerimise abil võib teostada valtsimist.
03 -
04 -
05 -
06 -

Mašīnas dalu apraksts un uzstādīšana

FIG. A & B

01 Aizsargapvalks
02 Slēdzis
03 -
04 -
05 Pagrindo pasvirimo nustatymas
06 Pjovimo gylio nustatymas
07 Paralēlā virzošā daļa
08 Koka nobloķēšana
09 -
10 -
11 Ašmenų užraktas
12 Grioveliai pjovimui 45 ar 90° kampu
13 -
14 -
15 -
16 -

Kastes saturs

FIG. C

Mašīnas montāža

FIG. D

01 Ašmenų tvirtinimas
02 Kreiptuvo montavimas
03 -
04 -
05 -

Mašīnas funkcionalitāte

FIG. E

01 Ieslēgšana un izslēgšana
02 Kreiptuvų naudojimas
03 Pjovimo gylio nustatymas
04 Pagrindo kryptis
05 -
06 -
07 -
08 -
09 -
10 -

Mašīnas kontroles slēdži

FIG. F

01 -
02 -
03 -
04 -

LV

Izlietoto dalu nomaiņa

FIG. G

01 Ašmenų keitimas
02 -

Tīrīšana un apkope

01 Visuomet naudokite tik apdirbamoms medžiagoms pritaikytus bei neapgadintus ašmenis.
02 Nustatant pjovimo gylį galima padaryti ir įpjovas.
03 -
04 -
05 -
06 -

Copyright © - 2020 - Fargroup. All rights reserved.

Mašinos detalių aprašymas ir krypties nustatymas

FIG. A & B

01 Apsauginis karteris
02 Jungiklis
03 -
04 -
05 Pamatnes slīpuma regulēšana
06 Griezuma dziļuma regulēšana
07 Paralelinis orientyras
08 Veleno blokavimas
09 -
10 -
11 Asmens atslēga
12 Zāģa zobi 45 vai 90° griezumam
13 -
14 -
15 -
16 -

Kartono sudėtis

FIG. C

Mašinos surinkimas

FIG. D

01 Asmens montāža
02 Virzošo daļu uzstādīšana
03 -
04 -
05 -

Mašinos funkcionavimas

FIG. E

01 Įjungimas ir sustabdymas
02 Virzošo daļu lietošana
03 Griezuma dziļuma regulēšana
04 Pamatnes noregulēšana
05 -
06 -
07 -
08 -
09 -
10 -

Mašinų suderinimas

FIG. F

01 -
02 -
03 -
04 -

LT

Vartojamos produkcijos pakeitimas

FIG. G

01 Asmens montāža
02 -

Valymas ir priežiūra

01 Vienmēr lietot asmeni, kas ir piemērots apstrādājamajam materiālam un kas nav deformēts.
02 Noregulējot griezuma dziļumu ir iespējams veikt gropēšanu.
03 -
04 -
05 -
06 -

Opis i identifikacija komponenti stroja

FIG. A & B

01 Zaštitna kutija
02 Prekidač
03 -
04 -
05 Podešavanje nagiba baze
06 Podešavanje dubine rezanja
07 Paralelni vodič
08 Blokiranje stabla
09 -
10 -
11 Zaključavanje noža
12 Ureznice za rezanje od 45 ili 90 °
13 -
14 -
15 -
16 -

Sadržaj kartona

FIG. C

Sastavljanje stroja

FIG. D

01 Ugradnja noža
02 Uređivanje vodiča
03 -
04 -

Funkcionalnost stroja

FIG. E

01 Uključivanje i isključivanje
02 Korištenje vodiča
03 Podešavanje dubine rezanja
04 Orijentacija baze
05 -
06 -
07 -
08 -
09 -
10 -

Postavke uređaja

FIG. F

01 -
02 -
03 -
04 -

HR

Zamjena potrošnog materijala

FIG. G

01 Ugradnja noža
02 -

Održavanje, preporuke i savjeti

01 Uvijek koristite oštricu koja je prikladna za materijal koji treba obraditi i koji se ne može oštetiti.
02 Podešavanjem dubine rezanja to je moguće utor.
03 -
04 -
05 -
06 -

Copyright © - 2020 - Fargroup. All rights reserved.

	Tension et fréquence assignée: Nominal frequency and power: Spannung und Frequenz: Tensión y frecuencia fijada: Tensione e frequenza assegnata: Tensão e frequência fixa: Aangewezen spanning en frequentie: Ονομαστική τάση και συχνότητα: Napięcie i częstotliwość przydzielona: Jännite ja määrätty taajuus: Angiven spänning och frekvens: Anført spænding og frekvens: Tensiune şi frecvenţă de lucru:	**Заданное напряжение и частота**: Tahsis gerilimi ve frekansı: Stanovené napětí a frekvence: Stanovené napätie a frekvencia: מתח ותדר מוקצב. الفلطية والذبذبة المبرمجة. Névleges feszültség és frekvencia: Napetost in določena frekvenca: **Консумирано напрежение и честота :** **Määratud pinge ja sagedus** **Nustatyta įtampa ir dažnis** **Noteiktais spriegums un frekvence.** Napon i nazivna frekvencija:	**230 V ~ 50 Hz**
	Puissance assignée: Nominal power: Leerlaufdrehzahl: Potencia fijada: Potenza assegnata: Potência assinada: Onbelast toerental: Ονομαστικ΄η ισχύζ : Prędkość na biegu jałowym: Teho: Angiven effekt: Anført styrke: Putere de lucru:	**Заданная мощность**: Tahsis edilen güç: Stanovený příkon: Predpísaný výkon: כוח מוקצב. القدرة المبرمجة. Névleges teljesítmény : Določena jakost: **Консумирана мощност:** **Määratud võimsus.** **Nustatyta galia** **Noteiktā jauda** Nazivna snaga:	**2000 W**
			45° = 60 mm 90° = 85 mm
			235 x 25,4 x 2,0 mm
45°			**0 - 45 °**
n_0	Vitesse à vide: No-load speed: Drehzahl unbelastet: Velocidad vacía: Velocità a vuoto: Velocidade no vácuo: Leerlaufdrehzahl: Ταχ΄υτητα στο κεν΄ο: Prędkość bez bciążenia: Tyhjäkäyntinopeus Tomgånghastighet: Hastighed i ubelastet tilstand: Viteza în gol:	**Скорость вращения на холостом ходу**: Boşalma hızı: Rychlost naprázdno: Rýchlosť pri chode naprázdno: מהירות ריק. السرعة على الفارغ. Üres sebesség: Prosti tek: **Скорост на празни обороти:** **Kiirus tühikäigul** **Tuščio prietaiso greitis** **Tukšgaitas ātrums** Brzina praznog hoda:	**4500 tr/min**

115442-Manual-A.indd 34 04/09/2020 08:56

	Porter des lunettes de sécurité : Wear protective eyewear : Schutzbrille tragen : Llevar puestas gafas protectoras : Portare de gli occhiali di sicurezza : Utilizar óculos de segurança : Draag een veiligheidsbril : Φορέστε Προστατευτικά γυαλιά : Zakładać okulary ochronne : Käytä suojalaseja : Använd skyddsglasögon : Der skal benyttes sikkerhedsbriller : Purtați ochelari de protecție :	**Наденьте защитные очки** : Güvenlik gözlükleri takın : Používejte bezpečnostní brýle : Noste ochranné okuliare : תוחיטב יפקשמ ביכרהל אנ. حمّل نظارات وقاية. Viseljen védőszemüveget : Nositi zaščitna očala : **Да се използват защитни очила :** Kandke kaitseprille Nešioti apsauginius akinius Valkāt aizsargbrilles Nositi zaštitne naočale:	X
	Porter un masque anti-poussière : Wear a dust mask : Staubschutzmaske tragen : Llevar puesta una careta de protección contra el polvo : Indossare una mascherina anti-polvere : Utilizar uma máscara anti-poeira : Draag een stofmasker : χρήση προστατευτική μάσκα : Zakładać maskę przeciwpyłową Käytä pölysuojust : Bär mask mot damm : Der skal benyttes beskyttelsesmaske mod støv: Purtați mască anti-praf :	**Наденьте респиратор** : Toza karşı maske takın : Používejte masku proti prachu : Noste ochrannú masku proti prachu : קבא דגנ הכסמ שובחל אנ. لبس قناع مضاض للغبار. Viseljen porvédő maszkot Nositi zaščitno masko proti prahu: **Да се използва защитна маска :** Kandke tolmumaski. Dėvėti respiratorių Valkāt aizsarg masku pret putekļiem Nositi masku za zaštitu od prašine:	X
	Porter une protection auditive : Wear hearing protective equipment: Gehörschutz tragen: Llevar puesta una protección auditiva: Portare una protezione uditiva: Utilizar uma protecção auditiva: Draag gehoorbeschermers: Φορέστε Προστατευτικά ακουστικά Zakładać słuchawki ochronne Käytä kuulosuojaimia: Bär hörselskydd: Der skal benyttes høreværn: Purtați căști de protecție auz:	**наденьте средства звуковой защиты**: İşitsel koruma aleti takın: Používejte ochranu sluchu: Noste ochranné slúchadlá: יש ל הרכיב הגנת שמיעה لبس خوذة ضض الضجيج Viseljen fülvédőt Nositi zašito ušes: **Да се използва слухови защитни средства:** Kandke kõrvakaitset Nešioti apsaugą nuo triukšmo Valkāt dzirdes aizsarglīdzekli Nositi štitnike protiv buke:	X
	Porter des gants : Use rubber gloves : Scchutzhandschuhe tragen : Llevar guantes de protección : Indossare i guanti di protezione : Utilizar luvas de protecção : Draag veiligheidshandschoenen : χρήση προστατευτικών γαντιών : Używać rękawic ochronnych : Käytä suojakäsineitä : Använd skyddshandskar : Der skal benyttes handsker : Purtați mănuşi :	**Наденьте перчатки** : Eldiven takın : Noste rukavice : Noste rukavice : תופפכ שובלל אנ لبس قفازات. Viseljen kesztyű t Nositi rokavice: **а се използват предпазни ръкавици :** Kandke kindaid Mūvėti pirštines Valkāt cimdus Nositi zaštitne rukavice:	X

Copyright © - 2020 - Fargroup. All rights reserved.

	Lire les instructions avant usage : Read the instructions before use : Vor Einsatz des Geräts Anweisung lesen : Léase las instrucciones antes de usar : Leggere le istruzioni prima dell'uso : Ler as instruções antes da utilização : Lees voor het gebruik de instructies : Διαβάστε τις οδηγιες χρησης : Zapoznać się z instrukcją przed użyciem : Lue ohjeet ennen käyttöä : Läs anvisningarna före användning : læs instruktionerne før brug Înainte de utilizare, cititi instructiunile :	**Внимательно прочитайте следующие инструкции** : Kullanmadan talimatlari okuyunuz : Pozorně si přečtěte následující pokyny : Pred použitím si precítajte pokyny : זרם חילופי اقرأ التعليمات قبل الاستخدام. használat elott olvassuk el az utasítást : Pred uporabo preberite ustrezna navodila **Прочетете указанията за употреба :** **Enne kasutamist lugege instruktsiooni** **Prieš naudojimą perskaityti instrukciją** **izlasīt instrukcijas pirms lietošanas** Pročitati upute prije uporabe:	X

	Conformité européenne Conforms to EC standards : CE-Konformität : Cumple con las directivas CE : Conforme alle norme CE : Conforme às normas CE : Voldoet aan de EG-normen : Σ'υμφωνο με τα πρ'οτυττα Zgodność z normami CE : EU-standardien mukainen : EU-standardien mukainen : Overholder EU standarderne : Conform cu normele europene:	**соответствие европейским стандартам**: Avrupa uygunluk : evropská shoda : európska dohoda : התאמה לתקניהאירופיים مطابق للمواصفات الأوروبية. evropska ustreznost : európai megfelelőség : **Съответствие с европейските норми :** Euroopa Liidu vastavusmärk Europinių normų atitikima Atbilstība Eiropas standartiem Europska sukladnost	X

	Danger : Danger : Gefahr : Peligro : Pericolo : Perigo : Gevaar : Κιν'δυνος : Niebezpieczńestwo : Vaara : Fara : Fare : Pericol :	**Опасно** : Tehlike : Nebezpečí : Nebezpečenstvo : סכנה. خطر. Veszély : Nevarnost: **Опасност :** **Oht** **Pavojus** Bīstamība Opasnost:	X

kg	Poids : Weight : Gewicht : Peso : Peso : Peso : Gewicht : Βάρος : Masa : Paino : Vikt : Vægt : Greutate :	**Вес** : Ağırlık : Hmotnost : Hmotnost': משקל الوزن. Súly : Teža : **Тегло** : **Raskus** **Svoris** **Svars** Težina	7,3 kg

L_{pA}	Niveau de pression acoustique : Acoustic pressure level : Schalldruckpegel : Nivel de presión acústica : Livello di pressione acustica : Nível de pressão acústica : Niveau akoestische druk : Στάθμη Θορύβου : Poziom mocy akustycznej : Käytä kuulosuojaimia: Ljudtrycksnivå : Lydtryk : Nivel presiune acustică :	**Уровень акустического давления.** : Akustik basınç seviyesi : Hladina akustického tlaku : Hladina akustického tlaku : רמת לחץ אקוסטי. مستوى الضغط السمعي. A hangnyomás szintje : **Nivo akustičnega pritiska:** **Равнище на акустично налягане :** **Helirõhu nivoo** **Akustinio spaudimo lygis** **Akustiskā spiediena līmenis** Razina zvučnog tlaka:	**88,4 dB (A)**

L_{wA}	Niveau de puissance acoustique : Acoustic power level : Schallleistungspegel : Nivel de potencia acústica : Livello di potenza acustica: Nível de potência acústica: Niveau akoestisch vermogen : Στάθμη Ονομαστικη Θορύβου : Poziom mocy akustycznej : Käytä suojalaseja : Ljudstyrkenivå : Lydstyrke : Nivel putere acustică :	**уровень мощности звука** : Akustik basınç seviyesi : Hladina zvukového výkonu: **Hladina zvukového výkonu:** רמת כוח אקוסטי. مستوى الضجيج. a hangnyomás szintje : **Nivo akustične jakosti :** **Равнище на вибрации :** **Helivõimsuse nivoo** **Triukšmo lygis** **Akustiskās jaudas līmenis** Razina zvučne snage:	**99,4 dB (A)**

NIVEAU SONORE D'ÉMISSION :	A VIDE
Pression acoustique LpA poste opérateur	88,4 dB
Incertitude	3
Puissance acoustique LWA	99,4 dB
Incertitude	3

Valeurs déterminées suivant le code d'essai de l'annexe B de la norme EN 61029-1 avec emploi des normes de base ISO 11201 et ISO 3744.

Les niveaux de pression acoustique obtenus in situ dépendent:

- Des niveaux réels de la machine considérées, en prenant en compte les incertitudes déclarées;
- Du local et de l'installation de la machine. Préférez une pièce dont l'acoustique est plus feutrée. Evitez les pièces vide à grande résonnance. Placez vous auprès d'une fenêtre le cas échéant.
- Des outils montés, des pièces travaillées, des réglages choisis,...

	Niveau de vibration : Hand/arm vibration level : Vibrationspegel Hand/Arm : Nivel de vibración mano/brazo : Livello di vibrazione mano/braccio : Nível de vibração mão/braço : Trillingsniveau hand/arm : Στάθμη κρα"οασμών : **Poziom wibracji rźka/ramiź** : Tärinätaso: Vibrationsnivå hand/arm : Vibrationsniveau : Nivel vibrații :	**Уровень вибрации** : Titreşim seviyesi : Úroveň vibrací : **Hladina vibrácií :** רמת תנודות مستوى الارتجاج. Vibrációszint : **Nivo vibracij :** **Равнище :** **Vibrācijas līmenis.** **Vibracijos lygis** **Vibratsiooni nivo** Razina vibracije:	**8,0 m / s2**

VIBRATIONS:

Total des valeurs de vibration (somme vectorielle des trois directions) déterminée selon EN 60745 :

a	8,0 m/s^2
Incertitude K	1,5 m/s^2

L'amplitude d'oscillation peut être utilisée comme valeur de comparaison d'outils électroportatifs.

Attention : si l'outil électroportatif est utilisé pour d'autres applications, avec d'autres outils de travail, l'amplitude d'oscillation peut être différente.

Copyright © - 2020 - Fargroup. All rights reserved.

	Classe d'isolement : 2 Insulation class : 2 Isolierung klasse : 2 Aislamiento clase :2 Isolamento classe :2 Isolamento classe :2 Isolatie Klasse : 2 Εργαλειο πάξης : 2 Izolacja Klazy :2 Eristysluokka :2 Isolering Klass :2 Isoleringsklasse 2 Clasă izolaţie :2	**Класс изоляции 2** : Yalıtım derecesi :2 Třída izolace :2 Izolačný systém 2 סוג בידוד 2. فـئة العزل 2. Szigetelési osztály :2 Razred izolacije :2 **Инструмент Клас :2** **Isolatsiooniklass 2** **Izoliacijos rūšis 2** **Izolācijas klase 2** Izolacija klasa: 2	X

	Soumis à recyclage Subjected to recycling Sujeto a reciclaje Sottoposti a riciclaggio Sujeitos à reciclagem Não deite no lixo : Niet wegwerpen : Μην την πετάτε : Nie wyrzucac : Älä heitä pois luontoon : Batteriet får inte kastas : Bortkast det ikke: Nu le auncati :	Не выбрасывайте в мусорный ящик Atmayiniz : Nevyhazujte je do bežného odpadu : Neodhadzovat : אין לזרוק סוללות فـلا تـرمـوا هـذا فـي القـمامة. ne mečite1 Ne odvržite ga/jih vstran : Не го изхвърляйте : Ärge visake seda minema : Nemėtykite : Nemest : Podvrgnuto recikliranju	X

Recyclage des déchets :
Les outils, accessoires et leur emballages doivent suivre une voie de recyclage adaptée. Conformément aux directives Européenne 2012/19/UE et 2006/66/CE, les composants d'un produit doivent être séparés, collectés, recyclés ou éliminés en conformité avec les réglementations environnementales en vigueur. Les appareils, batteries, piles, huiles, emballages devront être déposés dans les systèmes d'élimination des déchets spéciaux tels que déchetteries. Renseignez-vous auprès de votre commune pour connaître l'organisme le plus proche à même de retraiter ou de collecter ces déchets.

	Recyclable, soumis au tri sélectif Recyclable, subject to recycling Recyclingfähige, unterliegen Recycling Reciclables, sujetos a reciclaje Riciclabili, soggetti a riciclaggio Recicláveis, sujeito à reciclagem Recycleerbare, onderworpen aan recycling Ανακυκλώσιμες συσκευασίες που υπόκεινται σε κύκλωση Opakowanie nadaje się do recyklingu podlegają recyklingu Kierrätettävien pakkausten kohteena kierrätys Återvinningsbara förpackningar omfattas återvinning **Рециклиращи се опаковки подлежат на рециклиране** Genanvendelig underlagt genbrug	Reciclabile sub rezerva reciclare **Повторно упаковка подлежит вторичной переработке** Geri dönüşüm Geri dönüştürülebilir ambalaj konusu Recyklovateľné podléhající recyklaci Recyklovateľné podliehajúce recykláciu רוחמל רוחמל הזיראה אשונ ريدتسملا ريدتسملا قاعلا تحضع ل قاعلا قبابلا فيلغتلا و فيلغتلا نوبز Újrahasznosítható csomagolás alá újrahasznosítás Reciklirati predmet recikliranje Pakendite suhtes ringlussevõtu Pārstrādājams iepakojums otrreizējai pārstrādei Perdirbamų taikomos perdirbimo Može se reciklirati, podložno selektivnom sortiranju	X

115442-Manual-A.indd 38 04/09/2020 08:56

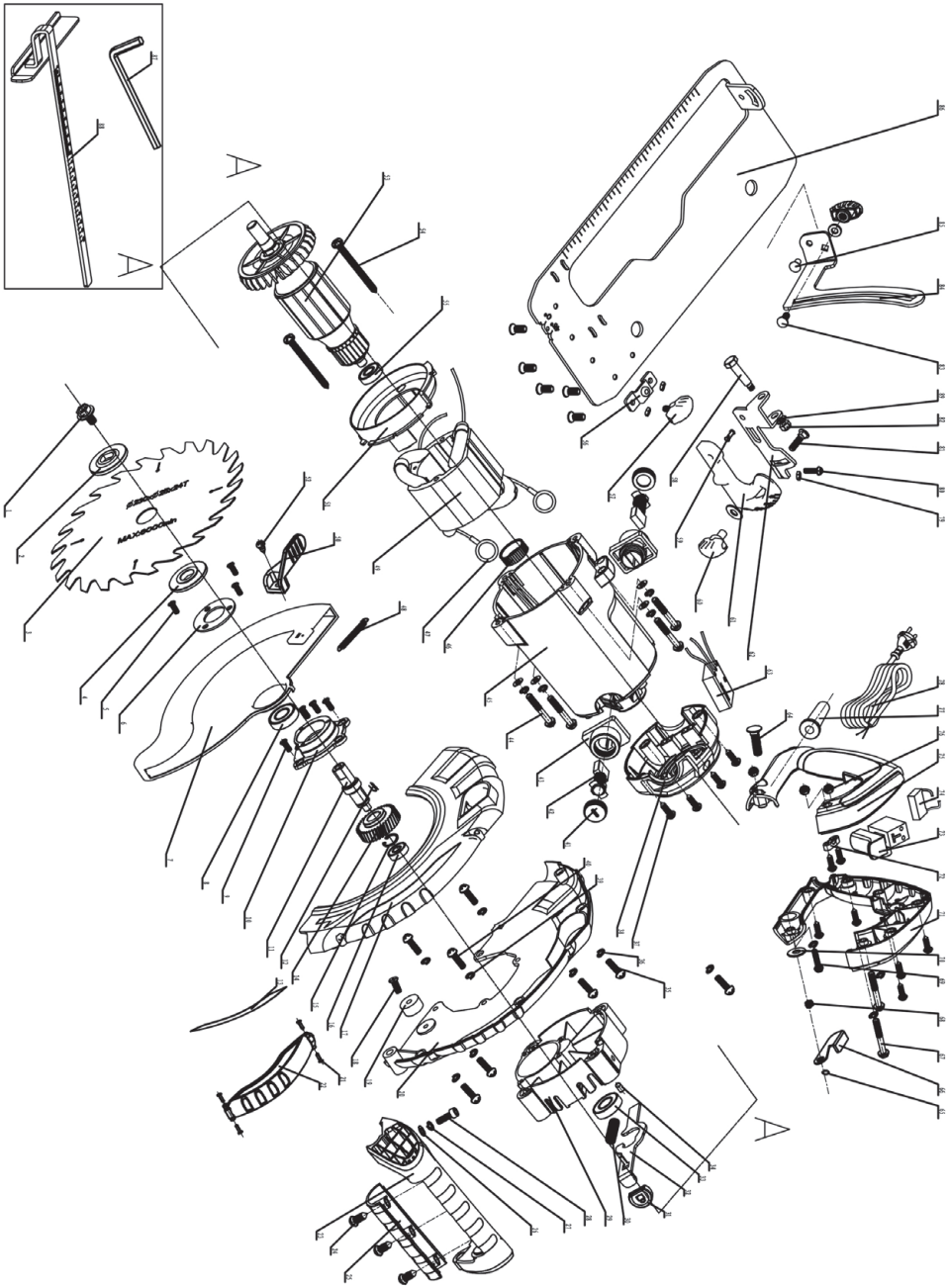

Copyright © - 2020 - Fargroup. All rights reserved.

DECLARATION DE CONFORMITE
VERKLARING VAN OVEREENSTEMMING
DECLARACION DE CONFORMIDAD
DICHIARAZIONE DI CONFORMITA
KONFORMITÄSERKLÄRUNG
DECLARATION CONFORMITY
DECLARAÇÃO DE CONFORMIDADE
DEKLARACJA ZGODNOSCI Z NORMAMI
OM ÖVERENSSTÄMMELSE
VAATIMUSTENMUKAISUUSVAKUUTUS
OVERENSSTEMMELSESERKLÆRING
Δήλωση συμμόρφωσηζσυμμόρφωσηζ

DECLARAŢIE DE CONFORMITATE
VYHLÁSENIE ZHODY
Декларация соответствия
הצהרת תואמו ת
Uygunluk beyanı
التصريح بالمطابق ة
PROHLÁŠENÍ SHODY
EGYEZŐSÉGI NYILATKOZAT
Декларация за съответствие с нормите
IZJAVA O SKLADNOSTI
DEKLARĀCIJA
ATITIKTIES DEKLARACIJA
KINNITUS
IZJAVA O SUKLADNOSTI

Le soussigné,
Ondergetekende,
Der Unterzeichner,
O abaixo assinado,
Undertecknad,
Долуподписаният
Undertegnede
Subsemnatul,
Я, нижеподписавшийся,
Imzalayan,
Níže podepsaný,
Toliau pasirašęs

Déclare par la présente que,
Verklaart hiermede dat,
Erklärt hiermit daß,
Declara pela presente que,
Förklarar härmed att
Заявява с настоящото
erklærer hermed, at
Declar prin prezenta că,
настоящим подтверждаю, что
Mevcut belgeyle beyan ediliyor ki,
tímto prohlašuje, že,
Pareiškia, kad,

Personne autorisée à constituer
le dossier technique :
Christophe HUREL

FAR GROUP EUROPE
192, Avenue Yves Farge
37700 St. Pierre-des-Corps
FRANCE

El suscrito,
Il sottoscritto,
The undersigned,
Ninej podpisany
Alfekirjoittanut,
Ουττογεγραμμένοζ
Nižšie podpísaný
החתום מטה,
الموقع أدناه
Alulírott,
Podpisani,
Apakšā parakstījies
allakirjutanu
Dolje potpisani,

Declara por la presente, que,
Dichiare che,
Declares that,
OÕwiadcza niniejszym, ne
Ilmoitetaan täten että,
Δηλώνει με την Παράσα
týmto vyhlasuje, že
מצהיר בזה כי
يصرح إستنادا على ذلك
kijelentem, hogy a készülék Izjavlja da,
Pareiškia, kad,
Ar šo apliecina, ka,
Kinnitab, et
Izjavljuje u ovom dokumentu da je

Circular saw / Scie circulaire / Handkreissage / Sierra circular / Sega circolare a mano / Serra circular / Handcirkelzaag / Δισκοπριουο Χειρος / Pilarka Tarczow / Pyörösaha / Handcirkei / Циркуляр / Rundsav / Ferăstrău circular / Круглая пила / Yuvarlak testere / Okružní pila / Kotúčová píla / ילוגי ערוסמ / מנשאר דאיזי / Körfűrész / Krožna žaga / Ringsaag / Žiedinis pjūklas / Ripzāģis

code

FARTOOLS / 115442 / CS 235 / M1Y-YH2-235

Est conforme et satisfait aux directives et normes CE,
In overeenstemming is met en Voldoet aan EG richtlijnen,
Den folgenden EU-Bestimmungen entspricht,
Respeita e está em conformidade com as normas CE,
Överensstämmer med och uppfyller EG-standarder,
Съответства и отговаря европейските норми
Er i overensstemmelse med og overholder EU standarderne
Este conform şi satisface normele CE
полностью соответствует и удовлетворяет
требованиям стандартов ЕС
CE şartlara uygundur,
odpovídá normám ES.
Atitinka ir atitinka EB direktyvas ir standartus,

Cumple con la directivas de la CE,
È conforme alle direttive CEE,
Complies with the EEC directives and standards,
Odpowiada normom UE,
Täyttää EU-vaatimukset,
Είναι σύμμόρφωνο και ανταΠοκράνεται ατα ΠρότυΠα CE
zodpovedá normám ES.
מתאים ועונה לתקני CE
بأن الجهاز يطابق و يلبي معايير مجموعة الدول الأوروبية
kielégíti a CE szabványok előírásait.
Je v skladu z in izpolnjuje norme Evropske skupnosti.
Atbilst un atbilst EK direktīvas un standartus,
Vastab ja vastab EÜ direktiividele ja standarditele,
Sukladan i ispunjava direktive i standarde CE,

2006/42/EC 2014/30/EU 2011/65/EU&2015/863/EU

EN 62841-1:2015
EN 62841-2-5:2014
EN 55014-1:2017
EN 55014-2:2015
EN IEC 61000-3-2:2019
EN 61000-3-3:2013+A1:2019

Christophe HUREL,
Président Directeur Général
15/08/2020
Fait à St. Pierre-des-Corps

115442-Manual-A.indd 40 04/09/2020 08:56

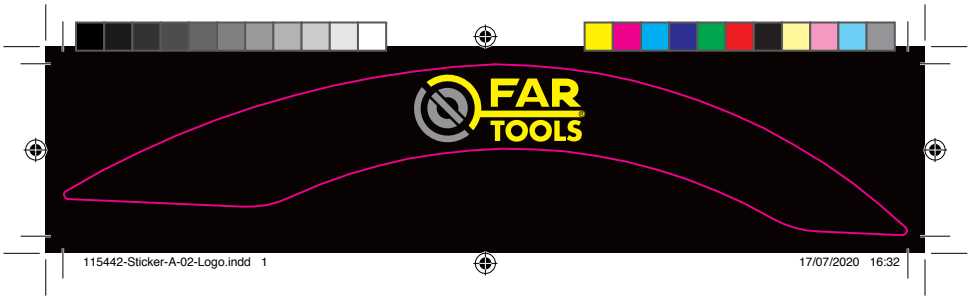

Copyright © - 2020 - Fargroup. All rights reserved.

GARANTIE - WARRANTY

2 ANS DE GARANTIE
2 YEARS OF WARRANTY

FR. GARANTIE

Cet outil est garanti contractuellement contre tout vice de construction et de matière, à compter de la date de vente à l'utilisateur et sur simple présentation du ticket de caisse. La garantie consiste à remplacer les parties défaillantes. Cette garantie n'est pas applicable en cas d'exploitation non conforme aux normes de l'appareil, ni en cas de dommages causés par des interventions non autorisées ou par négligence de la part de l'acheteur. La garantie ne s'applique pas sur les dommages causés par une défaillance de l'outil.

DE. GARANTIE

Die Garantiezeit für dieses Gerät in bezug auf Konstruktions- und Materialfehler beträgt lt. Vertrag bei Vorlage des Kassenbons. Die Garantieleistung besteht im Ersatz schadhafter Teile. Die Garantie erlischt bei einen Einsatz des Geräts, der nicht normentsprechend ist, bei Schäden, die auf unsachgemäße Eingriffe zurückzuführen sind bzw. bei Nachlässigkeit seitens des Käufers. Die Garantie erstreckt sich nicht auf Schäden, die auf Fehlfunktionen des Geräts zurückzuführen sind.

IT. GARANZIA

Quest' attrezzo è garantito per contratto contro qualsiasi difetto di costruzione e di materia, a partire dalla data di vendita all' utente e su semplice presentazione dello scontrino. La garanzia consiste nel sostituire le parti difettose. Questa garanzia non è applicabile in caso di sfruttamento non conforme alle norme dell' apparecchio, né in caso di danni causati da interventi non autorizzati o da negligenza da parte dell' acquirente. La garanzia non si applica ai danni causati da un'avaria dell'attrezzo.

EN. GARANTEE

This tool is guaranteed, in writing, against any defect in manufacture or parts from the date of sale, upon simple presentation of the sales slip. The guarantee is limited to the replacement of faulty parts. This guarantee is not applicable in the event of usage which is not conform with the intended usage of the apparatus, nor in the event of damage caused by unauthorised servicing or negligence on behalf of the purchaser. This guarantee does not apply to any damage caused by the failure of this tool.

ES. GARANTIA

Esta herramienta se garantiza contractualmente contra todo defecto de construcción y materia, a partir de la fecha de venta a l' usuario y sobre simple presentación del recibo de caja. La garantía consiste en sustituir a las partes defectuosas. Esta garantía no es aplicable en caso de explotación no conforme a las normas del aparato, ni en caso de daños causados por intervenciones no autorizadas o por negligencia por parte del comprador. La garantía no se aplica sobre los daños causados por un fallo del herramienta.

NL. GARANTIE

Dit gereedschap heeft een garantie tegen constructiefouten en materiaaldefecten, die geldig is vanaf de aankoopdatum door de gebruiker, op vertoning van de kassabon. De garantie betreft de vervanging van de defecte onderdelen. Deze garantie is niet van toepassing indien het apparaat niet volgens de normen gebruikt is, noch in geval van schade veroorzaakt door oneigenlijk gebruik of nalatigheid van de koper. De garantie is niet van toepassing op schade voortvlriend uit een defect van het gereedschap.

PT. GARANTIA

Esta ferramenta tem uma garantia contratual contra qualquer defeito de construção e de material, a partir da data de venda ao utilizador e sobre simples apresentação do talão da caixa.. A garantia consiste em substituir as partes defeituosas. Esta garantia não é aplicável no caso de exploração não conforme às normas do aparelho, nem em caso de danos causados pelas intervenções não autorizadas ou por negligência da parte do comprador. A garantia não se aplica para os danos causados por uma falha da ferramenta.

EL. Εγγύηση

Το εργαλείο αυτό φέρει συμβατική εγγύηση για οποιοδήποτε ελάττωμα κατασκευής από την ημερομηνία πώλησης στο χρήστη, με απλή προσκόμιση της αποδείξης αγοράς. Η εγγύηση αποτελείται από την αντικατάσταση των ελαττωματικών τμημάτων. Η παρούσα εγγύηση δεν εφαρμόζεται σε περίπτωση χρήσης μη συμφώνης με τα πρότυπα της συσκεμής, η σε περίπτωση ζημιάς που προκλήθηκε από μη εγκεκριμένη επέμβαση ή από αμέλεια του αγοραστή. Η εγγύηση δεν εφαρμόζεται στις ζημιές που προκαλούνται από βλάβη του εργαλείου Σταυροί κενού Διάστημο−Παρέμβυσμα

PL. GWARANCJA

Narzędzie jest objęte gwarancją na wszelkie wady konstrukcyjne i materiałowe, liczące od daty sprzedaży użytkownikowi i po okazaniu paragonu kasowego. Gwarancja obejmuje wymianę części wybrakowanych. Gwarancja nie znajduje zastosowania w przypadku użytkowania niezgodnego z normami urządzenia, ani w przypadku szkód spowodowanych działaniami niedozwolonymi lub zaniedbaniami ze strony nabywcy. Gwarancja nie obejmuje szkód powstałych z powodu upadku urządzenia.

SV. GARANTI

Detta verktyg har en avtalsenlig garanti mot konstruktions och materialfel, från och med tidpunkten för användarens inköp och genom uppvisning av kassakvittot. Garantin består i att ersätta de bristfälliga delarna. Denna garanti gäller inte om användningen inte motsvarar apparatens standarder, inte heller vid skador som orsakas av ej tillåtna ingrepp eller på grund av köparens vårdslöshet. Garantin gäller inte förskador som orsakats av att verktyget fungerat bristfälligt.

FI. TAKUU

Tämän laitteen takuu on voimassa sopimuksenmukaisesti kattaen kaikki rakenne- ja materiaaliviat lukien ostopäivästä kassakuittia vastaan. Takuu sisältää viallisten osien korvaamisen. Takuu ei korvaa ohjeidenvastaista käyttöä eikä valtuuttamattomien henkilöiden käsittelystä tai ostajan huolimattomuudesta aiheutuneita vahinkoja. Takuu ei vastaa myöskään toimintahäiriöistä aiheutuneita vahinkoja.

BU. Гаранция

Този инструмент е под договорна гаранция срещу всякакъв дефект в изработката и използваните материали, считано от датата на продажба на потребителя и само срещу представяне на касовата бележка. Гаранционното обслужване се състои в замяна на дефектните части. Настоящата гаранция не е валидна когато апаратът се използва по начин, несъответстващ на стандарта за работа с него, както и в случай на щети, нанесени от неоторизирани лица, или вследствие на проявена небрежност от страна потребителя.

Гаранцията не покрива щети, произтекли вследствие на техническа неизправност на апарата.

DA. GARANTI

Dette værktøj er dækket af en garantikontrakt for konstruktions- og materialefejl, som gælder fra købsdatoen ved visning af kassebonen. Garantien består i at udskifte de defekte dele. Garantien dækker ikke fejl opstået som følge af anvendelse, som ikke overholder standarderne for apparatet, eller skader opstået ved ikke autoriserede indgreb eller sløsethed fra brugerens side. Garantien dækker ikke skader opstået, fordi værktøjet har svigtet.

SERVICE APRÈS VENTE - AFTER SALE SERVICE

FARGROUP EUROPE - 192, Avenue Yves Farge - 37700 St. Pierre-des-Corps - FRANCE
fargroup@fargroup.net

GARANTIE - WARRANTY

2 ANS DE GARANTIE
2 YEARS OF WARRANTY

RO. GARANTIE

Acest aparat este garantat din punct de vedere contractual împotriva tuturor viciilor de construcţie şi de material, începând de la data vânzării lui către utilizator şi la simpla prezentare a bonului de casă. Garanţia constă în înlocuirea componentelor defecte. Această garanţie nu se aplică în cazul exploatării în alt mod decât cel recomandat de normele aparatului şi nici în caz de stricăciuni provocate de intervenţii neautorizate sau prin neglijenţa cumpărătorului.Garanţia nu se aplică asupra pagbelor cauzate de o defectare a aparatului.

RU. ГАРАНТИЯ

Данное изделие обладает имеющей силу контракта гарантией, покрывающей все возможные дефекты изготовления и материала. Гарантия вступает в силу с даты продажи изделия пользователю, для этого достаточно сохранить и предъявить полученный в кассе чек. Гарантия обязывает изготовителя заменить дефектные части изделия. В случае не соответствующего нормам использования изделия, несанкционированного демонтажа или ремонта или небрежного обращения действие гарантии прекращается. Гарантия не покрывает ущерба, возникшего в результате сбоев в работе изделия.

TU. GARANTI

Bu araç, satış tarihinden itibaren, kullanıcının sadece vezne alındısını sunmasıyla tüm üretim ve malzeme hatasına karşı garantilidir. Garanti eksik olan kısımları değiştirmek içindir. Bu garanti aracın şartlarına uygun olmayan işleme durumunda, izin verilmeyen kullanımlardan kaynaklanan hasarlarda veya alıcının isteği durumunda uygulanmaz. Garanti malzemenin bir eksikliğinden meydana gelen bir zararda uygulanmaz.

CS. ZARUKA

Pro tento nástroj platí smluvní záruka na všechny výrobní a materiálové vady od data prodeje uživateli a na základě předložení pokladního bloku. Záruka spočívá ve výměně vadných částí. Tato záruka neplatí v případě použití přístroje, které neodpovídá normám, ani v případě škod způsobených nepovolenými zásahy nebo nedbalostí ze strany kupujícího. Záruka se nevztahuje na škody způsobené závadou nástroje.

SK. ZARUKA

Pre tento nástroj platí zmluvná záruka na všetky výrobné a materiálové chyby od dátumu predaja užívateľovi a na základe predloženia pokladničného bloku. Záruka spočíva vo výmene chybných častí. Táto záruka neplatí v prípade použitia prístroja, ktoré nezodpovedá normám, ani v prípade škôd spôsobených nepovolenými zásahmi alebo nedbalosťou zo strany kupujúceho. Záruka sa nevzťahuje na škody spôsobené poruchou nástroja

HE. אחריות

חשבונית קופה. האחריות-משמעה מיום המכירה למשתמש עם הצגת מפני כל ליקוי בייצור או בחומר,החל הי עלכלי זה חלה אחריות לפי חוזה נזק שנגרם על ידי התערבויו תללא שאינו מתאים לתקנים ובמקרה של אינה חלה במקרה של שימוש במכשיר החלפ תחלקם הלקויים אחריות זו חלה על נזק שנגרם על ידי תקלה בכלי. רשלנות מאת הקונה. האחריות אינה סמכות או על ידי

AR. الضمان

على مجرد تقديم بطاقةالشراء يتعل ق تاريخ البيع الى المستعمل وبناءا في التصنيع وفي المواد، اعتبارا من الع دة مضمونة تقديا من أي عيب في الحالة تعرضه لإتلاف إن هذه غير المطابق لمعاييرالجاز، ولا قابلا للتطبيق في حالة الإستخدام الأجزاء الاطلة لا تكون هذا الضمان الناتج عن خلل الضمان فاي ستبدال المشتري لا ينطبق الضمان على الضرر غير مرخصة او في حالة الإهمال من قبل ناتجة عن عمليات تدخل

HU. GARANCIA

Erre a szerszámra szerződéses garanciát vállalunk bármilyen gyártási és anyaghiba felmerülése esetére, a fogyasztó részére történt eladás napjától számítva, a pénztári blokk egyszerű felmutatása ellenében. A garancia a hibás alkatrészek cseréjére terjed ki. Ez a garancia nem érvényes, ha a készüléket nem rendeltetésszerűen használták, sem illetéktelen beavatkozások, vagy a vásárló hanyagsága okozta károk esetén. A garancia nem fedezi azokat a károkat, melyeket a szerszám hibás működése okozott.

SL. GARANCIJA

To orodje je z garancijsko pogodbo zaščiteno proti vsem napakam v izdelavi in v sestavnem materialu od datuma prodaje naprej in ta velja ob predložitvi blagajniškega računa . Garancija velja za zamenjavo delov z napako. Ta garancija ne velja za uporabo orodja, ki ni v skladu z normami, predpisanimi za omenjeno orodje in za primere okvar, ki nastanejo zaradi nedovoljenih posegov na orodju ali zaradi malomarnega rokovanja kupca. Garancija ne velja za škodo, ki jo lahko povzroči okvara orodja.

ET. GARANTII

See tööriist kuulub lepingu järgi garantiiremonti arvestades alates müümise päevast ja kassatšeki alusel kasutajale kõigi konstruktsiooni- ja materjalivigade puhul. Garantii seisneb defektsete osade väljavahetamises. See garantii ei kehti aparaadi normide ebatavalise eiramise puhulega ostja poolt keelatud viisil kasutamisest või hooletussejätmisest tulenevate kahjude korral. Garantii ei kehti seadme defektidest põhjustatud kahjude puhul

LV. GARANTIJA

Šis prietaisas yra užtikrinamas kaip itin geros kokybės, nuo jo pardavimo datos iki jo panaudojimo, ir jam yra suteikiamas garantinis talonas. Garantijos metu galima pakeisti atsiradusius trumplaikius gedimus. Ši garantija netaikoma esant netinkamam naudojimui ar nesilaikant reikiam šio aparato vartojimo instrukcijų, tai pat pačiam pirkėjui jį sugadinus. Garantija taip pat netaikoma, prietaisą naudojant ne pagal paskirtį ir jį apgadinus

LT. GARANTIJA

Šim darbarīkam ir līgumā noteikta garantija visiem defektiem, kas saistās ar konstrukciju un materiālu, sākot ar pārdošanas datumu, kad mašīnu pārdod lietotājam un vienkārši uzrādot kases čeku. Garantija iekļauj bojāto daļu nomaiņu. Šī garantija nav derīga, ja aparāts nav lietots saskaņā ar drošības noteikumiem, ne gadījumos ja bojājumi radušies nesankcionētas iejaukšanās gadījumā vai arī pircēja nolaidības dēļ. Garantija nav derīga , ja bojājumi radušies darbarīka defekta dēļ

HR. JAMSTVO

Ovaj alat ima ugovorno jamstvo u slučaju bilo kakvih nedostataka u konstrukciji i materijalu, od datuma prodaje korisniku uz jednostavno predočenje računa. Jamstvo se sastoji u zamjeni neispravnih dijelova. Ovo se jamstvo ne primjenjuje u slučaju uporabe i eksploatacije koja nije sukladna standardima uređaja, niti u slučaju štete uzrokovane neovlaštenim intervencijama ili nemarom kupca. Jamstvo se ne primjenjuje na štetu uzrokovanu nekim nedostatkom alata.

SERVICE APRÈS VENTE - AFTER SALE SERVICE

FARGROUP EUROPE - 192, Avenue Yves Farge - 37700 St. Pierre-des-Corps - FRANCE
fargroup@fargroup.net

FAR GROUP EUROPE

Une société du groupe SIGMA

192, Avenue Yves Farge
37700 St. Pierre-des-Corps
FRANCE

www.fartools.com