Fiche technique

HOPPE®
La qualité bien en main.

Ligne : New York

Modèle : 1810/318KN

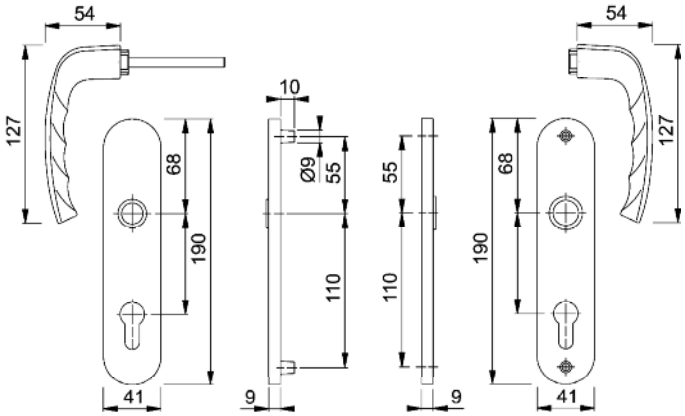

Descriptif :

Garniture complète en aluminium anodisé, **certifiée selon la norme DIN EN 1906 – catégorie d'utilisation grade 3 (pour les lieux publics à fréquentation élevée)**, comprenant :

- **paire de béquilles**, avec empreintes de doigts, équipée du **carré à montage rapide HOPPE** (technique brevetée) montage en seulement 8 secondes !
- **paire de plaques** fondues avec piliers moulés et taraudés

Entraxe de fixation des vis : 165 mm
Pour une épaisseur de porte de 38-47 mm et serrure 7/70 mm

Destination : Bâtiments tertiaires et résidentiels

Matière :

Aluminium : L'alliage utilisé par HOPPE est de 1ère fusion, résistant à la corrosion, soit 95% d'aluminium et 3% de magnésium. La surface des poignées en aluminium est traitée par anodisation ou par application d'un revêtement de poudre. Cette couche protège les produits des agressions externes telles que la sueur de la main, l'humidité de l'air et les faibles sollicitations mécaniques. 100% recyclable.

Finitions :

- F1 - argent
- F2 - champagne
- F9 – aspect inox

Percements standards :

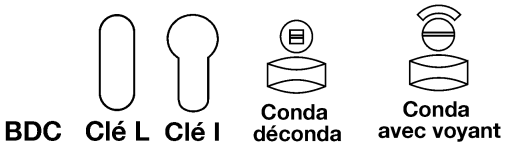

Les avantages des produits HOPPE :

Certifications : **DIN EN ISO 9001 : 2000** et **DIN EN ISO 14001** (respect de l'environnement)

Fabrication européenne

DIN EN 1906:2002-05

3	7	-	0	1	4	0	U

Certificat d'essai PIV n° 29-9/09