MANŒUVRE EXTÉRIEURE POUR FERMETURE ANTI-PANIQUE ET D'URGENCE

SÉRIE EN3000

LES + JPM

Garantie > 1 an.

Confort > Gamme complète d'organes de manoeuvre condamnables ou non. Contrôle d'accès mécanique des portes d'Issue de Secours par une grande variété de fonctions.

Sécurité > **Préservation des vies.** Sécurité anti-vandalisme et protection de la fermeture anti-panique permanente par débrayage de la béquille. Contrôle d'accès avec fonction "clé prisonnière" : béquille (ou bouton) condamnable par clé. Obligation de verrouiller l'ensemble pour pouvoir récupérer la clé.

NORMES ET CERTIFICATIONS

Résistance anti-corrosion : 96 HBS.

CARACTÉRISTIQUES

- Réversible.
- Compatible avec les fermetures anti-panique JPM Cross Bar 89, Push Bar 90+, FAP 8 Evolution, Europad 179 et Push Control.
- Installation facile sur portes de toute épaisseur avec demi-cylindre profil Européen longueur standard : 40 mm.
- Interchangeabilité du demi-cylindre sans dépose de la fermeture anti-panique.
- Livrés sans cylindre.

DESCRIPTIF

Ensemble de manœuvre extérieure réversible avec fonction condamnation, clé prisonnière et sécurité anti-vandalisme pour fermeture anti-panique en applique.

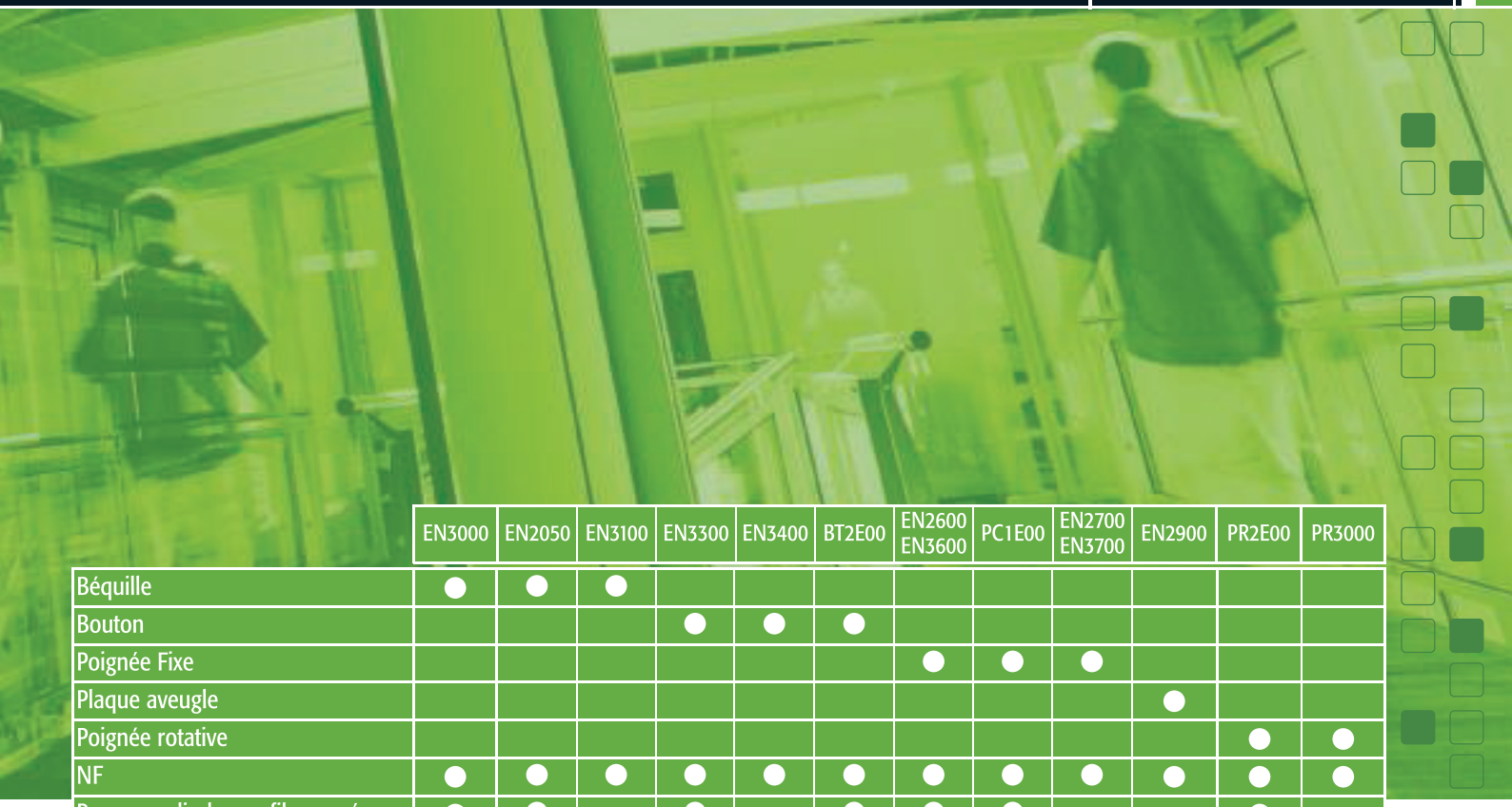

	EN3000	EN2050	EN3100	EN3300	EN3400	BT2E00	EN2600 EN3600	PC1E00	EN2700 EN3700	EN2900	PR2E00	PR3000
Béquille	●	●	●									
Bouton				●	●	●						
Poignée Fixe							●	●	●			
Plaque aveugle										●		
Poignée rotative											●	●
NF	●	●	●	●	●	●	●	●	●	●	●	●
Passage cylindre profil européen	●	●		●		●	●	●			●	
Sans passage cylindre profil européen			●		●				●	●		●
Réversible/sans main	●		●	●	●	●	●	●	●	●	●	●
Débrayable	●			●								
Clé prisonnière	●			●								
Fixation traversante		●					●					

APPLICATIONS

Destinations :

- Portes à grand trafic dans les E.R.P. (Établissements Recevant du Public) : hôpitaux, écoles, maisons de retraite, locaux industriels et commerciaux…
- Portes d'issues de secours.
- Portes situées sur les voies d'évacuation avec situations de panique ou danger d'incendie.

Types de portes :

- Simple ou double vantaux
- Menuiserie bois ou métallique.
- Menuiserie profil étroit : aluminium ou PVC.
- Porte en glace Sécurit avec adaptation spéciale (fixation sur goussets).
- Portes standard et portes épaisses (kit d'extension de visserie en option).

EN3000
Béquille

CARACTÉRISTIQUES

- Débrayage : système anti-vandalisme qui protège le demi-ensemble lorsqu'un effort anormal est appliqué sur la poignée en position condamnée (couple>35N) ou porte fermée.
  Permet de protéger la fermeture antipanique des actes de vandalisme.
- Béquille condamnable par clé.
- Fonction clé prisonnière : dispositif assurant le verrouillage systématique du demi-ensemble après chaque passage et empêchant l'extraction de la clé quand le demi-ensemble est décondamné.
- Installation facile sur portes de toute épaisseur avec 1/2 cylindre (PE) longueur standard : 40 mm.
- Interchangeabilité du 1/2 cylindre sans dépose de la fermeture anti-panique.
- Protecteur de cylindre amovible (livré sans 1/2 cylindre).
- Sélection à la pose du sens de verrouillage.

DIMENSIONS

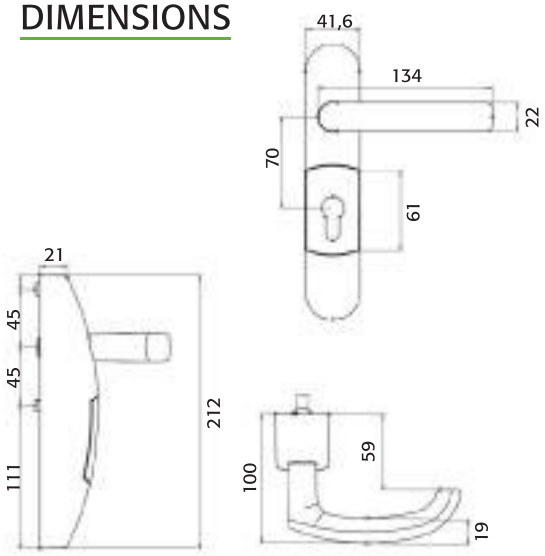

RACINE	SEQ	MAIN	CDT	DÉSIGNATION
EN3000 - Béquille				
Béquille réversible débrayable à clé prisonnière pour cylindre profil Européen (non fourni)				
EN3000	13	0	A	Argent
EN3000	14	0	A	Noir
EN3000	15	0	A	Blanc
EN3000	17	0	A	Finition inox
Demi-ensemble profil étroit pour série 89 avec serrure à mortaiser condamnable par cylindres PE (cylindre non fourni)				
EN2050	01	1-2	A	Argent
EN2050	02	1-2	A	Blanc
EN2050	03	1-2	A	Noir
Béquille réversible non condamnable (sans passage de cylindre profil Européen)				
EN3100	07	0	A	Argent
EN3100	08	0	A	Noir
EN3100	09	0	A	Blanc
Béquille réversible débrayable avec protecteur d'entrée de cylindre profil Européen				
EN2000	38	0	A	Argent
EN2000	39	0	A	Noir
EN2000	40	0	A	Blanc

Autres finitions : nous consulter.

EN3000
Bouton

CARACTÉRISTIQUES

- Débrayage : système anti-vandalisme qui protège le demi-ensemble lorsqu'un effort anormal est appliqué sur la poignée en position condamnée (couple>35N) ou porte fermée.
  Permet de protéger la fermeture antipanique des actes de vandalisme.
- Bouton condamnable par clé.
- Fonction clé prisonnière. Dispositif assurant le verrouillage systématique du demi-ensemble après chaque passage et empêchant l'extraction de la clé quand le demi-ensemble est décondamné.
- Installation facile sur porte de toute épaisseur avec 1/2 cylindre (PE) longueur standard : 40 mm.
- Interchangeabilité du 1/2 cylindre sans dépose de la fermeture anti-panique.
- Protecteur de cylindre amovible (livré sans demi-cylindre).
- Sélection à la pose du sens de verrouillage.

DIMENSIONS

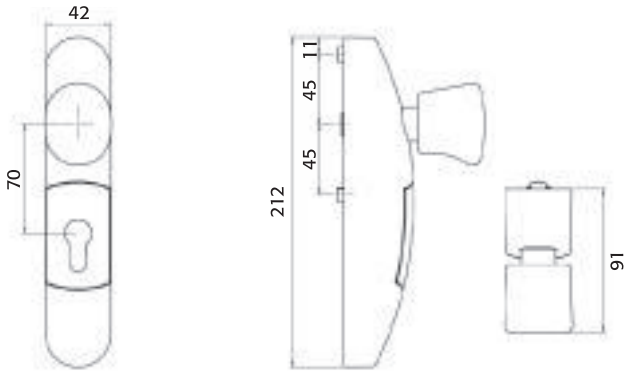

RACINE	SEQ	MAIN	CDT	DÉSIGNATION
EN3000 - Bouton				
Bouton débrayable pour cylindre profil Européen (non fourni)				
EN3300	04	0	A	Argent
EN3300	05	0	A	Noir
EN3300	06	0	A	Blanc
Bouton non condamnable (sans passage de cylindre profil Européen)				
EN3400	07	0	A	Argent
EN3400	08	0	A	Noir
EN3400	09	0	A	Blanc
Bouton réversible fonction cylindre traversant pour PUSH BAR 90 1 point				
BT2E00	01	0	A	Argent
BT2E00	02	0	A	Noir
BT2E00	10	0	A	Blanc

Autres finitions : nous consulter.

EN3000/EN2000
Poignée fixe - Plaque aveugle

EN2600

EN2700

EN2900

CARACTÉRISTIQUES

- Plaque aveugle : accès interdit au bâtiment depuis l'extérieur (sans passage de cylindre profil Européen).
- Poignée fixe avec ouverture par clé seulement.
- Pour fermeture anti-panique 1 point latéral.
- Livré sans cylindre.

DIMENSIONS

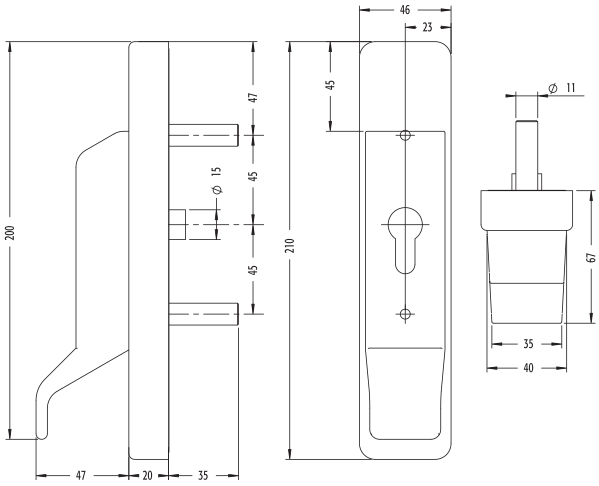

RACINE	SEQ	MAIN	CDT	DÉSIGNATION	
EN3000 - Poignée fixe et plaque aveugle					
Poignée fixe avec fixation traversante pour cylindre Profil Européen (non fourni)					2007
EN2600	01	0	A	Argent	(EN3600)
EN2600	02	0	A	Noir	
EN2600	03	0	A	Blanc	
Poignée fixe sans fixation traversante pour cylindre Profil Européen (non fourni)					
PC1E00	01	0	A	Argent	
PC1E00	02	0	A	Noir	
PC1E00	04	0	A	Blanc	
Poignée fixe aveugle					
EN2700	01	0	A	Argent	(EN3700)
EN2700	02	0	A	Noir	
EN2700	03	0	A	Blanc	
Plaque aveugle (Version inox nous consulter)					
EN2900	01	0	A	Argent	
EN2900	02	0	A	Noir	
EN2900	03	0	A	Blanc	

Autres finitions : nous consulter.

PR2E
Poignée rotative

CARACTÉRISTIQUES

- Particulièrement recommandée pour les portes lourdes (100 kg) et les portes techniques (portes à dépression…).
- Protecteur de cylindre amovible.
- Livré sans cylindre.

DIMENSIONS

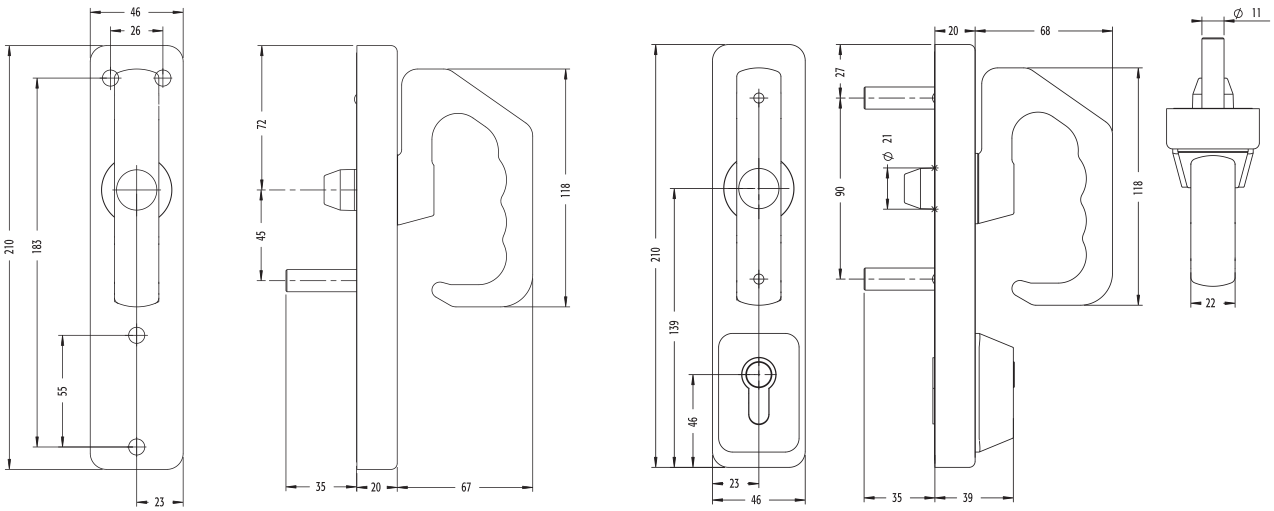

RACINE	SEQ	MAIN	CDT	DÉSIGNATION
PR2E - Poignée rotative				
Poignée rotative pour cylindre profil Européen (non fourni)				
PR2E00	01	0	A	Argent
PR2E00	02	0	A	Noir
PR2E00	07	0	A	Blanc
Poignée rotative non condamnable (sans passage de cylindre profil européen)				
PR3000	01	0	A	Argent
PR3000	02	0	A	Noir
PR3000	07	0	A	Blanc

Autres finitions : nous consulter.