KIT POUR CHASSIS PROJETANTS

Individuels

- Développé pour une installation sur châssis simples avec une largeur maximale de 1,5 m
- Ouverture maximale 25 cm; le Kit est fourni avec deux tubes magasin déjà coupés.
- Gaine fournie en barres de 3 m.
- Version disponible: longueur de 3 m.
- En ajoutant l'étrier code 37616T on peut l'utiliser pour châssis à soufflet simple.

⚠ **Les spécifications pourla sécurité des installations sont contenues dans la section "CONSIGNES DE SÉCURITÉ". Sur châssis à soufflet il faut toujours installer des compas de sécurité.**

CODES

BLANC	36715U
NOIR	37642Y
GRIS	40138H

Contenu de chaque Kit
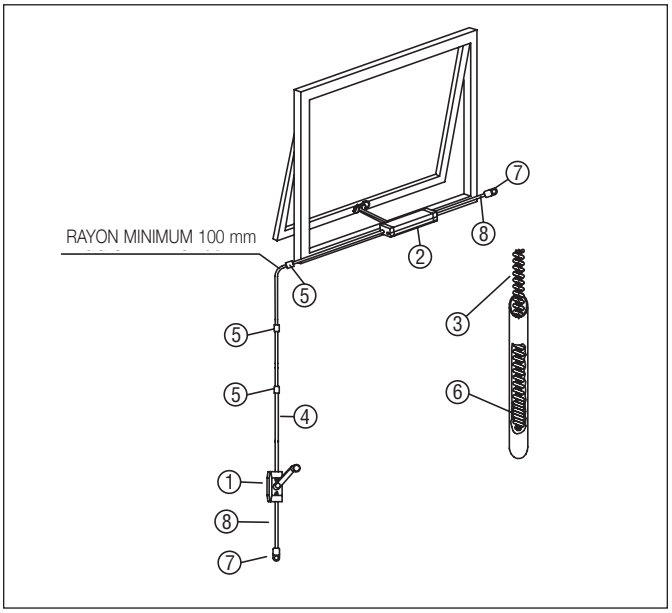
Pos.	Description	Quantité
1	Treuil Plat	1
2	Boîtier à chaîne	1
3	Câble	3 m
4	Gaine	3 m
5	Cavaliers	3
6	Ressorts limiteurs de course	2
7	Bouchons d'extrémité	2
8	Tubes magasin	2