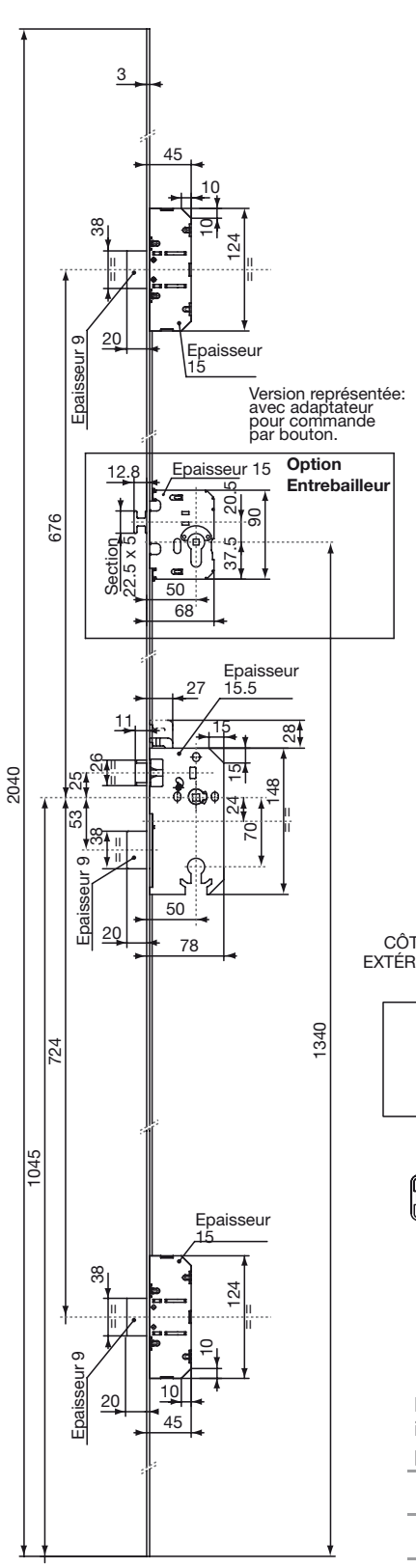

Réf. 5000 ET3/EF3 T170
Réf. 5000 ET3/EF3 T204

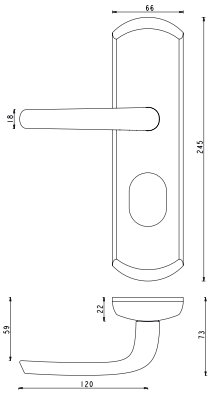

LAURA2 Fouillot
E 3545 / PE 3545

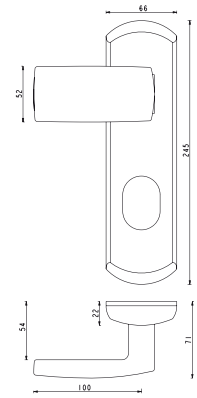

LAURA2 Tirage
E 3546 / PE 3546

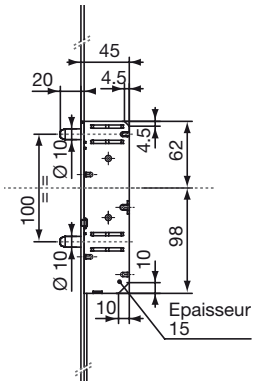

Réf. 5900 ET3/EF3 T170
Réf. 5900 ET3/EF3 T204
Boîtier haut

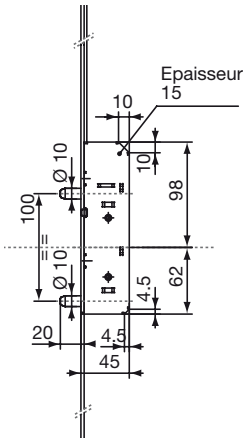

Réf. 5900 ET3/EF3 T170
Réf. 5900 ET3/EF3 T204
Boîtier bas

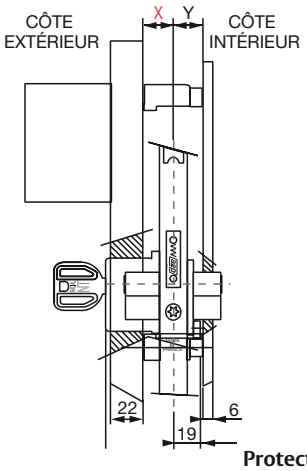

Dimension intérieur de porte (Y)	Protecteur A Dimension du cylindre pour un extérieur de porte (X) de 20 à 39 mm	Protecteur C Dimension du cylindre pour un extérieur de porte (X) de 40 à 49 mm
19 à 25 mm	32,5 x 32,5	42,5 x 32,5
26 à 30 mm	32,5 x 37,5	42,5 x 37,5
31 à 35 mm	32,5 x 42,5	42,5 x 42,5